FORD **FOCUS** Manual do proprietário



Importante: As informações aqui contidas referem-se a um veículo Ford equipado com todos os opcionais e equipamentos disponíveis.

Seu Ford pode não ter todos os equipamentos mostrados neste manual.Os dados contidos no manual são meramente informativos do modo de usar cada equipamento, não constituindo qualquer garantia quanto à existência, às características técnicas ou à forma deles em seu veículo.As ilustrações, informações técnicas e especificações desta publicação eram as vigentes até o momento de sua impressão.

A Ford Motor Company Brasil Ltda. reserva-se ao direito de, a qualquer tempo, revisar, modificar, descontinuar ou alterar qualquer modelo de seus produtos, sem prévio aviso.Nenhuma dessas ações gerará por si qualquer obrigação ou responsabilidade para a Ford ou para o vendedor face ao cliente.Fica proibida a reprodução total ou parcial desta publicação, assim como de suas ilustrações ou ainda traduções, gravações e fotocópias da mesma, por meios mecânicos ou eletrônicos, sem a permissão prévia da Ford Motor Company Brasil Ltda.

Todos os direitos reservados.

Dirija sempre com prudência obedecendo os limites de velocidade e utilize o cinto de segurança para todos os ocupantes.

© Ford Motor Company 2016

Número de peça: 02/2015 20160115135246

Índice

Introdução
Sobre este manual....7
Glossário de símbolos....7
Registro de dados....9
Recomendação de peças de reposição....10
Equipamento de Comunicação Móvel....10
Entre em contato com a Ford....11

Ambiente
Proteção ambiental....12
Controle da poluição....12
Controle da poluição sonora....12

Guia prático
Visão geral do exterior, dianteira....14
Visão geral externa, traseira....15
Visão geral do interior do veículo....16
Visão geral do painel de instrumentos....17

Segurança das crianças
Instalando os sistemas de retenção para crianças....19
Posicionamento do sistema de retenção para crianças....23
Travas de segurança para crianças....26

Cintos de Segurança
Afivelamento dos cintos de segurança....27
Ajuste da Altura do Cinto de Segurança....28
Lembrete do cinto de segurança....28

Sistema de segurança suplementar
Princípios de funcionamento....30
Airbag do motorista....31
Airbag do passageiro....31
Airbags laterais....31
Airbags de cortina....32

Chaves e controles remotos
Informações gerais sobre frequências de rádio....33
Controle remoto - Veículos Com: Chave canivete....33
Controle remoto - Veículos Com: Entrada Sem Chave....35
Substituição de uma chave ou controle remoto perdidos....37

MyKey™
Princípios de funcionamento....38
Criação de uma MyKey....39
Cancelamento de todas as MyKeys....40
Verificação do estado do sistema MyKey....41
Utilização de MyKey com sistemas de partida remota....41
Diagnóstico de Falhas MyKey....41

Travas
Travamento e destravamento....43
Porta do compartimento de bagagem manual....47
Entrada sem chave....48

Segurança
Sistema Antifurto Passivo....51
Alarme antifurto - Veículos Com: Alarme perimétrico....51
Alarme antifurto - Veículos Com: Sensor interno....52

Volante
Regulagem do volante....54
Controle do Áudio....54
Comando por voz....55
Piloto automático....55

Focus (CD7) Brazil, Vehicles Built Up To: 12-06-2016, ptBRA, Edition date: 02/2015, First Printing

Controle do mostrador de informações....55

Lavadores e Limpadores dos Vidros

Limpador do para-brisa....56
Limpador de vidros automático....56
Lavador do para-brisa....58
Limpador e lavador do vidro traseiro....59
Lava-faróis....59

Luzes

Controle de iluminação....60
Faróis automáticos....60
Controle da iluminação dos instrumentos....61
Faróis com Temporizador....62
Luzes diurnas....62
Faróis de neblina dianteiros....62
Luzes de neblina traseiras....62
Ajuste de Altura dos Faróis....63
Faróis Auxiliares em Curva....64
Sinalizadores de direção....64
LUZES INTERNAS....65

Vidros e espelhos retrovisores

Vidros elétricos....67
Abertura e fechamento global....68
Retrovisores externos....70
Retrovisor interno....71
Para-sóis....71
Teto solar....71

Painel de instrumentos

Painel de instrumentos....73
Luzes indicadoras e de advertência....74
Indicadores e avisos sonoros....76

Mostradores de informações

Informações gerais....78
Computador de bordo....80
Mensagens informativas....81

Controle de climatização

Princípios de funcionamento....89
Defletores de ar....89
Controle de climatização manual....90
Controle de climatização automático....92
Sugestões sobre o controle da climatização do veículo....94
Vidros e retrovisores com desembaçador....96

Bancos

Sentando-se na posição correta....97
Apoios de cabeça....97
Bancos de regulagem manual....99
Bancos de regulagem elétrica....99
Bancos traseiros....100

Tomadas auxiliares

Tomadas auxiliares....103

Compartimentos de armazenagem

Suportes para copos....104
Console central....104
Console superior....105

Ativação e desativação do motor

Informações gerais....106
Interruptor de ignição....106
Botão da ignição 106
Trava do volante - Veículos Com: Partida por botão....109

Focus (CD7) Brazil, Vehicles Built Up To: 12-06-2016, ptBRA, Edition date: 02/2015, First Printing

Índice

Trava do volante - Veículos Sem: Partida por botão.....109
Partida do motor - 1.6L Flex Fuel.....109
Partida do motor - 2.0L Flex Fuel.....112

Combustível e reabastecimento

Precauções de segurança.....116
Qualidade do combustível.....117
Parada por falta de combustível.....118
Reabastecimento.....118
Consumo de combustível.....120
Sistema de controle de emissões.....121

Transmissão

Transmissão manual.....124
Transmissão automática.....125

Freios

Informações gerais.....130
Sugestões sobre condução com freios antibloqueio.....131
Freio de estacionamento.....131
Assistência de partida em rampas.....131

Controle de tração

Princípios de funcionamento.....133
Utilização do Controle de Tração.....133

Controle de estabilidade

Princípios de funcionamento.....134
Utilização do Controle de Estabilidade.....134

Sistemas auxiliares de estacionamento

Princípios de funcionamento.....135
Sensor de auxílio de estacionamento traseiro.....136
Sistema de auxílio ao estacionamento dianteiro.....137
O sistema de detecção lateral.....139
Sistema de estacionamento automático.....140
Câmera de ré.....143

Piloto automático

Princípios de funcionamento.....146
Utilização do piloto automático.....146

Auxílios à condução

Limitador de velocidade.....148
Active City Stop.....149
Eco Mode.....150

Capacidade de carga

Informações gerais.....151
Proteções de bagagem.....151

Reboque

Pontos de reboque.....152
Transporte do veículo.....152
Rebocar o veículo sobre as quatro rodas - Transmissão manual.....153
Rebocar o veículo sobre as quatro rodas - Transmissão automática.....154

Sugestões de condução

Amaciamento do motor.....156
Desempenho reduzido do motor.....156
Condução econômica.....156
Precauções contra baixas temperaturas.....157
Atravessando alagamentos.....157
Tapetes.....158

Emergências na estrada

Pisca-alerta.....159
Extintor de incêndio.....159
Triângulo de segurança.....159
Interruptor de corte de combustível 159

Focus (CD7) Brazil, Vehicles Built Up To: 12-06-2016, ptBRA, Edition date: 02/2015, First Printing

Partida do veículo com bateria auxiliar....160
Sistema de alerta pós-colisão....162

Fusíveis

Localização da caixa de fusíveis....163
Tabela de especificações dos fusíveis....164
Substituição de fusíveis....173

Manutenção

Informações gerais....175
Abertura e fechamento do capô....175
Vista geral do compartimento do motor - 1.6L Flex Fuel....177
Vista geral do compartimento do motor - 2.0L Flex Fuel....178
Vareta medidora do nível do óleo do motor - 1.6L Flex Fuel....179
Vareta medidora do nível do óleo do motor - 2.0L Flex Fuel....179
Verificação do óleo do motor....179
Verificação do líquido de arrefecimento do motor....180
Verificação do fluido da transmissão automática....181
Verificação do fluido de freio....182
Verificação do fluido da embreagem - Transmissão manual....183
Verificação do fluido do lavador do para-brisa....183
Substituindo a bateria de 12 V....183
Verificação das palhetas dos limpadores dos vidros....185
Substituição das palhetas dos limpadores dos vidros....185
Regulagem dos faróis....187
Removendo um farol....188
Substituição de lâmpadas....189
Tabela de especificações de lâmpadas....194
Substituição do filtro de ar do motor....196

Cuidados com o veículo

Limpeza do exterior....198
Limpeza dos vidros e palhetas dos limpadores dos vidros....199
Limpar o interior....199
Reparar pequenos danos na pintura....201
Limpeza das rodas de liga leve....201

Rodas e pneus

Cuidado com os Pneus....202
Sistema de monitoramento da pressão dos pneus....202
Substituição de pneu....203
Pressões dos pneus....209
Porcas de roda....211

Capacidades e Especificações

Especificações do motor - 1.6L Flex Fuel....212
Especificações do motor - 2.0L Flex Fuel....213
Especificações da transmissão - 1.6L Flex Fuel, Transmissão automática....214
Especificações da transmissão - Transmissão manual....215
Especificações da transmissão - 2.0L Flex Fuel, Transmissão automática....216
Especificações da direção....217
Pesos - 1.6L Flex Fuel, Transmissão manual, 4 portas....218
Pesos - 1.6L Flex Fuel, Transmissão automática, 4 portas....219
Pesos - 1.6L Flex Fuel, Transmissão manual, 5 portas....220
Pesos - 1.6L Flex Fuel, Transmissão automática, 5 portas....221
Pesos - 2.0L Flex Fuel, 4 portas....222
Pesos - 2.0L Flex Fuel, 5 portas....223
Dimensões do veículo - 4 portas....224

Focus (CD7) Brazil, Vehicles Built Up To: 12-06-2016, ptBRA, Edition date: 02/2015, First Printing

Dimensões do veículo - 5 portas.....224
Dimensões da barra de reboque - 4 portas.....226
Dimensões da barra de reboque - 5 portas.....228
Número de identificação do veículo.....229
Número sequencial do motor - 1.6L Flex Fuel.....231
Número sequencial do motor - 2.0L Flex Fuel.....231
Capacidades e Especificações - 1.6L Flex Fuel/2.0L Flex Fuel.....231

Sistema de Áudio

Informações gerais.....234
Unidade de áudio - Veículos Com: AM/FM/CD/SYNC.....235
Unidade de áudio - Veículos Com: Sony AM/FM/CD/SYNC/Visor com tela de toque.....238
ENTRADA AUXILIAR.....241
Porta USB.....242
Hub multimídia.....242
Detecção de avarias do sistema áudio.....243

SYNC™

Informações gerais.....244
Utilizando o Reconhecimento de Voz.....246
Utilizando o SYNC™ com seu aparelho celular.....249
Aplicações e serviços SYNC™.....263
Utilizar o SYNC™ com o leitor multimídia.....270
Resolução de avarias SYNC™.....280

MyFord Touch™

Informações gerais.....292
Configurações.....300
Entretenimento.....313
Telefone.....323
Informação.....331
Climatização.....335
Navegação.....337
Solução de problemas do MyFord Touch™.....346

Acessórios

Acessórios.....352

Termos e condições de garantia

Responsabilidades do Proprietário.....355

Ford Assistance

Ford Assistance.....360

Seu Distribuidor Ford

Seu Distribuidor Ford.....364
Uso de peças sobressalentes.....364

Realização de serviços no seu veículo

Realização de serviços no seu veículo.....365
Registro de manutenções programadas.....369

Tudo sobre o seu veículo

Tudo sobre o seu veículo.....380

Apêndices

Declaração de conformidade.....381

Focus (CD7) Brazil, Vehicles Built Up To: 12-06-2016, ptBRA, Edition date: 02/2015, First Printing

Identificação do Veículo

Data da aquisição

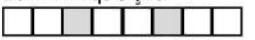

Número de série

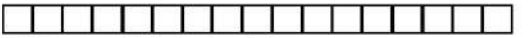

T.M.A. Modelo do veículo

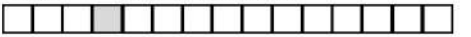

Identificação do Proprietário

Nome

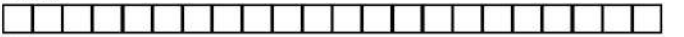

Endereço

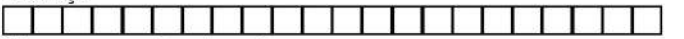

Número Complemento

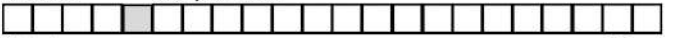

Cidade UF

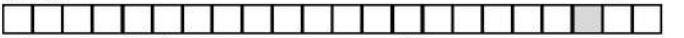

DDD Telefone CEP

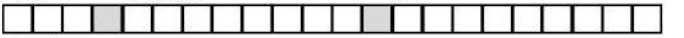

E-mail

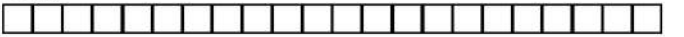

Identificação do Distribuidor

Código

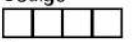

Nome

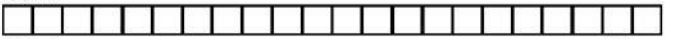

Cidade UF

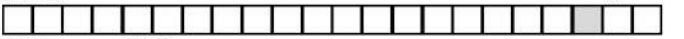

DDD Telefone

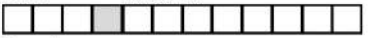

E-mail

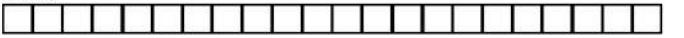

E155278

SOBRE ESTE MANUAL

Obrigado por escolher a Ford. Nós recomendamos que você dedique algum tempo para conhecer seu veículo lendo este manual. Quanto mais você souber sobre seu veículo, maiores serão sua segurança e seu prazer em dirigi-lo.

CUIDADO

Uma distração ao dirigir pode resultar em perda de controle do veículo, acidentes e ferimentos.Nós recomendamos fortemente que você tome muito cuidado ao usar qualquer dispositivo que possa tirar sua atenção da estrada.Sua principal responsabilidade é a operação segura de seu veículo.Não recomendamos o uso de qualquer dispositivo portátil ao dirigir e incentivamos o uso de sistemas operados por voz quando possível.Procure informar-se sobre as leis locais aplicáveis relacionadas ao uso de dispositivos eletrônicos ao conduzir.

Nota: *Este manual descreve as características e opcionais do produto disponíveis na linha inteira de modelos, às vezes antes mesmo de eles serem disponibilizados de forma geral. Ele pode descrever opções não adequadas ao veículo que você comprou.*

Nota: *Algumas ilustrações deste manual podem mostrar os recursos conforme usados nos vários modelos; portanto, eles podem aparecer diferentes para você no seu veículo.*

Nota: *Sempre use e opere seu veículo em conformidade com todas as leis e regulamentos aplicáveis.*

Nota: *Entregue este manual junto com seu veículo ao vendê-lo. Ele é parte integrante do veículo.*

Este manual poderá qualificar a localização de um componente como do lado esquerdo ou do lado direito. O lado é determinado se estiver voltado para a frente no banco.

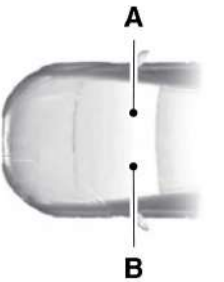

A Lado direito.

B Lado esquerdo.

GLOSSÁRIO DE SÍMBOLOS

Estes são alguns dos símbolos que você pode ver em seu veículo.


Alerta de segurança


Consulte o Manual do Proprietário


Sistema de ar condicionado



Sistema de freios antitravamento


Evite fumar, emitir chamas ou faíscas


Bateria

Focus (CD7) Brazil, Vehicles Built Up To: 12-06-2016, ptBRA, Edition date: 02/2015, First Printing


Ácido da bateria


Fluido de freio - não derivado de petróleo


Sistema de freios


Filtro de pólen


Verificar tampa do combustível


Travar ou destravar porta de segurança para crianças


Ponto de fixação inferior do assento para crianças


Ponto de fixação da correia do assento para crianças


Controle de cruzeiro


Não abra quando quente


Falha da direção assistida eletrônica


Filtro de ar do motor


Líquido de arrefecimento do motor


Temperatura do líquido de arrefecimento do motor


Óleo do motor


Gás explosivo


Aviso da ventoinha


Coloque o cinto de segurança


Airbag dianteiro


Luzes de neblina dianteiras


Retomada da bomba de combustível


Compartimento dos fusíveis


Luzes de aviso de perigo


Vidro traseiro aquecido



Para-brisas aquecido


Abertura interna do compartimento de bagagem


Macaco


Deixe fora do alcance de crianças


Controle da iluminação


Aviso de baixa pressão dos pneus

Focus (CD7) Brazil, Vehicles Built Up To: 12-06-2016, ptBRA, Edition date: 02/2015, First Printing


Mantenha o nível correto do fluido


Observe as instruções de operação


Alarme de pânico


Assistente de estacionamento


Freio de estacionamento


Fluido da direção assistida


Vidros elétricos dianteiros/traseiros


Trancado para fora pelos vidros elétricos


Motor requer manutenção imediata


Airbag lateral


Proteja os olhos


Controle de estabilidade


Lavador e limpador do para-brisas

REGISTRO DE DADOS

Um grande número de componentes eletrônicos do seu veículo contém módulos de armazenamento de dados que armazenam dados técnicos sobre a condição do veículo, os eventos e os erros de forma permanente ou temporária.

Em geral, essas informações técnicas documentam a condição das peças, dos módulos, dos sistemas ou do ambiente:

- Condições de operação dos componentes do sistema (por exemplo, níveis de abastecimento).
- Mensagens de status do veículo e de seus componentes individuais (por exemplo, número de giros da roda/velocidade de rotação, desaceleração, aceleração lateral).
- Mau funcionamento e defeitos em componentes importantes do sistema (por exemplo, sistema de freios e de iluminação).
- Reações do veículo em situações de condução particulares (por exemplo, enchimento de um airbag, ativação do sistema de regulagem de estabilidade).
- Condições ambientais (por exemplo, temperatura).

Esses dados são exclusivamente técnicos e ajudam na identificação e na correção de erros, bem como na otimização das funções do veículo.Perfis de movimento que indicam rotas percorridas não podem ser criados com esses dados.

Se os serviços forem utilizados (por exemplo, trabalhos de reparo, processos de serviço, casos de garantia, controle de qualidade), os funcionários da rede de serviços (incluindo os fabricantes) estarão preparados para realizar a leitura dessas informações técnicas nos módulos de armazenamento de dados de erro e de evento usando dispositivos especiais de

Focus (CD7) Brazil, Vehicles Built Up To: 12-06-2016, ptBRA, Edition date: 02/2015, First Printing

diagnóstico.Se necessário, você receberá informações adicionais.Após a correção de um mau funcionamento, esses dados serão excluídos do módulo de armazenamento de mau funcionamento ou serão constantemente sobrescritos.

Ao usar o veículo, podem ocorrer situações nas quais esses dados técnicos relacionados a outras informações (relatório de acidente, danos ao veículo, declarações da testemunha etc.) podem ser associados a uma pessoa específica, possivelmente com a ajuda de um especialista.

Funções adicionais acordadas com o cliente através de contrato (por exemplo, locação de veículo em casos de emergência) permitem a transferência dos dados particulares do veículo.

RECOMENDAÇÃO DE PEÇAS DE REPOSIÇÃO

Seu veículo foi construído conforme os mais altos padrões e com peças de qualidade.Nós recomendamos que você exija o uso de peças genuínas Ford e Motorcraft sempre que seu veículo precisar de manutenção programada ou reparos.Você pode identificar claramente as peças genuínas Ford e Motorcraft procurando as marcas Ford, FoMoCo ou Motorcraft nas peças ou em suas embalagens.

Manutenção Programada e Reparos Mecânicos

Um dos melhores modos de garantir longos anos de serviço para seu veículo é fazer sua manutenção em conformidade com nossas recomendações, usando peças que atendam às especificações detalhadas neste Manual do Proprietário.As peças genuínas Ford e Motorcraft atendem ou ultrapassam estas especificações.

Garantia de Peças de Reposição

As peças de reposição genuínas da Ford e Motorcraft são as únicas que oferecem o beneficio de uma Garantia Ford.Os danos causados ao seu veículo resultantes de falhas de peças de outros fornecedores podem não ser cobertos pela Garantia Ford.Para obter informações adicionais, consulte os termos e condições da Garantia Ford.

EQUIPAMENTO DE COMUNICAÇÃO MÓVEL

CUIDADO

Uma distração ao dirigir pode resultar em perda de controle de veículo, acidentes e ferimentos.Nós recomendamos fortemente que você tome muito cuidado ao usar qualquer dispositivo que possa tirar sua atenção da estrada.Sua principal responsabilidade é a operação segura de seu veículo.Não recomendamos o uso de qualquer dispositivo portátil ao dirigir e incentivamos o uso de sistemas operados por voz quando possível.Procure informar-se sobre as leis locais aplicáveis relacionadas ao uso de dispositivos eletrônicos ao conduzir.

Focus (CD7) Brazil, Vehicles Built Up To: 12-06-2016, ptBRA, Edition date: 02/2015, First Printing

O uso de equipamentos de comunicação móvel está ficando cada vez mais importante para tratar de negócios e assuntos pessoais. Porém, você não deve comprometer sua própria segurança ou a dos outros ao usar estes equipamentos. Comunicações móveis podem aumentar a segurança pessoal quando usadas da forma correta, particularmente em situações de emergência. A segurança deve ser primordial ao usar equipamentos de comunicações móveis, para evitar a contradição destes benefícios. Os equipamentos de comunicação móvel incluem, mas não se limitam a, telefones celulares, pagers, dispositivos de e-mail portáteis, dispositivos de mensagens de texto e rádios portáteis de duas vias.

ENTRE EM CONTATO COM A FORD

Sites Ford

Para estreitar ainda mais o relacionamento com os nossos Clientes, nós da Ford possuímos diversos websites que atendem diferentes necessidades, de configurador de veículos a preços de acessórios e lista de Distribuidores Ford.Veja um resumo do que cada um deles oferece:

www.ford.com.br Portal de acesso a todos os sites da marca, com informações institucionais, de produtos, serviços e rede de Distribuidores Ford, entre outras.Possui configurador de veículos e de acessórios e informações detalhadas de toda linha Ford, com imagens externas, internas e de 360º, para que você possa escolher o produto que mais se adequa às suas necessidades.

Focus (CD7) Brazil, Vehicles Built Up To: 12-06-2016, ptBRA, Edition date: 02/2015, First Printing

PROTEÇÃO AMBIENTAL

Somos uma família global e diversificada, com um legado histórico do qual nos orgulhamos e estamos verdadeiramente comprometidos em oferecer produtos e serviços excepcionais, que melhorem a vida das pessoas.

Nós, da Ford, temos nos empenhado em desenvolver políticas que priorizam o meio ambiente e a educação nas comunidades nas quais atuamos, por reconhecermos que o respeito ao ser humano e à natureza são premissas fundamentais para o desenvolvimento econômico sustentável e para uma sociedade mais justa.

Todas as nossas unidades fabris têm a certificação ISO 14000 - norma que qualifica a empresa como ambientalmente responsável.Além do cumprimento às exigências legais, nós realizamos a coleta seletiva do lixo, tratamos e reutilizamos a água proveniente do processo de pintura, incentivamos a reciclagem de materiais e o uso consciente da água e da energia.

No Complexo Industrial Ford Nordeste, tratamos e reutilizamos todos os resíduos e efluentes em um sistema auto-sustentável, fazemos a captação da água da chuva e estamos reflorestando uma área de cerca de 7 milhões de metros quadrados.

Logo, nós da Ford, acreditamos que ações como essas podem, de fato, tornar o mundo em que vivemos melhor.

CONTROLE DA POLUIÇÃO

Em conformidade com o estabelecido pela Legislação vigente, seu veículo está equipado com um sistema que elimina a emissão de poluentes provenientes dos vapores do cárter de óleo e minimiza a emissão de poluentes resultantes da evaporação do combustível.Mantenha a tampa do bocal de abastecimento sempre bem fechada.A substituição da referida tampa por outra de diferente modelo poderá comprometer a eficácia do controle de emissões, visto que a tampa é dotada de válvulas especiais.

Os demais componentes do sistema dispensam manutenção.Na hipótese de ser necessária a realização de reparos no sistema, tais trabalhos deverão ser efetuados por um Distribuidor Ford.

Importante: A colocação de aditivos suplementares no combustível não é necessária e pode ser até, em alguns casos, prejudicial ao motor e ao meio ambiente.

CONTROLE DA POLUIÇÃO SONORA

Este veículo está em conformidade com a legislação vigente de controle da poluição sonora para veículos automotores.

Limite máximo de ruído para fiscalização de veículos em circulação:

Focus (CD7) Brazil, Vehicles Built Up To: 12-06-2016, ptBRA, Edition date: 02/2015, First Printing

Motor	Transmissão	dB(A)	rpm
1.6L	Transmissão manual de 5 marchas	77	3900
1.6L	Transmissão automática de 6 marchas	72	2600
2.0L	Transmissão automática de 6 marchas	79	3400

Focus (CD7) Brazil, Vehicles Built Up To: 12-06-2016, ptBRA, Edition date: 02/2015, First Printing

VISÃO GERAL DO EXTERIOR, DIANTEIRA

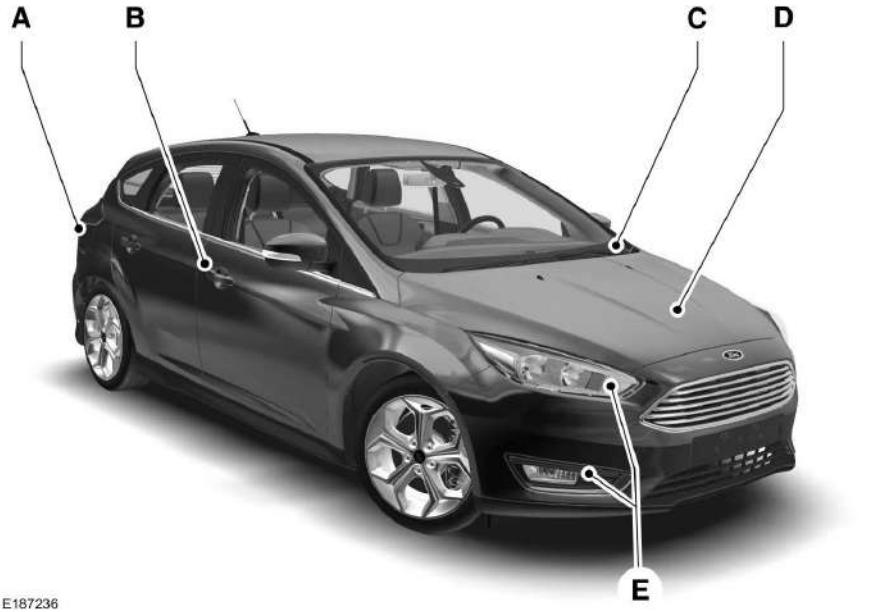

A Consulte **Combustível e reabastecimento** (página 116).

B Consulte **Travamento e destravamento** (página 43).

C Consulte **Substituição das palhetas dos limpadores dos vidros** (página 185).

D Consulte **Manutenção** (página 175).

E Consulte **Substituição de lâmpadas** (página 189).

Focus (CD7) Brazil, Vehicles Built Up To: 12-06-2016, ptBRA, Edition date: 02/2015, First Printing

VISÃO GERAL EXTERNA, TRASEIRA

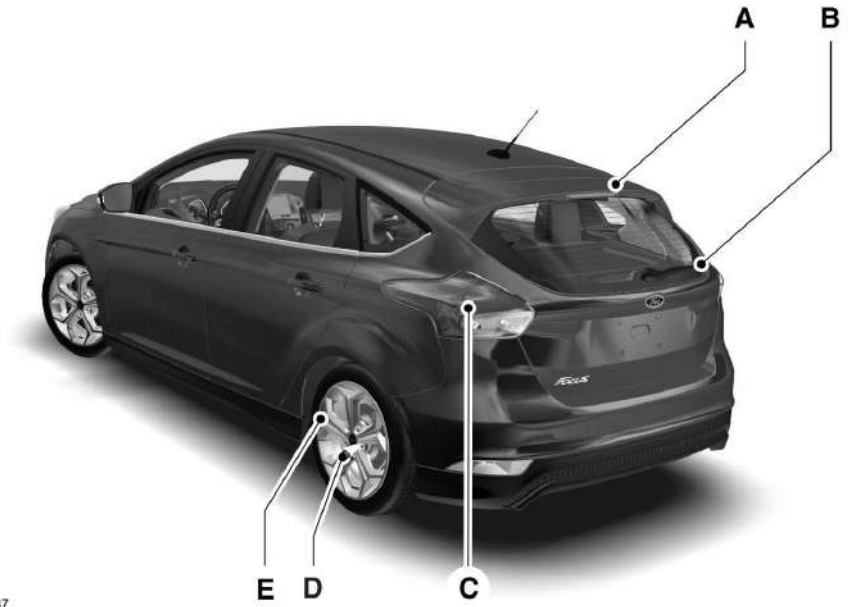

A Consulte **Substituição de lâmpadas** (página 189).

B Consulte **Substituição das palhetas dos limpadores dos vidros** (página 185).

C Consulte **Substituição de lâmpadas** (página 189).

D Consulte **Substituição de pneu** (página 203).

E Consulte **Rodas e pneus** (página 202).

Focus (CD7) Brazil, Vehicles Built Up To: 12-06-2016, ptBRA, Edition date: 02/2015, First Printing

VISÃO GERAL DO INTERIOR DO VEÍCULO

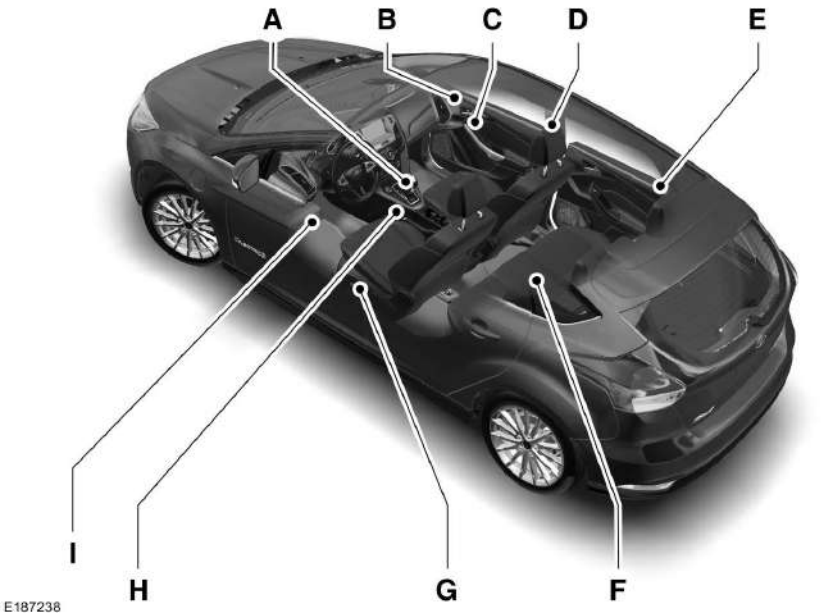

A Consulte **Transmissão** (página 124).

B Consulte **Travamento e destravamento** (página 43).

C Consulte **Vidros elétricos** (página 67).

D Consulte **Apoios de cabeça** (página 97).

E Consulte **Afivelamento dos cintos de segurança** (página 27).

F Consulte **Bancos traseiros** (página 100).

G Consulte **Bancos de regulagem manual** (página 99). Consulte **Bancos de regulagem elétrica** (página 99).

H Consulte **Freio de estacionamento** (página 131).

I Consulte **Abertura e fechamento do capô** (página 175).

Focus (CD7) Brazil, Vehicles Built Up To: 12-06-2016, ptBRA, Edition date: 02/2015, First Printing

VISÃO GERAL DO PAINEL DE INSTRUMENTOS

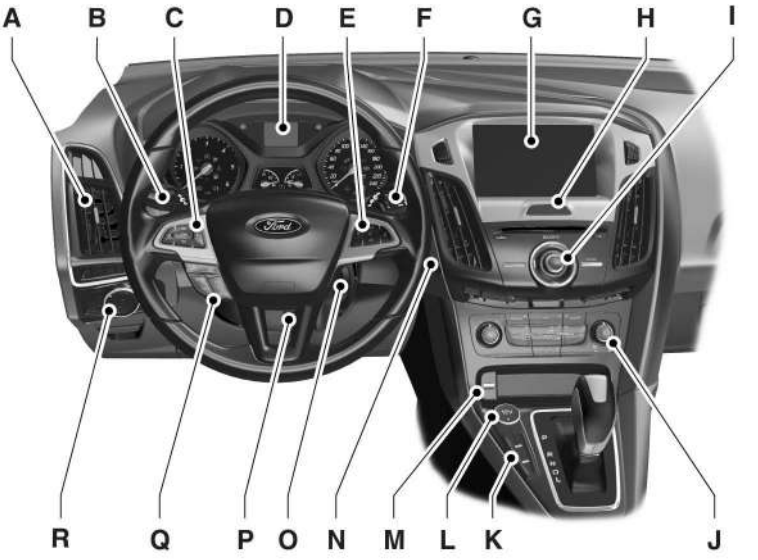

A Defletores de ar. Consulte **Defletores de ar** (página 89).

B Indicadores de mudança de direção. Consulte **Sinalizadores de direção** (página 64).

C Controle de áudio. Consulte **Controle do Áudio** (página 54).

D Painel de instrumentos. Consulte **Painel de instrumentos** (página 73).

E Controle de voz. Consulte **Comando por voz** (página 55).

F Alavanca do limpador. Consulte **Lavadores e Limpadores dos Vidros** (página 56).

G Tela de entretenimento e informações. Consulte **Informações gerais** (página 78).

H Interruptor do pisca-alerta.

I Unidade de áudio. Consulte **Unidade de áudio** (página 238).

J Controles de climatização. Consulte **Controle de climatização** (página 89).

K Interruptor de assistência a estacionamento.Interruptor de partida/parada automática. Consulte **Sistemas auxiliares de estacionamento** (página 135).

Focus (CD7) Brazil, Vehicles Built Up To: 12-06-2016, ptBRA, Edition date: 02/2015, First Printing

L Tomada de força auxiliar. Consulte **Tomadas auxiliares** (página 103).
M Porta USB. Consulte **Porta USB** (página 242).
N Botão de partida sem chave.
O Miolo de chave. Consulte **Interruptor de ignição** (página 106).
P Ajuste do volante. Consulte **Regulagem do volante** (página 54).
Q Interruptores do piloto automático. Consulte **Utilização do piloto automático** (página 146).
R Controle da iluminação.

Focus (CD7) Brazil, Vehicles Built Up To: 12-06-2016, ptBRA, Edition date: 02/2015, First Printing

INSTALANDO OS SISTEMAS DE RETENÇÃO PARA CRIANÇAS

Crianças até dez anos de idade devem viajar nos veículos no assento de trás usando cinto de segurança ou sistema de fixação equivalente, conforme Resolução 277/08 do Contran.



E161855

CUIDADO

Nunca use um sistema de fixação de crianças voltado para trás em um banco protegido por um airbag ativo na frente dele! Isto pode resultar em lesões graves ou morte da criança.



E68916

O transporte de crianças de menos de dez anos de idade pode ser feito no banco da frente do veículo, com o uso da proteção apropriada para seu peso e altura nas seguintes situações:

- Quando o veículo estiver equipado somente com esse banco.
- Quando o número de crianças dessa idade excede a capacidade do banco de trás.
- Quando o veículo é originalmente equipado com cintos abdominais (dois pontos) no banco de trás.

Nota: *Ao usar um assento para crianças no banco dianteiro, estas orientações de posicionamento do banco devem ser seguidas.A criança não deve estar em contato com o painel de instrumentos.O banco do passageiro deve ser posicionado o mais para trás possível com um direcionamento de cinto de segurança (do anel da coluna B até o banco da criança) para frente.Se for difícil apertar a parte abdominal do cinto de segurança sem deixar folga, coloque o encosto do banco na posição vertical máxima e eleve a altura do banco.*

Nota: *Ao usar um assento para crianças no banco dianteiro, coloque o banco dianteiro em uma posição que impeça o contato com o passageiro de trás, os pés da criança ou as pernas da criança.*

CUIDADOS

Use um assento infantil aprovado para transportar crianças com menos de 130 cm de altura no assento traseiro.

Leia e siga as instruções do fabricante ao instalar um assento infantil.

Não modifique os assentos infantis de forma alguma.

Focus (CD7) Brazil, Vehicles Built Up To: 12-06-2016, ptBRA, Edition date: 02/2015, First Printing

CUIDADOS

Não transporte crianças no colo quando o veículo estiver em movimento.

Não deixe crianças desacompanhadas dentro do veículo.

Se o seu veículo tiver se envolvido em um acidente, solicite a verificação dos assentos infantis em um Distribuidor Ford.

Ao usar um assento infantil com cinto de segurança, certifique-se de que o cinto de segurança não esteja frouxo ou torcido.

A cadeira para crianças deve estar firmemente apoiada contra o banco do veículo.Ela não deve tocar o apoio de cabeça.Se necessário, remova o apoio de cabeça.

Você deve reinstalar o apoio de cabeça após a remoção do assento infantil.

Nota: *O uso obrigatório dos assentos infantis varia de país para país.*

Nota: *De acordo com a legislação brasileira, é obrigatório o uso de assentos para crianças com certificação do INMETRO.*

É obrigatório o uso de cinco de segurança para crianças acima de sete a, e inclusive, dez anos.

Assentos Infantis para Idades Diferentes

Para obter mais informações detalhadas sobre como usar ou escolher o assento infantil apropriado, verifique as instruções do fabricante.Se o assento infantil não for instalada adequadamente, haverá risco de ferimentos graves em caso de acidente.

CUIDADOS

Ao usar um assento infantil em um banco traseiro, o assento infantil deve estar apoiado firmemente no banco do veículo.Ela não deve tocar o apoio de cabeça.Se necessário, remova o apoio de cabeça.

Você deve reinstalar o apoio de cabeça após a remoção do assento infantil.

Use o assento infantil de forma correta como indicado:

Assento de Segurança para Bebês



E68918

É obrigatório o uso do dispositivo de retenção, conhecido como bebê conforto, para crianças de até um ano de idade.

Focus (CD7) Brazil, Vehicles Built Up To: 12-06-2016, ptBRA, Edition date: 02/2015, First Printing

Assento de Segurança para Crianças



E68920

É obrigatório o uso do dispositivo de retenção, conhecido como cadeirinha, para crianças com idade superior a um ano e inferior ou igual a quatro anos de idade.

Assentos de Elevação

CUIDADOS

- Não instale um assento ou almofada de elevação usando só a parte abdominal do cinto de segurança.
- Não instale um assento ou almofada de elevação com um cinto de segurança frouxo ou torcido.
- Não passe o cinto de segurança por baixo do braço ou por trás das costas da criança.
- Não use travesseiros, livros ou toalhas para aumentar a altura da criança.
- Certifique-se de que a criança esteja sentada na posição vertical.

É obrigatório o uso do dispositivo de retenção, conhecido como assento de elevação, para crianças com idade superior a quatro anos e inferior ou igual a sete anos e meio de idade.

Crianças entre quatro e sete anos de idade devem usar assento de elevação, de acordo com a Resolução Nº 277/08 do Contran.

Assento de elevação



E70710

Nós recomendamos que você use um assento de elevação que tenha assento e encosto, em vez de só o assento de elevação.Esta posição mais elevada permite posicionar a correia de ombro do cinto de segurança para adultos sobre o centro do ombro da criança, passando a parte abdominal firmemente sobre os quadris.

Almofada de elevação



E68924

Focus (CD7) Brazil, Vehicles Built Up To: 12-06-2016, ptBRA, Edition date: 02/2015, First Printing

Pontos de fixação ISOFIX

CUIDADO

Use um dispositivo antirrotação ao usar o sistema ISOFIX.Nós recomendamos o uso de uma correia superior ou de um apoio.

Nota: *Ao comprar um sistema de fixação ISOFIX, certifique-se de que você conheça o grupo de massa e a classe de tamanho ISOFIX corretos para os pontos destinados ao assento. Consulte* ***Posicionamento do sistema de retenção para crianças*** *(página 23).*

Seu veículo possui pontos de fixação ISOFIX que acomodam de forma universal os dispositivos de retenção para crianças ISOFIX aprovados.

O sistema ISOFIX contém dois braços de fixação rígidos no assento infantil que se prendem aos pontos de fixação nos bancos laterais traseiros, onde a almofada e o encosto se encontram.Os pontos de fixação estão localizados atrás dos bancos laterais traseiros para os assentos infantis com um tirante superior.

Pontos de fixação da correia superior - cinco portas



E132902

Pontos de fixação da correia superior - quatro portas



E200813

Prendendo um assento para crianças com correias superiores

CUIDADOS

Não prenda uma tira do tirante em outro lugar a não ser no ponto de fixação correto.

Certifique-se de que a tira do tirante superior não esteja frouxa ou torcida, e esteja localizada de forma apropriada no ponto de fixação.

Focus (CD7) Brazil, Vehicles Built Up To: 12-06-2016, ptBRA, Edition date: 02/2015, First Printing

Nota: *Quando necessário, remova a tampa do porta-malas para facilitar a instalação. Consulte* ***Proteções de bagagem*** *(página 151).*

1. Passe a tira do tirante até o ponto de fixação.



E87145

2. Empurre o assento infantil firmemente para trás até encaixar os pontos de fixação ISOFIX inferiores.
3. Aperte a tira do tirante na linha seguindo as instruções do fabricante do assento infantil.

POSICIONAMENTO DO SISTEMA DE RETENÇÃO PARA CRIANÇAS

CUIDADOS

Consulte um Distribuidor Ford para obter os detalhes mais recentes relacionados aos assentos infantis que recomendamos.

Perigo extremo! Nunca use um sistema de fixação de crianças voltado para trás em um banco protegido por um airbag ativo na frente dele.Isto pode resultar em lesões graves ou morte da criança.

Ao usar um assento infantil com haste de apoio, a haste de apoio deve estar firmemente posicionada no piso.

Ao usar um assento infantil com cinto de segurança, certifique-se de que o cinto de segurança não esteja frouxo ou torcido.

A cadeira para crianças deve estar firmemente apoiada contra o banco do veículo.Ela não deve tocar o apoio de cabeça.Se necessário, remova o apoio de cabeça. Consulte **Apoios de cabeça** (página 97).

Você deve reinstalar o apoio de cabeça após a remoção do assento infantil. Consulte **Apoios de cabeça** (página 97).

Focus (CD7) Brazil, Vehicles Built Up To: 12-06-2016, ptBRA, Edition date: 02/2015, First Printing

Posições do assento	Categorias de grupo de massa				
	0	0+	1	2	3
	Até 10 kg	Até 13 kg	9 - 18 kg	15 - 25 kg	22 - 36 kg
Banco do passageiro dianteiro com airbag **LIGADO**	X	X	X	X	X
Assentos laterais do banco traseiro	U	U	U	U	U
Banco traseiro central	X	X	X	X	X

X Inadequado para crianças deste grupo.

U Adequado para assentos infantis individuais de categoria universal aprovados para uso adequado ao seu peso e altura.

Exceto no assento com o cinto de segurança subabdominal (dois pontos).

Em conformidade com a Resolução Nº 277/2008 e 391/2011 do Contran.

Nota: *Mova o banco dianteiro ou ajuste o encosto para uma posição vertical, conforme necessário, para garantir que não ocorra interferência entre o sistema de segurança para crianças e a parte de trás e o encosto do banco da frente.*

Nota: *Somente os assentos infantis que permitem fixação por um cinto de segurança de três pontos devem ser instalados.*

Nota: *Ao usar um assento para crianças no banco dianteiro, coloque o banco dianteiro em uma posição que impeça o contato com o passageiro de trás, os pés da criança ou as pernas da criança.*

Focus (CD7) Brazil, Vehicles Built Up To: 12-06-2016, ptBRA, Edition date: 02/2015, First Printing

Assentos infantis ISOFIX

Posições do assento		Categorias de grupo de massa	
		0+	1
		Voltados para trás	Voltados para frente
		Até 29 lbs (13 kg)	20 - 40 lbs (9 - 18 kg)
Banco dianteiro	Classe de tamanho	Não equipados com ISOFIX	
	Tipo de tamanho		
Assento ISOFIX para banco traseiro	Classe de tamanho	E[1]	B, B1[1]
	Tipo de tamanho	IL[2]	IL, IUF[3]
Banco traseiro central	Classe de tamanho	Não equipados com ISOFIX	
	Tipo de tamanho		

IL Adequado para sistemas de fixação de crianças ISOFIX particulares da categoria semiuniversal.Consulte as listas de recomendação dos fornecedores de sistemas de fixação de crianças para o veículo.

IUF Adequado para sistemas de fixação de crianças ISOFIX voltados para frente de categoria universal aprovados para uso com este grupo de massa e classe de tamanho ISOFIX.

[1]A classe de tamanho ISOFIX para os sistemas de assento para crianças universais e semi-universais é definida pelas letras maiúsculas de A a G.Essas letras de identificação estão gravadas no assento infantil ISOFIX.

[2]Na data desta publicação, o assento de segurança para bebês ISOFIX do grupo O+ é o Britax Romer Baby Safe.Consulte um Distribuidor Ford para obter os detalhes mais recentes relacionados aos assentos infantis que recomendamos.

[3]Na data desta publicação, o assento para crianças ISOFIX do grupo 1 recomendado é o Britax Romer Duo.Consulte um Distribuidor Ford para obter os detalhes mais recentes relacionados aos assentos infantis que recomendamos.

Focus (CD7) Brazil, Vehicles Built Up To: 12-06-2016, ptBRA, Edition date: 02/2015, First Printing

TRAVAS DE SEGURANÇA PARA CRIANÇAS

CUIDADO

Não é possível abrir as portas traseiras pelo lado de dentro se você tiver ativado a trava de segurança para crianças.


E176962

As travas de segurança para crianças estão localizadas na extremidade traseira de cada porta traseira e devem ser acionadas separadamente para cada porta.

Lado esquerdo

Gire no sentido anti-horário para travar e no sentido horário para destravar.

Lado direito

Gire no sentido horário para travar e no sentido anti-horário para destravar.

Focus (CD7) Brazil, Vehicles Built Up To: 12-06-2016, ptBRA, Edition date: 02/2015, First Printing

AFIVELAMENTO DOS CINTOS DE SEGURANÇA

CUIDADOS

Insira a lingueta na fivela até ouvir um clique distinto.Você não prendeu corretamente o cinto de segurança se não tiver ouvido um som de clique.

Verifique se os cintos de segurança estão guardados corretamente quando não estiverem em uso e que não estão do lado de fora do veículo ao fechar as portas.



E74124



E85817

Puxe o cinto de segurança de maneira uniforme.Ele pode travar se você puxá-lo bruscamente ou se o veículo estiver em um declive.

Os cintos de segurança laterais traseiros podem travar se você retornar o encosto do banco de uma posição dobrada para a posição vertical com força.Caso o cinto de segurança trave, coloque um pouco da fita do cinto de volta na posição retraída.

Pressione o botão vermelho na fivela para soltar o cinto de segurança.Segure a lingueta e deixe-a retrair completamente e de forma suave até sua posição retraída.

Focus (CD7) Brazil, Vehicles Built Up To: 12-06-2016, ptBRA, Edition date: 02/2015, First Printing

Usando os cintos de segurança durante a gravidez



CUIDADO

Posicione o cinto de segurança corretamente para sua segurança e da criança em gestação.Não use só o cinto de segurança abdominal ou de ombro.

As grávidas devem sempre usar o cinto de segurança.A porção abdominal do conjunto de cinto abdominal e de ombro deve ser posicionada embaixo, sobre os quadris e abaixo do abdômen e ajustada o mais confortavelmente possível.A porção do ombro do cinto deve ser posicionada de forma a cruzar na metade do ombro e no centro do peito.

AJUSTE DA ALTURA DO CINTO DE SEGURANÇA

CUIDADO

Posicione os ajustadores de altura do cinto de segurança de forma que o cinto passe pela metade de seu ombro.Não ajustar o cinto de segurança corretamente pode prejudicar a eficiência do cinto e aumentar o risco de ferimentos em uma colisão.



Para ajustar o cinto na altura do ombro, pressione o botão e deslize o ajustador de altura para cima ou para baixo.Solte-o e certifique-se que o ajustador ficou bem travado na posição escolhida.

LEMBRETE DO CINTO DE SEGURANÇA

CUIDADO

O sistema só garantirá proteção se você usar o cinto de segurança corretamente.

A luz de aviso é acesa e um sinal sonoro é emitido quando as seguintes condições forem atendidas:

- Os cintos de seguranças dianteiros não forem afivelados.
- O veículo ultrapassar uma velocidade relativamente baixa.

A luz também acenderá e o alarme soará se um cinto de segurança dianteiro estiver desafivelado enquanto o veículo estiver em movimento.

Focus (CD7) Brazil, Vehicles Built Up To: 12-06-2016, ptBRA, Edition date: 02/2015, First Printing

Se você não afivelar o cinto de segurança, a advertência desligará automaticamente após aproximadamente cinco minutos.

Focus (CD7) Brazil, Vehicles Built Up To: 12-06-2016, ptBRA, Edition date: 02/2015, First Printing

PRINCÍPIOS DE FUNCIONAMENTO

CUIDADOS

Airbags não inflam lentamente ou cuidadosamente e o risco de ferimentos graves por causa de um airbag acionado é maior próximo ao acabamento que cobre o módulo do airbag.

Todos os ocupantes do veículo, inclusive o motorista, devem sempre usar seus cintos de segurança adequadamente, mesmo quando for disponibilizado o sistema de segurança suplementar do airbag.O uso inadequado do cinto de segurança poderá aumentar gravemente o risco de ferimentos pessoais ou morte.

Crianças até 10 anos devem ser sempre transportadas no banco traseiro e estar sempre fixadas corretamente.Não seguir estas instruções poderá aumentar seriamente o risco de ferimentos ou morte.

Não tente fazer manutenção, reparar ou modificar os sistemas de segurança complementar do airbag ou seus fusíveis, pois você poderá ser seriamente ferido ou morto.Contate seu Distribuidor Ford o quanto antes.

Diversos componentes do sistema de airbag ficam quentes após a inflação.Não toque-os após a inflação, pois isso pode resultar em ferimentos graves.

Se o airbag tiver sido acionado, ele não funcionará novamente e deverá ser substituído imediatamente.Se o airbag não for substituído, a área não reparada aumentará o risco de ferimentos numa colisão.

Os airbags é um sistema de fixação complementar e são projetados para trabalhar com os cintos de segurança de forma a proteger o motorista e o passageiro da frente do lado direito de determinados ferimentos na parte superior do corpo.Os airbags não inflam lentamente; há risco de ferimento com o acionamento do airbag.

Nota: *Você ouvirá um ruído alto e verá uma nuvem de resíduos de pó inofensivos se um airbag for acionado.Isto é normal.*

Os airbags inflam e desinflam rapidamente na ativação.Depois do acionamento do airbag, é normal perceber um resíduo poroso semelhante a fumaça ou sentir o cheiro de queimado do propulsor, que pode irritar a pele e os olhos, mas nenhum desses resíduos é tóxico.

Ao mesmo tempo que o sistema é projetado para reduzir ferimentos graves, o contato com o airbag em ação também pode causar abrasões ou inchaço.A perda temporária de audição também pode ocorrer e é acarretada pelo ruído associado ao acionamento do airbag.Já que os airbags devem ser inflados rapidamente e com uma força considerável, existe o risco de morte e ferimentos graves como fraturas, lesões de face e olhos ou lesões internas, principalmente para os ocupantes que não estiverem fixados corretamente ou que estiverem fora da posição correta na ocasião do acionamento do airbag.Portanto, é extremamente importante que os ocupantes estejam sentados corretamente o mais distante possível do módulo do airbag, mantendo o controle do veículo ao mesmo tempo.

A manutenção de rotina dos airbags não é obrigatória.

Focus (CD7) Brazil, Vehicles Built Up To: 12-06-2016, ptBRA, Edition date: 02/2015, First Printing

AIRBAG DO MOTORISTA

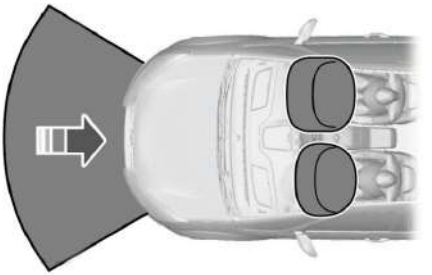

E74302

O airbag é acionado durante colisões frontais significativas.O airbag se infla em alguns milésimos de segundo e é esvaziado em contato com o ocupante, amortecendo assim o movimento do corpo para frente.Em colisões frontais menores, capotagens, colisões traseiras e colisões laterais, o airbag não é acionado.

AIRBAG DO PASSAGEIRO

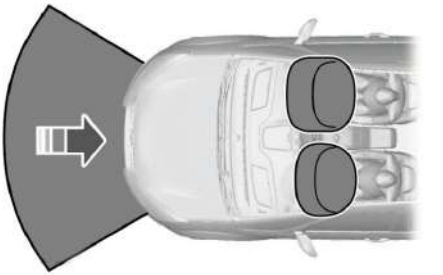

E74302

O airbag será acionado durante colisões frontais significativas ou colisões laterais de até 30 graus pela esquerda ou direita.O airbag inflará em alguns milésimos de segundo e será esvaziado ao entrar em contato com o ocupante, amortecendo assim o movimento do corpo para frente.Em colisões frontais menores, colisões laterais, colisões traseiras ou capotagens, o airbag não será acionado.

AIRBAGS LATERAIS (Se equipado)

CUIDADO

Use capas de banco projetadas para bancos com airbags laterais.Instale-as em um Distribuidor Ford.

Focus (CD7) Brazil, Vehicles Built Up To: 12-06-2016, ptBRA, Edition date: 02/2015, First Printing



E72658

Os airbags estão situados dentro do encosto dos bancos dianteiros.Há uma etiqueta no lado do encosto do banco para indicar isto.

O airbag é acionado durante colisões laterais significativas.Ele também pode ser acionado durante colisões frontais significativas.O airbag não é acionado em colisões laterais e frontais secundárias, colisões traseiras ou capotagens.

AIRBAGS DE CORTINA (Se equipado)

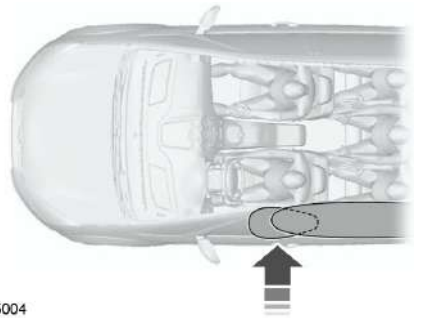

E75004

Os airbags estão localizados sobre as janelas laterais dianteiras e traseiras.

O airbag é acionado durante colisões laterais significativas.Ele também é acionado durante colisões frontais significativas em ângulo.O airbag de cortina não é acionado em colisões laterais e frontais secundárias, colisões traseiras e capotagens.

Focus (CD7) Brazil, Vehicles Built Up To: 12-06-2016, ptBRA, Edition date: 02/2015, First Printing

INFORMAÇÕES GERAIS SOBRE FREQUÊNCIAS DE RÁDIO

Nota: *Mudanças ou modificações não expressamente aprovadas pela parte responsável pela conformidade podem anular a autoridade do usuário de operar o equipamento.*

O alcance operacional típico do transmissor é de aproximadamente 10 m.

A redução do alcance operacional pode ser causada por:

- condições de tempo
- proximidade a torres de rádio
- estruturas ao redor do veículo
- outros veículos estacionados perto do seu.

A frequência de rádio usada pelo controle remoto também pode ser usada por outros transmissores de rádio, por exemplo rádios amadores, equipamentos médicos, fones sem fios, controles remotos sem fios, telefones celulares, carregadores de bateria e sistemas de alarme.Se houver interferência nas frequências, você não poderá usar seu controle remoto.Você pode trancar e destrancar as portas com a chave.

Nota: *Certifique-se de que o veículo esteja trancado antes de deixá-lo desacompanhado.*

Nota: *Se você estiver dentro do alcance, o controle remoto será acionado se você pressionar qualquer botão sem querer.*

Nota: *O controle remoto contém componentes elétricos sensíveis.A exposição à umidade ou o impacto pode ocasionar danos permanentes.*

CONTROLE REMOTO - VEÍCULOS COM: CHAVE CANIVETE

Programando um controle remoto novo

Entre em contato com um Distribuidor Ford.

Reprogramando a função de destravamento

Nota: *Quando você pressiona o botão de destravamento, todas as portas são destravadas ou só a porta do motorista é destravada. Pressione novamente o botão Abrir para destravar todas as portas.*

Pressione e mantenha simultaneamente pressionados os botões de travamento e de destravamento do controle remoto durante pelo menos quatro segundos com a ignição desligada. As luzes de seta piscam duas vezes para confirmar a mudança.

Para retornar à função de destravamento original, repita o processo.

Trocando a bateria do controle remoto

O controle remoto usa uma bateria de lítio do tipo moeda de três volts CR2032 ou equivalente.



Certifique-se de descartar as baterias usadas de um modo amigável ao meio ambiente. Oriente-se junto às autoridades locais com relação à reciclagem de baterias usadas.

Focus (CD7) Brazil, Vehicles Built Up To: 12-06-2016, ptBRA, Edition date: 02/2015, First Printing

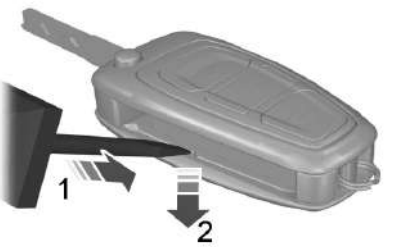

E128809

1. Insira uma ferramenta adequada (por exemplo, uma chave de fenda) na posição exibida e empurre o grampo delicadamente.
2. Pressione o grampo para baixo para liberar a tampa da bateria.



E128810

3. Remova com cuidado a cobertura da bateria.



E128811

Nota: *Não toque nos contatos da bateria ou na placa de circuito impresso com a chave de fenda.*

4. Vire o controle remoto para remover a bateria.
5. Instale a nova bateria com o sinal de + voltado para cima.
6. Reinstale a tampa da bateria.

Nota: *Não remova nenhuma graxa dos terminais da bateria ou da superfície traseira da placa de circuito impresso.*

Nota: *Você não precisa reprogramar o controle remoto depois trocar a bateria; ele deve funcionar normalmente.*

Localizando o veículo

Pressione o botão de travamento na chave duas vezes em três segundos.Os indicadores de direção piscarão.

Os indicadores de direção não piscarão se:

- O travamento não tiver sido bem-sucedido.
- Alguma porta ou o porta-malas estiver aberto.
- O capô estiver aberto em veículos com alarme antifurto.

Focus (CD7) Brazil, Vehicles Built Up To: 12-06-2016, ptBRA, Edition date: 02/2015, First Printing

CONTROLE REMOTO - VEÍCULOS COM: ENTRADA SEM CHAVE (Se equipado)

Chave de acesso inteligente



E162192

Lâmina da chave

A chave de acesso inteligente também contém uma lâmina de chave removível que você pode usar para destravar o veículo.

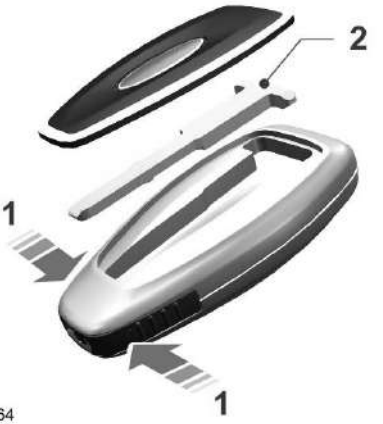

E87964

Para liberar a lâmina da chave:

1. Pressione e mantenha pressionados os botões nas extremidades para soltar a cobertura.Cuidadosamente remova a cobertura.
2. Remova a lâmina da chave.

Programando um controle remoto novo

Para programar um controle remoto adicional Consulte **Segurança** (página 51).

Trocando a bateria do controle remoto



Certifique-se de descartar as baterias usadas de um modo amigável ao meio ambiente.Oriente-se junto às autoridades locais com relação à reciclagem.

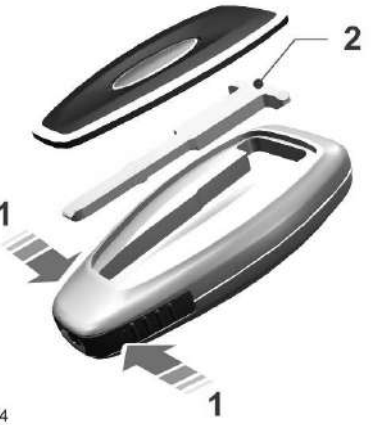

E87964

1. Pressione e mantenha pressionados os botões nas extremidades para soltar a cobertura.Cuidadosamente remova a cobertura.
2. Remova a lâmina da chave.

Focus (CD7) Brazil, Vehicles Built Up To: 12-06-2016, ptBRA, Edition date: 02/2015, First Printing



E105362

3. Usa uma ferramenta adequada, por exemplo, uma chave de fenda, para separar cuidadosamente as duas metades do controle remoto.



E119190

4. Gire a chave de fenda na posição mostrada para separar as duas metades do controle remoto.



E125860

Nota: *Não toque nos contatos da bateria ou na placa de circuito impresso com a chave de fenda.*

5. Retire cuidadosamente a bateria com a chave de fenda.
6. Instale a bateria nova (3V CR 2032) com o polo + para baixo.
7. Monte as duas metades do controle remoto.
8. Reinstale a lâmina da chave.

Nota: *Não remova nenhuma graxa dos terminais da bateria ou da superfície traseira da placa de circuito impresso.*

Nota: *A substituição da bateria não exclui o transmissor do veículo.O transmissor deve funcionar normalmente.*

Localizando o veículo

Pressione o botão de travamento na chave duas vezes em três segundos.A buzina possivelmente soará e as luzes de seta piscarão.

A buzina possivelmente soará duas vezes e as luzes de seta não piscarão se:

- O travamento não tiver sido bem-sucedido.
- Alguma porta ou a tampa do porta-malas estiver aberta.
- O capô estiver aberto em veículos com alarme antifurto ou partida remota.

Focus (CD7) Brazil, Vehicles Built Up To: 12-06-2016, ptBRA, Edition date: 02/2015, First Printing

SUBSTITUIÇÃO DE UMA CHAVE OU CONTROLE REMOTO PERDIDOS

Chaves ou controles remotos adicionais ou de reposição podem ser adquiridos em seu Distribuidor Ford.Seu Distribuidor Ford pode programar os transmissores em seu veículo.

Focus (CD7) Brazil, Vehicles Built Up To: 12-06-2016, ptBRA, Edition date: 02/2015, First Printing

PRINCÍPIOS DE FUNCIONAMENTO

O sistema permite programar chaves com modos de condução restritos para promover bons hábitos de condução.Você pode usar todas menos uma das chaves programadas para o seu veículo com estes modos restritos.

Qualquer chave não programada é chamada de chave do administrador, ou chave admin.Elas podem ser usadas para:

- Criar um MyKey.
- Programar definições de MyKey configuráveis.
- Limpar todos os recursos do MyKey

Quando você programa um MyKey, tem acesso às seguintes informações pela tela de informações:

- Quantas chaves admin e MyKeys estão programados para o seu veículo.
- A distância total que seu veículo percorreu usando um MyKey.

Nota: *Ligue a ignição para usar o sistema.*

Nota: *Todos os MyKeys são programados com as mesmas configurações.Você não pode programá-las individualmente.*

Configurações não ajustáveis

As seguintes configurações não podem ser mudadas:

- Lembrete do cinto de segurança.Você não pode desativar este recurso.O sistema de áudio ficará mudo enquanto os cintos de segurança dos passageiros dos bancos dianteiros não estiverem afivelados.
- Aviso prévio de baixo nível de combustível.O aviso de nível baixo de combustível é acionado com antecedência, dando ao usuário do MyKey mais tempo para reabastecer.
- Os recursos de assistência ao motorista, se equipados no veículo, são ativados: por exemplo, assistência no estacionamento e sistema de informações de ponto cego (BLIS) com alerta de tráfego cruzado.

Configurações ajustáveis

Você pode ajustar as configurações do MyKey quando você cria um MyKey pela primeira vez.Você também pode alterar as configurações posteriormente com uma chave admin.

As seguintes configurações podem ser definidas usando uma chave admin:

- É possível definir um limite de velocidade do veículo.Os avisos serão mostrados na tela seguidos por um sinal sonoro quando seu veículo alcançar a velocidade definida.Você não pode cancelar a velocidade definida pressionando o pedal do acelerador até o fim ou definindo o controle de cruzeiro.

Focus (CD7) Brazil, Vehicles Built Up To: 12-06-2016, ptBRA, Edition date: 02/2015, First Printing

CUIDADO

Não defina o limite de velocidade máxima do MyKey para um limite que impedirá o motorista de manter uma velocidade segura, considerando os limites de velocidade publicados e as condições predominantes da estrada.O motorista sempre é responsável pela condução de acordo com as leis locais e as condições predominantes.A não observância dessa instrução pode resultar em acidentes ou ferimentos.

- Diversos lembretes de velocidade do veículo podem ser configurados.Quando você selecionar uma velocidade, ela será mostrada na tela, seguida de um tom audível, quando a velocidade do veículo selecionada previamente for ultrapassada.
- O volume máximo do sistema de áudio é 45%.Uma mensagem será mostrada na tela quando você tentar ultrapassar o volume limitado.O controle automático de volume será desativado.
- Configuração sempre ligada.Quando ele estiver selecionado você não poderá desativar a assistência de emergência ou o recurso não perturbe.

Veículos com entrada sem chave

Se um MyKey e uma chave admin estiverem presentes, seu veículo só reconhecerá a chave admin.

CRIAÇÃO DE UMA MYKEY

Use a tela de informações para criar uma MyKey:

1. Insira a chave que você deseja programar na ignição.Se o veículo estiver equipado com a partida por botão, coloque o controle remoto dentro da abertura reserva.A localização da abertura de backup é fornecida em outro capítulo. Consulte **Ativação e desativação do motor** (página 106).
2. Ligue a ignição.
3. Acesse o menu principal nos controles da tela de informações.Use as teclas de seta para acessar as seguintes seleções de menu:

Mensagem	Ação e descrição
Configurações	Pressione o botão **OK** ou a tecla de seta para a direita.
MyKey	Pressione o botão **OK** ou a tecla de seta para a direita.
Criar MyKey	Mantenha pressionado o botão **OK**.

Quando solicitado, segure o botão **OK** até você vir uma mensagem informando para rotular essa chave como MyKey.A chave será restrita no próximo arranque.

A MyKey foi criada com sucesso.Certifique-se de etiquetá-la de modo a distingui-la das chaves admin.

Focus (CD7) Brazil, Vehicles Built Up To: 12-06-2016, ptBRA, Edition date: 02/2015, First Printing

É possível também programar definições configuráveis para as chaves.Consulte **Programar/Alterar definições configuráveis**.

Programar/Alterar definições configuráveis.

Use a tela de informações para acessar suas definições MyKey configuráveis.

1. Ligue a ignição usando uma chave de administrador ou controle remoto.
2. Acesse o menu principal nos controles da tela de informações.Use as teclas de seta para acessar as seguintes seleções de menu:

Mensagem	Ação e descrição
Config.	Pressione o botão **OK** ou a tecla de seta para a direita.
MyKey	Mantenha pressionado o botão **OK**.

Nota: *É possível limpar ou alterar as configurações da sua MyKey a qualquer momento durante o mesmo ciclo da chave, conforme você criou a MyKey.Depois de desligar o veículo, entretanto, você precisará de uma chave admin para alterar ou apagar suas configurações MyKey.*

CANCELAMENTO DE TODAS AS MYKEYS

Você pode limpar ou alterar as configurações de MyKey usando o controle da tela de informações no volante. Consulte **Mostradores de informações** (página 78).

Ligue a ignição usando uma chave de administrador.

Para limpar todas as MyKeys de todas as configurações de MyKey, pressione o botão de seta para esquerda a fim de acessar o menu principal e role até:

Mensagem	Ação e descrição
Configurações	Pressione o botão **OK**.
MyKey	Pressione o botão **OK**.
Apagar MyKeys	Mantenha pressionado o botão **OK** até que a mensagem a seguir seja exibida.
Todas MyKeys apagadas	

Nota: *Ao limpar as MyKeys, você remove todas as restrições e retorna todas as MyKeys ao status original da chave admin.*

Focus (CD7) Brazil, Vehicles Built Up To: 12-06-2016, ptBRA, Edition date: 02/2015, First Printing

VERIFICAÇÃO DO ESTADO DO SISTEMA MYKEY

É possível localizar informações sobre as MyKeys programadas usando a tela de informações. Consulte **Mostradores de informações** (página 78).

Distância da MyKey

Registra a distância percorrida quando os motoristas usam uma MyKey.A única maneira de excluir a distância acumulada é usando uma chave admin para limpar todas as MyKeys.Se a distância não acumular conforme esperado, é porque o usuário pretendido não está usando a MyKey ou um usuário de chave admin apagou e recriou uma MyKey recentemente.

Número de MyKeys

Indica o número de MyKeys programadas para o seu veículo.Use esse recurso para detectar quantas MyKeys existem para o seu veículo e determinar quando todas as MyKeys foram excluídas.

Número de chaves de administrador

Indica quantas chaves de administrador são programadas para o seu veículo.Use esse recurso para determinar quantas chaves admin você tem para o seu veículo e detectar se uma MyKey adicional foi programada.

UTILIZAÇÃO DE MYKEY COM SISTEMAS DE PARTIDA REMOTA

A MyKey não é compatível com sistemas de partida remota do mercado não aprovados pela Ford.Se você optar por instalar um sistema de partida remota, consulte um Distribuidor Ford para um sistema de partida remota aprovado pela Ford.

DIAGNÓSTICO DE FALHAS MYKEY

Condição	Causas possíveis
Não consigo criar uma MyKey.	A chave usada para dar a partida no veículo não é uma chave admin. A chave usada para dar a partida no veículo é a única chave.Sempre deve haver pelo menos uma chave admin. Veículos com partida sem chave: o transmissor de partida sem chave não foi colocado na abertura reserva, localizada no console central. Consulte **Informações gerais** (página 106). O sistema antifurto passivo está desativado ou no modo ilimitado.
Eu não consigo programar as definições configuráveis.	A chave usada para dar a partida no veículo não é uma chave admin.

Focus (CD7) Brazil, Vehicles Built Up To: 12-06-2016, ptBRA, Edition date: 02/2015, First Printing

Condição	Causas possíveis
	Não há nenhuma MyKey programada para o seu veículo. Consulte **Criação de uma MyKey** (página 39).
Não consigo limpar as MyKeys.	A chave usada para dar a partida no veículo não é uma chave admin. Não há nenhuma MyKey programada para o seu veículo. Consulte **Criação de uma MyKey** (página 39).
Eu perdi a única chave admin.	Compre uma chave nova em um Distribuidor Ford.
Eu perdi uma chave.	Programe uma chave sobressalente. Consulte **Sistema Antifurto Passivo** (página 51).
A distância da MyKey não se acumula.	A MyKey não está sendo usada pelo usuário designado. As MyKeys foram limpas. Consulte **Cancelamento de todas as MyKeys** (página 40).
Nenhuma MyKey funciona com o comando remoto de entrada sem chave.	Um transmissor admin está presente na partida do veículo. Nenhuma MyKey foi criada. Consulte **Criação de uma MyKey** (página 39).

Focus (CD7) Brazil, Vehicles Built Up To: 12-06-2016, ptBRA, Edition date: 02/2015, First Printing

TRAVAMENTO E DESTRAVAMENTO

Você pode utilizar o controle de travamento elétrico de porta ou o controle remoto para travar e destravar o veículo.

Travas Elétricas das Portas

O controle de trava elétrica das portas localiza-se nos painéis das portas do motorista e do passageiro.

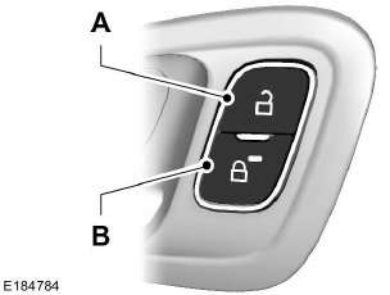

A Destravar.

B Travar.

Indicador de Trava da Porta

Um LED no controle de travamento elétrico de porta acenderá quando a porta for travada.

Ele permanecerá aceso por até cinco minutos depois que você desligar a ignição.

Inibidor do interruptor de travamento de porta

Quando você travar eletronicamente o veículo, o interruptor de travamento elétrico de porta não funcionará mais após aproximadamente 11 segundos.

Você deve destravar o veículo com o controle remoto, ou ligar a ignição, para restaurar a função desses botões.

Abrindo uma porta traseira pelo lado de dentro

Puxe a maçaneta interna da porta para abrir uma porta traseira.

Nota: *Possivelmente, você precisará puxar a maçaneta interna da porta duas vezes se o veículo tiver sido travado pelo lado de dentro.*

Controle Remoto

Você pode usar o controle remoto a qualquer momento.

O botão de liberação do compartimento de bagagem/tampa do porta-malas só funcionará quando a velocidade do veículo for inferior a 7 km/h.

Destravando as portas (destravamento em dois estágios)



Pressione o botão para destravar a porta do motorista. Pressione o botão novamente dentro de três segundos para destravar todas as portas. Os indicadores de direção piscarão.

Pressione e segure os botões de travamento e destravamento no controle remoto por três segundos para alternar do modo de destravamento da porta do motorista para todas as portas.As luzes de seta piscarão duas vezes para indicar uma mudança no modo de destravamento.O modo de destravamento da porta do motorista só destravará a porta quando você pressionar o botão de destravamento uma vez.O modo de destravamento de todas as portas destravará as mesmas quando você pressionar o botão de destravamento uma vez.O modo de destravamento se aplica ao controle remoto e à entrada sem chave.

Focus (CD7) Brazil, Vehicles Built Up To: 12-06-2016, ptBRA, Edition date: 02/2015, First Printing

Travando as Portas



Pressione o botão para travar todas as portas.Os indicadores de direção piscarão.Pressione o botão novamente dentro de três segundos para confirmar que todas as portas estão travadas.As portas serão travadas novamente, a buzina soará e as luzes de seta piscarão se todas as portas e o compartimento de bagagem/tampa do porta-molas estiverem fechados.

Trancamento incorreto

Se qualquer porta ou o compartimento de bagagem/tampa do porta-malas estiver aberto, ou se o capô estiver aberto em veículos equipados com alarme antirroubo ou partida remota, a buzina soará duas vezes e as luzes de seta não piscarão.

Abrindo o compartimento de bagagem/tampa do porta-malas



Pressione duas vezes em três segundos para destravar o compartimento de bagagem/tampa do porta-malas.

Antes de dirigir o veículo, certifique-se de que o compartimento de bagagem/tampa do porta-malas esteja fechado.Um compartimento de bagagem/tampa do porta-malas destravado pode ocasionar a queda de objetos ou a obstrução da sua visão.

Fechando o compartimento de bagagem/tampa do porta-malas

O compartimento de bagagem/tampa do porta-malas não fechará completamente se uma chave passiva estiver dentro do compartimento de bagagem com as portas travadas.

Nota: *Se uma segunda chave passiva estiver dentro da faixa de detecção do compartimento de bagagem/tampa do porta-malas, o compartimento de bagagem/tampa do porta-malas poderá ser totalmente fechado.*

Destravamentos inteligentes para chave canivete

Eles ajudam a evitar que você fique do lado de fora ao travar o veículo com a chave na ignição.

Quando você abre uma das portas dianteiras e trava o veículo com o controle de travamento elétrico de porta, todas as portas serão travadas e destravadas e a buzina soará duas vezes se a chave ainda estiver na ignição.

Você ainda pode travar o veículo com a chave na ignição.Para fazer isso, pressione o botão de travamento no controle remoto até mesmo se as portas não estiverem fechadas.

Se as duas porta dianteiras estiverem fechadas, o veículo poderá ser travado com qualquer método, independentemente da chave estar na ignição ou não.

Destravamentos inteligentes para chaves passivas (Se equipado)

Eles ajudam a evitar o travamento da chave dentro do compartimento de passageiros ou da área de carga traseira.

Quando você travar o veículo eletronicamente com qualquer porta aberta, a transmissão no estacionamento (P) e a ignição desligada, o sistema procurará uma chave passiva no compartimento de passageiros depois que a última porta for fechada.Se o sistema detectar uma chave, todas as portas serão destravadas imediatamente e a buzina soará duas vezes, indicando que uma chave está no interior.

Focus (CD7) Brazil, Vehicles Built Up To: 12-06-2016, ptBRA, Edition date: 02/2015, First Printing

É possível substituir o recurso de destravamento inteligente e travar propositalmente a chave passiva dentro do veículo.Para isso, trave o veículo depois que todas as portas estiverem fechadas:

- Pressionando o botão de travamento em outra chave passiva.
- Tocando na área de travamento na parte dianteira da maçaneta da porta com outra chave passiva em mãos.

Quando você abrir uma das portas dianteiras e travar o veículo usando o controle da trava elétrica da porta, todas as portas serão travadas e destravadas em seguida se:

- A ignição estiver ligada.
- A ignição estiver desligada e a transmissão não estiver na posição estacionamento (P).

Chaves passivas desativadas

As chaves passivas deixadas dentro do veículo quando ele é trancado serão desativadas.

Você não pode usar uma chave passiva desativada para ligar a ignição.

Você reativará as chaves passivas desativadas quando ligar a ignição usando uma chave válida.

Trancamento auto

O travamento automático trava todas as portas quando ocorrem todas as seguintes condições:

- Todas as portas estiverem fechadas.
- A ignição estiver ligada.
- Você engrenar qualquer marcha e colocar o veículo em movimento.
- O veículo atingir uma velocidade superior a 7 km/h.

Abertura auto

O destravamento automático destrava todas as portas quando ocorrem todas as seguintes condições:

- A ignição estiver ligada, todas as portas estiverem fechadas e o veículo estiver em movimento a uma velocidade superior a 7 km/h.
- O veículo parar e você colocar a ignição na posição OFF ou ACCESSORY.
- Você abrir a porta do motorista em até 10 minutos após desligar a ignição ou colocá-la na posição acessório.

Nota: *Se você travar o veículo eletronicamente após desligar a ignição com a porta do motorista fechada, as portas não serão destravadas automaticamente.*

Ativação e desativação do travamento e o destravamento automáticos

É possível ativar ou desativar os recursos de travamento e destravamento automático de forma independente.

Para ativar ou desativar o travamento automático, faça o seguinte:

1. Ligue a ignição.
2. Pressione o controle de destravamento elétrico de porta três vezes.
3. Desligue a ignição.
4. Pressione o controle de destravamento elétrico de porta três vezes.
5. Ligue a ignição.A buzina soará indicando que o veículo está no modo de programação.
6. Pressione o controle de destravamento elétrico de porta e, em até cinco segundos, pressione o controle de travamento elétrico de porta.A buzina soará uma vez se ele estiver desativado ou duas vezes se ele estiver ativado.

Focus (CD7) Brazil, Vehicles Built Up To: 12-06-2016, ptBRA, Edition date: 02/2015, First Printing

7. Desligue a ignição.A buzina soará indicando que a programação está concluída.

Para ativar ou desativar o destravamento automático, faça o seguinte:

1. Ligue a ignição.
2. Pressione o controle de destravamento elétrico de porta três vezes.
3. Desligue a ignição.
4. Pressione o controle de destravamento elétrico de porta três vezes.
5. Ligue a ignição.A buzina soará indicando que o veículo está no modo de programação.
6. Pressione o controle de travamento elétrico de porta e, em até cinco segundos, pressione o controle de destravamento elétrico de porta.A buzina soará uma vez se ele estiver desativado ou duas vezes se ele estiver ativado.
7. Desligue a ignição.A buzina soará indicando que a programação está concluída.

Entrada Iluminada

As lâmpadas internas e as lâmpadas externas de seleção acenderão quando as portas forem destravadas com o sistema de entrada remota.

As lanternas serão desligadas se:

- A ignição estiver ligada.
- Você pressionar o botão de travamento do controle remoto.
- Decorrerem 25 segundos.

As lanternas não serão desligadas se:

- Você acendê-las com o controle de iluminação.
- Qualquer porta estiver aberta.

Saída Iluminada

Para veículos com uma chave canivete, as lâmpadas internas e as lâmpadas externas de seleção acenderão quando você fechar todas as portas, desligar a ignição e remover a chave.

As lâmpadas apagarão se todas as portas permanecerem fechadas e:

- Decorrerem 25 segundos.
- Você inserir a chave na ignição em veículos que tenham somente chave canivete.
- Você pressionar o interruptor de ignição por botão de pressão em veículos que tenham somente chave passiva.

Economia da Bateria

Se você deixar as luzes de cortesia, as luzes internas ou os faróis acesos, a economia de bateria os desligará 10 minutos depois que você desligar a ignição.

Economia de bateria no modo de acessórios para chaves passivas (se equipado)

Se você deixar a ignição ligada, ela desligará quando detectar um determinado volume de descarga de bateria ou após 45 minutos.

Abrindo o compartimento de bagagem/tampa do porta-malas

Com o controle remoto



Pressione duas vezes em três segundos para destravar o compartimento de bagagem/tampa do porta-malas.

Focus (CD7) Brazil, Vehicles Built Up To: 12-06-2016, ptBRA, Edition date: 02/2015, First Printing

Do lado externo do veículo

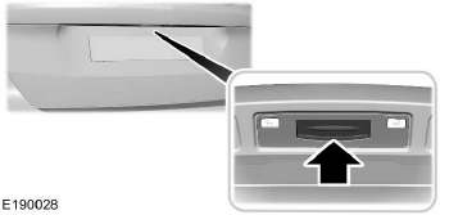
E190028

Pressione o botão de liberação acima da placa de licença para destravar o compartimento de bagagem/tampa do porta-malas.O veículo deve estar destravado ou ter uma chave passiva a uma distância de até 1,5 m do compartimento de bagagem/tampa do porta-malas.

PORTA DO COMPARTIMENTO DE BAGAGEM MANUAL

CUIDADOS

É extremamente perigoso andar na área de carga, dentro ou fora do veículo.Em uma colisão, as pessoas que estiverem nessas áreas estarão mais suscetíveis a ferimentos graves ou morte.Não deixe que as pessoas permaneçam em áreas do veículo não equipadas com bancos e cintos de segurança.Verifique se todos os indivíduos em seu veículo estão em um banco e usando corretamente o cinto de segurança.A não observância dessa instrução pode resultar em danos pessoais graves ou morte.

Certifique-se de que a porta do compartimento de bagagem esteja fechada e travada para evitar que a fumaça do escapamento entre no veículo.Isso também evitará que passageiros e cargas caiam do veículo.Se você precisar dirigir com a porta do compartimento de bagagem aberta, mantenha a ventilação ou os vidros abertos para que o ar externo entre no veículo.A não observância dessa instrução pode resultar em danos pessoais graves.

Nota: *Seja cuidadoso ao abrir e fechar a porta do porta-malas em uma garagem ou área fechada para evitar danos à porta do porta-malas.*

Nota: *Não pendure nada, por exemplo, um suporte de bicicleta, no vidro ou na porta do compartimento de bagagem.Isso pode danificar a porta do porta-malas e seus componentes.*

Nota: *Não deixe a porta do porta-malas aberta ao dirigir. Isso pode danificar a porta do porta-malas e seus componentes.*

Abrindo a porta do porta-malas

Manualmente


E190028

Pressione o botão de liberação acima da placa de licença para destravar a porta do porta-malas.

Com o controle remoto



Pressione o botão duas vezes dentro de três segundos.

Focus (CD7) Brazil, Vehicles Built Up To: 12-06-2016, ptBRA, Edition date: 02/2015, First Printing

Fechando a porta do porta-malas


E155976

Uma alça está localizada na parte interna da porta do porta-malas para ajudar no fechamento.

ENTRADA SEM CHAVE (Se equipado)

Informações gerais

O sistema não funciona se:

- A bateria do veículo estiver descarregada.
- A bateria da chave passiva estiver descarregada.
- Houver interferência nas frequências passivas da chave.

Nota: *Se o sistema não funcionar, você vai precisar usar a lâmina da chave para trancar e destrancar o veículo.*

O sistema permite operar o veículo sem o uso de uma chave ou controle remoto.

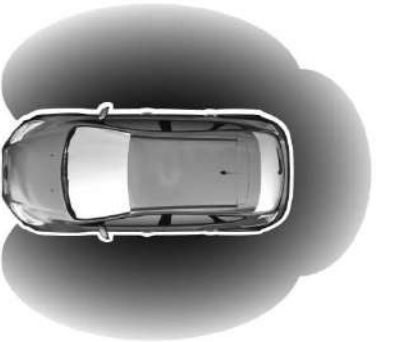
E78276

A abertura e fechamento passivos exigem a localização de uma chave passiva válida dentro de uma das três faixas externas de alcance de detecção.Elas estão localizadas a aproximadamente cinco pés (um metro e meio) das maçanetas da portas dianteiras e da tampa do porta-malas.

Nota: *Possivelmente, o sistema não funcionará se a chave passiva estiver perto de objetos de metal ou dispositivos eletrônicos, como chaves ou celulares.*

Chave passiva

O veículo pode ser travado e destravado com a chave passiva.Você também pode usar a chave passiva como controle remoto para travar e destravar o veículo. Consulte **Travamento e destravamento** (página 43).

Trancando o veículo

Nota: *O veículo não é travado automaticamente. Se você não tocar em um sensor de travamento, o veículo permanecerá destravado.*

Focus (CD7) Brazil, Vehicles Built Up To: 12-06-2016, ptBRA, Edition date: 02/2015, First Printing

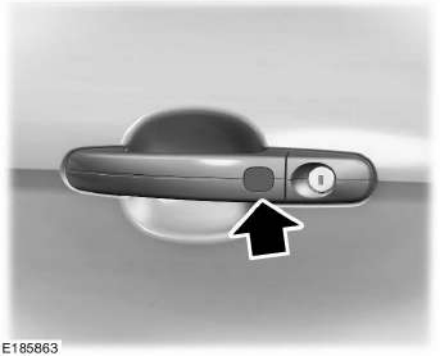
E185863

Os botões da trava ficam situados em cada uma das portas da frente.

Para travamento central e para ativar o alarme, pressione o botão de travamento uma vez.

Para a trava dupla e para ativar o alarme, pressione um botão de travamento duas vezes em três segundos.

Nota: *Ao travar o veículo, não segure a maçaneta da porta.*

Nota: *Mantenha a superfície da maçaneta livre para ter a certeza de que o sistema está funcionando corretamente.*

Nota: *O veículo permanecerá travado por aproximadamente um segundo.Quando o período de retardo terminar você pode abrir as portas novamente, contanto que a chave passiva esteja dentro do respectivo alcance de detecção.*

Duas piscadas rápidas dos indicadores de direção confirmam que todas as portas e a porta do porta-malas foram travadas e que o alarme foi ativado.

Porta do porta-malas

A tampa do porta-malas não pode ser fechada e abrirá novamente se a chave passiva estiver no compartimento de bagagem com as portas travadas.

Nota: *Se uma segunda chave passiva válida estiver localizada dentro da faixa de detecção da porta do porta-malas, a porta do porta-malas pode ser fechada.*

Destrancando o veículo

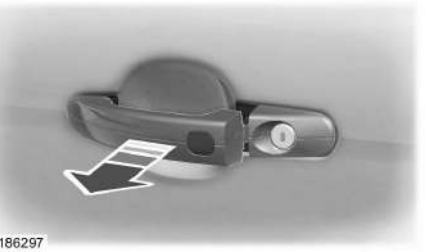
E186297

Puxe a maçaneta externa da porta para destravar e abrir a porta. Não toque no sensor de travamento na parte dianteira da maçaneta.

Uma piscada demorada dos indicadores de direção confirma que todas as portas e a porta do porta-malas foram destravadas e que o alarme foi desativado.

Nota: *Uma chave passiva válida deve estar localizada dentro do alcance de detecção daquela porta.*

Destravando só a porta do motorista

Você pode programar o sistema para que somente a porta do motorista seja destravada. Consulte **Travamento e destravamento** (página 43).

Focus (CD7) Brazil, Vehicles Built Up To: 12-06-2016, ptBRA, Edition date: 02/2015, First Printing

Se a função de destravamento for reprogramada de modo que somente a porta do motorista seja destravada, acontecerá o seguinte:

- Se a porta do motorista for a primeira porta a ser aberta, as outras portas permanecerão trancadas.Todas as outras portas poderão ser destravadas de dentro do veículo através do botão de destravamento localizado na porta do motorista e na porta do passageiro da frente.As portas poderão ser destravadas individualmente, puxando as maçanetas internas dessas portas.
- Se a porta do passageiro da frente for a primeira porta a ser aberta, todas as portas e a tampa do porta-malas serão destravadas.

Chaves desativadas

Qualquer chave deixada dentro do veículo quando ele é trancado será desativada.

Você não pode usar uma chave desativada para ligar a ignição ou dar a partida no motor.

Você deve ativar todas as chaves passivas novamente para voltar a usá-las.Para ativar todas as chaves passivas, destrave o veículo usando uma chave passiva que não tenha sido desativada ou a função de destravamento do controle remoto.Todas as chaves passivas serão ativadas se você ligar a ignição ou der partida no veículo com uma chave válida.

Nota: *Você ainda poderá dar partida no veículo quando a chave passiva estiver na posição reserva.*

Travando e destravando as portas com a lâmina de chave

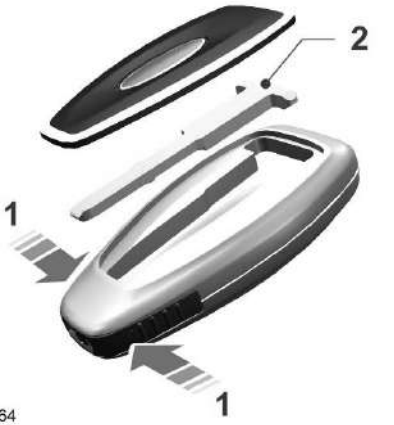

1. Cuidadosamente remova a cobertura.
2. Remova a lâmina de chave e insira-a na fechadura.

Nota: *Só a maçaneta da porta do motorista tem uma fechadura com miolo.*

Focus (CD7) Brazil, Vehicles Built Up To: 12-06-2016, ptBRA, Edition date: 02/2015, First Printing

SISTEMA ANTIFURTO PASSIVO

Princípio de Operação

O sistema impede alguém de ligar o motor com uma chave incorretamente codificada.

Nota: *Não deixe as chaves corretamente codificadas no veículo.Leve sempre as suas chaves e tranque todas as portas ao deixar o veículo.*

Chaves codificadas

Se você perder uma chave, poderá obter uma reposição em seu Distribuidor Ford.Se possível, informe o número da chave marcado na etiqueta fornecida junto com as chaves originais.Também é possível obter chaves extras em seu Distribuidor Ford.

Nota: *Apague e recodifique todas as suas chaves adicionais se você perder uma chave.Recodifique as chaves de reposição junto com suas chaves existentes.Consulte um Distribuidor Ford para obter mais informações.*

Nota: *Não bloqueie suas chaves com objetos de metal.Isto pode impedir o receptor de reconhecer uma chave codificada.*

Armando o imobilizador do motor

Quando desligar a ignição, o imobilizador do motor é armado automaticamente.

Desarmando o imobilizador do motor

Quando você liga a ignição o imobilizador do motor será desarmado automaticamente se uma chave corretamente codificada for usada.

Se você não conseguir dar a partida no veículo com uma chave corretamente codificada, solicite a verificação do veículo por um Distribuidor Ford.

ALARME ANTIFURTO - VEÍCULOS COM: ALARME PERIMÉTRICO

O alarme perimétrico é um impedimento contra o acesso não autorizado ao seu veículo através das portas, da tampa do porta-malas ou do capô.Ele também protege a unidade de áudio.

Se o alarme for disparado, a buzina do alarme soará e o pisca-alerta piscará.

Leve todos os controles remotos a um Distribuidor Ford se houver qualquer problema no alarme do veículo.

Armando o alarme

Tranque o veículo para armar o alarme. Consulte **Travas** (página 43).

Desarmando o alarme

Veículos sem entrada sem chave

Desarme e silencie o alarme destravando as portas com a chave e ligando o veículo com uma chave corretamente codificada ou destravando as portas com o controle remoto.

Veículos com entrada sem chave

Nota: *Uma chave passiva válida deve estar localizada dentro do alcance de detecção daquela porta para a entrada sem chave. Consulte* ***Entrada sem chave*** *(página 48).*

Desarme e silencie o alarme destravando as portas e ligando o veículo ou destravando as portas com o controle remoto.

Focus (CD7) Brazil, Vehicles Built Up To: 12-06-2016, ptBRA, Edition date: 02/2015, First Printing

ALARME ANTIFURTO - VEÍCULOS COM: SENSOR INTERNO (Se equipado)

Sistema de alarme

CUIDADO

Não arme o alarme com proteção total se os passageiros, animais ou outros objetos em movimento estiverem dentro de seu veículo.

Alarme perimétrico

O alarme perimétrico é um impedimento contra o acesso não autorizado ao seu veículo através das portas, da tampa do porta-malas ou do capô.Ele também protege a unidade de áudio.

Sensores internos



E131656

Nota: *Não cubra os sensores da unidade da luz interna.*

Os sensores atuam como um impedimento contra o acesso não autorizado ao detectar qualquer movimento no interior do veículo.

Acionando o alarme

Depois de armado, o alarme é acionado com quaisquer das seguintes ações:

- Se alguém abrir uma porta, a tampa do porta-malas ou o capô sem uma chave válida ou controle remoto.
- Se alguém remover a unidade de áudio ou o sistema de navegação.
- Se você ligar o veículo sem uma chave corretamente codificada.
- Se os sensores internos detectarem algum movimento dentro do veículo.

Se o alarme for disparado, a buzina de alarme soará por 30 segundos e o pisca-alerta piscará durante cinco minutos.

Qualquer nova tentativa em um dos itens acima, acionará o alarme novamente.

Proteção total e reduzida

Proteção total

A proteção total é a configuração padrão.

Na proteção total, os sensores internos são ligados ao armar o alarme.

Proteção reduzida

Na proteção reduzida, os sensores internos ficam desligados ao armar o alarme.

Seleção da proteção total ou reduzida

Pode-se selecionar proteção total ou reduzida usando a tela de informações. Consulte **Informações gerais** (página 78).

Pergunte para sair (Se equipado)

É possível ajustar a tela de informações para perguntar sempre qual o nível de proteção que deseja ajustar.

Focus (CD7) Brazil, Vehicles Built Up To: 12-06-2016, ptBRA, Edition date: 02/2015, First Printing

Usando os controles da tela de informações, role para:

Mensagem	Ação e descrição
Configurações	Pressione o botão **OK**.
Veículo	Pressione o botão **OK**.
Alarme	Pressione o botão **OK**.
Perg. saída	Pressione o botão **OK**.
Reduced guard	Aparece na tela de informações cada vez que você desliga o veículo. Se desejar armar o alarme com proteção reduzida, pressione o botão **OK** quando esta mensagem aparecer. Se desejar armar o alarme com proteção total, deixe o veículo sem pressionar o botão **OK**.

Nota: *A seleção da proteção reduzida não define o alarme permanentemente para a proteção reduzida.Essa ação define a proteção reduzida somente para o ciclo de travamento atual.*

Armando o alarme

Tranque o veículo para armar o alarme. Consulte **Travas** (página 43).

Desarmando o alarme

Veículos sem entrada sem chave

Desarme e silencie o alarme destravando as portas com a chave e ligando o veículo com uma chave corretamente codificada ou destravando as portas com o controle remoto.

Veículos com entrada sem chave

Nota: *Uma chave passiva válida deve estar localizada dentro do alcance de detecção daquela porta para a entrada sem chave.*

Desarme e silencie o alarme destravando as portas e ligando o veículo ou destravando as portas com o controle remoto.

Focus (CD7) Brazil, Vehicles Built Up To: 12-06-2016, ptBRA, Edition date: 02/2015, First Printing

REGULAGEM DO VOLANTE

CUIDADO

Não ajuste o volante enquanto seu veículo estiver em movimento.

Nota: *Certifique-se de que o banco esteja na posição correta. Consulte* ***Sentando-se na posição correta*** *(página 97).*



E95178

1. Destrave a coluna de direção.
2. Ajuste o volante para a posição desejada.



E95179

3. Trave a coluna de direção.

CONTROLE DO ÁUDIO

Selecione a fonte desejada na unidade de áudio.

Opere as seguintes funções com o controle:

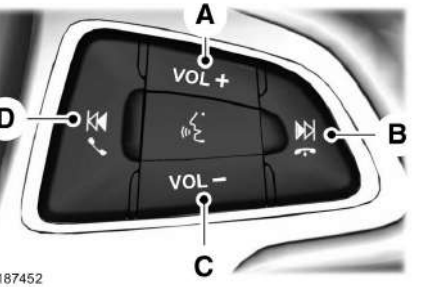

E187452

A Aumentar volume.

B Procurar anterior ou seguinte.

Focus (CD7) Brazil, Vehicles Built Up To: 12-06-2016, ptBRA, Edition date: 02/2015, First Printing

C Abaixar volume.

D Procurar inferior ou anterior.

Procurar, Próxima ou Anterior

Pressione o botão Procurar para:

- Sintonizar o rádio na estação predefinida seguinte ou anterior.
- Reproduzir a faixa seguinte ou anterior.

Pressione e mantenha pressionado o botão Procurar para:

- Sintonizar o rádio na estação seguinte acima ou abaixo da faixa de frequência.
- Procurar uma faixa.

COMANDO POR VOZ



E186744

Pressione o botão para ligar ou desligar o controle de voz. Consulte **Utilizando o Reconhecimento de Voz** (página 246).

PILOTO AUTOMÁTICO



E193646

Consulte **Utilização do piloto automático** (página 146).

CONTROLE DO MOSTRADOR DE INFORMAÇÕES



E188902

Consulte **Informações gerais** (página 78).

Focus (CD7) Brazil, Vehicles Built Up To: 12-06-2016, ptBRA, Edition date: 02/2015, First Printing

LIMPADOR DO PARA-BRISA

Nota: *Desembace completamente o para-brisa antes de ligar os limpadores de para-brisa.*

Nota: *Certifique-se de que desligou os limpadores de para-brisa e o veículo antes de usar um lava-jato automático.*

Nota: *Se começarem a aparecer riscos ou manchas no para-brisa, limpe-o e também as palhetas do limpador. Consulte* ***Verificação das palhetas dos limpadores dos vidros*** *(página 185). Se isso não resolver o problema, instale palhetas do limpador novas. Consulte* ***Substituição das palhetas dos limpadores dos vidros*** *(página 185).*

Nota: *Não opere o limpador com o para-brisa seco.Isto pode arranhar o vidro, danificar as palhetas ou queimar o motor do limpador.Sempre use o lavador do para-brisa antes de limpar o para-brisa seco.*

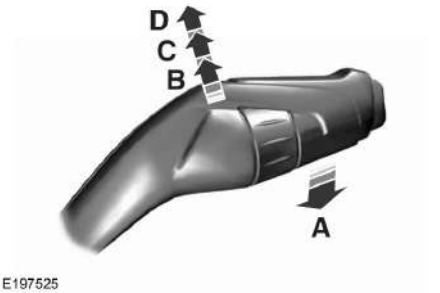

A Limpeza única.
B Limpeza intermitente.
C Limpeza normal.
D Limpeza em alta velocidade.

Nota: *Vá para a posição* ***O*** *marcada na alavanca do limpador para desligar.*

Limpeza intermitente

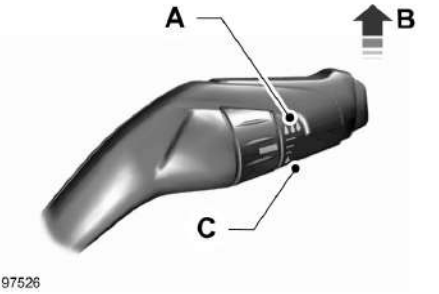

A Intervalo de limpeza curta.
B Limpeza intermitente.
C Intervalo de limpeza longa.

Empurre a alavanca do limpador para ligar os limpadores e use o controle rotatório para ajustar o intervalo de limpeza intermitente.

Limpeza dependente da velocidade (Se equipado)

Quando a velocidade do veículo aumentar, o intervalo entre as limpezas diminuirá.

LIMPADOR DE VIDROS AUTOMÁTICO (Se equipado)

Nota: *Desembace completamente o para-brisa antes de ligar os limpadores do para-brisa.*

Nota: *Verifique se os limpadores estão desligados antes de entrar um lava-rápido.*

Focus (CD7) Brazil, Vehicles Built Up To: 12-06-2016, ptBRA, Edition date: 02/2015, First Printing

O recurso de limpador automático usa um sensor de chuva.Você o encontrará na área ao redor do espelho interno.O sensor de chuva monitora a quantidade de umidade no para-brisa e liga automaticamente os limpadores.Ele ajusta a frequência do limpador pela quantidade de umidade que o sensor detecta no para-brisa.

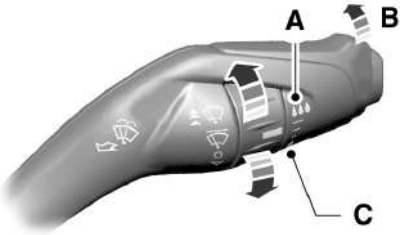

E197429

A Sensibilidade mais alta.

B Ligada.

C Sensibilidade mais baixa.

Ligue o limpador automático movendo a alavanca do limpador até a primeira posição.

Desligue o limpador automático movendo a alavanca do limpador para baixo.

Use o controle giratório para ajustar a sensibilidade do sensor de chuva:

- Gire o controle para baixo para sensibilidade baixa e os limpadores ligarão quando o sensor de chuva detectar grande quantidade de umidade no para-brisa.
  - Quando você mover a alavanca do limpador até a primeira posição e o sistema do limpador automático estiver ativado, a configuração de sensibilidade do limpador automático ajustará a velocidade do limpador de acordo somente com a umidade do para-brisa.
  - Quando você diminuir a sensibilidade, os limpadores permanecerão apenas na posição de prontidão.Eles não limparão o para-brisa automaticamente, a menos que o sensor detecte umidade.
  - Mova a alavanca do limpador até a segunda posição para limpar o para-brisa sob demanda.
- Gire o controle para cima para sensibilidade alta e os limpadores ligarão quando o sensor de chuva detectar uma pequena quantidade de umidade no para-brisa.
  - Quando você coloca o controle do limpador em uma sensibilidade maior, os limpadores limpam o para-brisa ocasionalmente.
  - Lembre-se de mover a alavanca do limpador até a segunda posição para limpar o para-brisa sob demanda.

Focus (CD7) Brazil, Vehicles Built Up To: 12-06-2016, ptBRA, Edition date: 02/2015, First Printing

O recurso de limpador automático estará ativo e pronto quando a alavanca do limpador estiver na primeira posição e selecionada na tela de informações.É possível alterar o recurso de limpador automático para limpadores intermitentes na tela de informações. Consulte **Informações gerais** (página 78).

Nota: *Verifique a função do limpador na tela de informações. Consulte* ***Informações gerais*** *(página 78). O recurso de limpador automático funciona somente quando você seleciona a opção de menu na tela de informações e move a alavanca do limpador até a primeira posição.Então, o recurso de limpador automático permanece no menu da tela de informações até você alterá-lo para limpador intermitente.*

Nota: *Se você ligar os faróis automáticos junto com o limpador automático, o farol baixo será aceso automaticamente quando o sensor de chuva ativar continuamente os limpadores do para-brisa. Consulte* ***Faróis automáticos*** *(página 60).*

Mantenha a parte externa do para-brisa sempre limpa.O sensor de chuva é muito sensível.Se a área ao redor do espelho estiver suja, talvez os limpadores operem se houver sujeira, umidade ou insetos no para-brisa.

Condições de pavimento molhado ou de clima de inverno com gelo, neve, ou névoa de estrada com sal, podem causar o acionamento inesperado dos limpadores.Nessas condições, você pode fazer o seguinte para ajudar a manter o para-brisa limpo:

- Diminuir a sensibilidade dos limpadores automáticos para reduzir a quantidade de sujeira.
- Mude a velocidade do limpador para normal ou alta movendo a alavanca do limpador para cima.
- Desligue o recurso de limpador automático e ligue o modo intermitente na tela de informações. Consulte **Informações gerais** (página 78).
- Desligue o limpador automático movendo a alavanca do limpador para baixo.

Nota: *Limpe o para-brisa e as palhetas do limpador se elas começarem a deixar riscos ou manchas.Se isso não resolver o problema, instale palhetas do limpador novas. Consulte* ***Substituição das palhetas dos limpadores dos vidros*** *(página 185).*

LAVADOR DO PARA-BRISA

Nota: *Não opere os lavadores quando o reservatório do lavador estiver vazio.Isto pode superaquecer a bomba do lavador.*


E197528

Para operar o lavador e pulverizar o para-brisa, puxe a alavanca na sua direção.Quando você soltar a alavanca, os limpadores funcionarão durante um breve período.

Focus (CD7) Brazil, Vehicles Built Up To: 12-06-2016, ptBRA, Edition date: 02/2015, First Printing

LIMPADOR E LAVADOR DO VIDRO TRASEIRO (Se equipado)

Limpador do vidro traseiro

Nota: *Certifique-se de que desligou o limpador do vidro traseiro e a ignição antes de usar um lava-jato automático.*



E197647

A Limpeza intermitente.
B Limpeza em baixa velocidade.
C Desligado.

Pressione a parte superior do botão para ligar a limpeza intermitente.Pressione a parte superior do botão novamente para ligar a limpeza em baixa velocidade.Pressione a parte inferior do botão para desligar o limpador do vidro traseiro.

Quando você ligar os limpadores dianteiros e mover a alavanca de câmbio para a posição marcha à ré (R), a limpeza intermitente traseira será desativada automaticamente.

Lavador do Vidro Traseiro


E197529

Empurre a alavanca para longe de você para operar o lavador do vidro traseiro. Quando você soltar a alavanca, a limpeza continuará por um breve período.

LAVA-FARÓIS (Se equipado)

Quando os faróis estiverem acesos, os lavadores dos faróis funcionarão com os lavadores do para-brisa.

Nota: *Os lavadores dos faróis não funcionarão todas as vezes que você usar os lavadores do para-brisa.Isso acontece para impedir que o reservatório do fluido do lavador esvazie rapidamente.*

Focus (CD7) Brazil, Vehicles Built Up To: 12-06-2016, ptBRA, Edition date: 02/2015, First Printing

CONTROLE DE ILUMINAÇÃO



E142449

A Desligado

B Luzes de estacionamento, luzes do painel de instrumentos, luzes da placa de licença e luzes das lanternas traseiras

C Faróis

Faróis altos



E162679

Empurre a alavanca para frente para ligar os faróis altos.

Empurre a alavanca para frente de novo ou puxe a alavanca na sua direção para desligar os faróis altos.

Sinalizador dos faróis



E162680

Puxe a alavanca na sua direção e solte-a para piscar os faróis.

FARÓIS AUTOMÁTICOS

CUIDADO

A posição de faróis automáticos pode não ativar os faróis em condições de fraca visibilidade, como neblina diurna.Sempre assegure-se que os faróis estejam na posição automática ou ativada, conforme apropriado, em todas as condições de fraca visibilidade.A não observância dessa instrução pode resultar em colisão.



E142451

Focus (CD7) Brazil, Vehicles Built Up To: 12-06-2016, ptBRA, Edition date: 02/2015, First Printing

Quando o controle de iluminação estiver na posição de faróis automáticos, os faróis serão acesos automaticamente em situações de pouca luz ou quando os limpadores forem ativados.

Se equipados, os seguintes itens também serão ativados quando o controle de iluminação estiver na posição de faróis automáticos e você alterná-los na tela de informações.

- Luzes de condução diurna configuráveis.
- Controle automático de farol alto.
- Controle de farol adaptável.

Os faróis permanecerão ligados por algum tempo depois que você desligar a ignição.Use os controles da tela de informações para ajustar o período de tempo em que os faróis permanecerão acesos. Consulte **Mostradores de informações** (página 78).

Nota: *Se os faróis automáticos estiverem ligados, você só poderá ligar os faróis altos depois que o sistema ligar os faróis.*

Faróis ativados por limpador de para-brisa

Quando o interruptor de farol estiver na posição de faróis automáticos, as lâmpadas externas ativadas pelo limpador de para-brisa ficarão acesas por até 10 segundos quando você ligar os limpadores de para-brisa.Eles são apagados aproximadamente 60 segundos depois que você desliga os limpadores do para-brisa.

Esse recurso não acende as lâmpadas externas:

- Durante uma limpeza única.
- Enquanto os limpadores estão ligados para limpar o fluido do lavador durante uma condição de lavagem.
- Se os limpadores estiverem no modo automático ou intermitente

Nota: *Se você ligar os faróis automáticos e os limpadores automáticos, os faróis baixos acenderão automaticamente quando os limpadores de para-brisa operarem ininterruptamente.*

CONTROLE DA ILUMINAÇÃO DOS INSTRUMENTOS

Nota: *Se a bateria for desconectada ou descarregada, ou se uma nova bateria for instalada, o reostato definirá automaticamente os componentes iluminados para a configuração máxima.*



E161902

Pressione várias vezes ou mantenha pressionado até atingir o nível desejado.

Focus (CD7) Brazil, Vehicles Built Up To: 12-06-2016, ptBRA, Edition date: 02/2015, First Printing

FARÓIS COM TEMPORIZADOR

(Se equipado)

Depois de desligar a ignição, você pode acender os faróis puxando a alavanca da seta em sua direção.Você ouvirá um tom curto.Os faróis serão apagados automaticamente depois de três minutos com qualquer porta aberta, ou 30 segundos depois da última porta ser fechada.Você pode cancelar este recurso puxando a alavanca da seta em sua direção novamente ou ligando a ignição.

LUZES DIURNAS (Se equipado)

CUIDADO

Sempre lembre-se de ligar os faróis quando houver pouca luz ou durante condições climáticas adversas.O sistema não ativa as lanternas traseiras e pode não fornecer iluminação adequada durante condições climáticas adversas.A não ativação dos faróis nessas condições pode resultar em uma colisão.

Para ligar o sistema:

1. Ligue a ignição.
2. Alterne o controle de iluminação para a posição desligado ou faróis automáticos.

FARÓIS DE NEBLINA DIANTEIROS (Se equipado)



E132709

Pressione o controle para ligar ou desligar as luzes de neblina.

Você também pode ligar os faróis de neblina quando o controle da iluminação estiver em qualquer posição, exceto na posição desligada.

Nota: *Só use as luzes de neblina quando a visibilidade estiver reduzida; por exemplo, névoa, neve ou chuva intensa.*

Nota: *Se você ligar os faróis automáticos, só poderá ligar as luzes de neblina depois que os faróis automáticos tiverem ligado os faróis.*

LUZES DE NEBLINA TRASEIRAS (Se equipado)



E132710

Focus (CD7) Brazil, Vehicles Built Up To: 12-06-2016, ptBRA, Edition date: 02/2015, First Printing

Pressione o controle para ligar ou desligar as luzes de neblina.

Você só poderá ligar as luzes de neblina traseiras quando as luzes de neblina dianteiras ou os faróis baixos estiverem ligados.

Nota: *Só use as luzes de neblina traseiras quando a visibilidade for inferior a 164 pés (50 metros).*

Nota: *Não use as luzes de neblina traseiras quando estiver chovendo ou nevando.*

Nota: *Se você ligar os faróis automáticos, só poderá ligar as luzes de neblina depois que os faróis automáticos tiverem ligado os faróis.*

AJUSTE DE ALTURA DOS FARÓIS (Se equipado)

Ajuste o nível de inclinação do farol de acordo com a carga do veículo.

Defina o controle de nivelamento do farol para zero quando o veículo estiver sem carga.Defina a inclinação do farol para oferecer entre 35–100 m de iluminação da superfície da estrada quando o veículo estiver total ou parcialmente carregado.

Para ajustar o nível de inclinação do farol:



E132711

1. Pressione para liberar o controle.
2. Gire o controle para a configuração necessária.
3. Pressione para fechar o controle.

Focus (CD7) Brazil, Vehicles Built Up To: 12-06-2016, ptBRA, Edition date: 02/2015, First Printing

FARÓIS AUXILIARES EM CURVA (Se equipado)

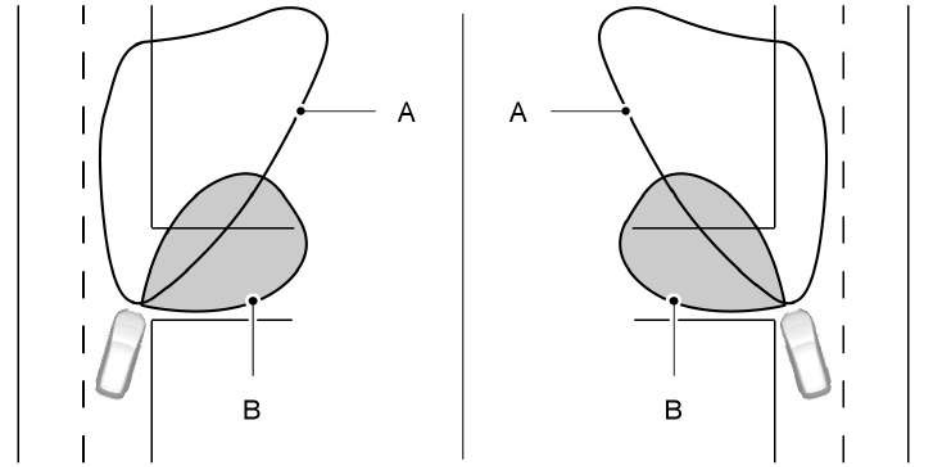

A Farol baixo
B Luz de seta

Os faróis auxiliares em curva iluminam a parte interna de uma curva quando você está virando.

SINALIZADORES DE DIREÇÃO



Empurre a alavanca para cima ou para baixo para usar as setas.

Focus (CD7) Brazil, Vehicles Built Up To: 12-06-2016, ptBRA, Edition date: 02/2015, First Printing

Nota: *Mova a alavanca momentaneamente para cima ou para baixo para fazer com que as luzes de seta pisquem três vezes para indicar uma troca de faixa.*

LUZES INTERNAS

As lanternas serão ligadas quando:

- Abrir qualquer porta.
- Pressionar um botão do controle remoto.
- Pressionar os botões nas luzes de mapa.

Luzes internas dianteiras (Se equipado)

Nota: *Pressione o interruptor de função de porta para apagar as luzes internas quando qualquer porta for aberta.A luz de advertência acenderá na cor âmbar quando a função de porta estiver desativada.Quando a função de porta estiver desativada e você abrir uma porta, as luzes de cortesia e de porta permanecerão apagadas.Pressione o interruptor novamente para reativar a função da porta.A luz de advertência acenderá na cor branca quando a função de porta estiver ativada.Quando a função de porta estiver ativada e você abrir uma porta, as luzes de cortesia e de porta permanecerão acesas.*

Luz lateral

Tipo 1

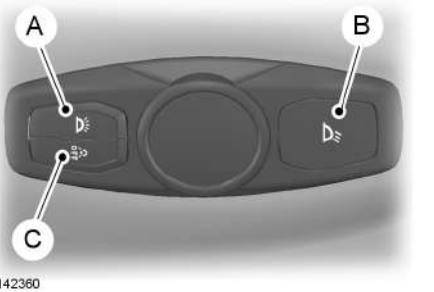

E142360

A	Interruptor de ativação e desativação de todas as luzes
B	Interruptor de ativação e desativação da luz de leitura
C	Interruptor de função de porta.

Se você pressionar o interruptor **C**, todas as luzes permanecerão apagadas quando a porta for aberta.Pressione o interruptor novamente para inverter.

Você pode controlar todas as luzes usando o interruptor **A**.

Tipo 2

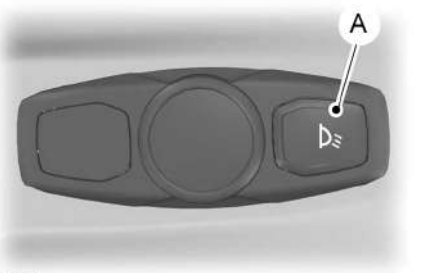

E141580

A	Interruptor de ativação e desativação da luz de leitura

Focus (CD7) Brazil, Vehicles Built Up To: 12-06-2016, ptBRA, Edition date: 02/2015, First Printing

Luz central

Tipo 1



E142361

A Interruptor de ativação e desativação de todas as luzes

B Interruptor de função de porta.

Se você pressionar o interruptor **B**, todas as luzes permanecerão apagadas quando a porta for aberta.Pressione o interruptor novamente para inverter.

Você pode controlar todas as luzes usando o interruptor **A**.

Tipo 2



E144114

Focus (CD7) Brazil, Vehicles Built Up To: 12-06-2016, ptBRA, Edition date: 02/2015, First Printing

VIDROS ELÉTRICOS

CUIDADOS

Não deixe crianças desacompanhadas no veículo e não as deixe brincar com os vidros elétricos.Elas podem se ferir gravemente.

Ao fechar os vidros elétricos, você deve confirmar que eles estejam livres de obstruções e certificar-se de que não haja crianças e animais de estimação nas proximidades da abertura das janelas.

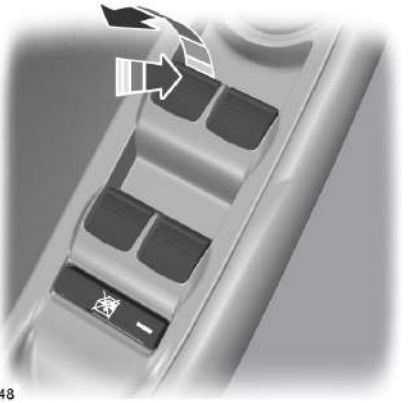

E70848

Pressione o controle para abrir o vidro.

Levante o controle para fechar o vidro.

Nota: *Você pode ouvir um ruído quando só um dos vidros é aberto.Abra ligeiramente o vidro oposto para reduzir este ruído.*

Um-toque para baixo (Se equipado)

Pressione o controle totalmente e solte-o.Pressione novamente ou levante-o para parar o vidro.

Um-toque para cima (Se equipado)

Levante o controle totalmente e solte-o.Pressione ou levante-o novamente para parar o vidro.

Trava do vidro



E70850

Pressione o controle para travar ou destravar os controles dos vidros traseiros.Ele acende quando os controles das janelas traseiras são travados.

Antiesmagamento (Se equipado)

O vidro para automaticamente durante o fechamento.Ele recuará um pouco se houver algum obstáculo no percurso.

Desabilitando o recurso antiesmagamento

CUIDADO

Se o recurso de antiesmagamento for desativado, o vidro não recuará se detectar um obstáculo.Tome cuidado quando fechar a janela para evitar ferimentos ou danos no veículo.

Focus (CD7) Brazil, Vehicles Built Up To: 12-06-2016, ptBRA, Edition date: 02/2015, First Printing

Proceda conforme indicado para desabilitar este recurso de proteção quando houver resistência, por exemplo, no inverno:

1. Feche a janela duas vezes até ela alcançar o ponto de resistência e deixe-a retornar.
2. Feche a janela uma terceira vez até o ponto de resistência.Você desativou o recurso antiesmagamento e agora você pode fechar a janela manualmente.A janela passa do ponto de resistência e você pode fechá-la totalmente.

Entre em contato com um Distribuidor Ford assim que possível se o vidro não fechar após a terceira tentativa.

Reprogramação do recurso antiesmagamento

CUIDADO

O recurso antiesmagamento permanecerá desligado até você reprogramar a memória para cada janela.

Se você tiver desconectado a bateria, será necessário reprogramar a memória separadamente para cada janela.

1. Levante e segure o controle até que o vidro seja completamente fechado.
2. Solte o controle.
3. Levante e segure o controle novamente por alguns segundos.
4. Solte o controle.
5. Levante e segure o controle novamente por alguns segundos.
6. Solte o controle.
7. Pressione e segure o controle até que o vidro seja totalmente aberto.
8. Levante e segure o controle até que o vidro seja completamente fechado.
9. Solte o controle.
10. Abra a janela e, em seguida, tente fechá-la automaticamente.
11. Repita o procedimento se o vidro não fechar automaticamente.

Retardo adicional (Se equipado)

Você pode usar os controles do vidro durante vários minutos após desligar a ignição ou até abrir uma das portas dianteiras.

ABERTURA E FECHAMENTO GLOBAL

Você também pode operar os vidros elétricos com a ignição desligada usando a função de fechamento global e de abertura global.

Nota: *A abertura global funcionará somente por um curto período de tempo após você ter destravado seu veículo usando o controle remoto.*

Nota: *O fechamento global funcionará somente se você tiver definido corretamente a memória de cada vidro. Consulte* ***Vidros elétricos*** *(página 67).*

Focus (CD7) Brazil, Vehicles Built Up To: 12-06-2016, ptBRA, Edition date: 02/2015, First Printing

Abertura global (Se equipado)

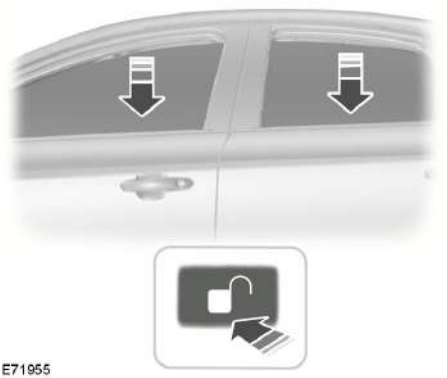

E71955

Para abrir todos os vidros:

1. Pressione o solte o botão de destravamento do controle remoto.
2. Pressione e mantenha pressionado o botão de destravamento do controle remoto durante pelo menos três segundos.

Pressione o botão de travamento e de destravamento para parar a função de abertura.

Fechamento global (Se equipado)

Veículos sem entrada sem chave

CUIDADO

Tome cuidado ao usar o fechamento global Em uma emergência, pressione o botão de destravamento ou de travamento imediatamente para parar.

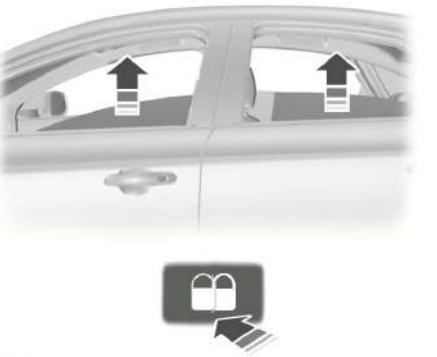

E71956

Para fechar todos os vidros, pressione e mantenha pressionado o botão de travamento do controle remoto durante pelo menos três segundos.Pressione o botão de travamento ou de destravamento para parar a função de fechamento.A função antiesmagamento também está ativada durante o fechamento global.

Veículos com entrada sem chave

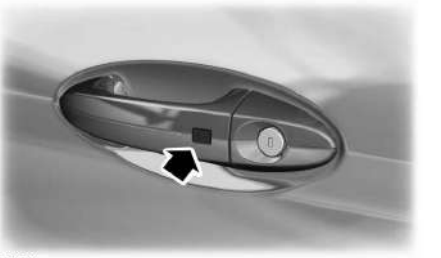

E87384

CUIDADO

Tome cuidado ao usar o fechamento global.Em uma emergência, toque um sensor de trava da maçaneta da porta para parar.

Focus (CD7) Brazil, Vehicles Built Up To: 12-06-2016, ptBRA, Edition date: 02/2015, First Printing

Nota: *O fechamento global pode ser ativado usando a maçaneta da porta'do motorista.A abertura e o fechamento globais também podem ser ativados usando os botões da chave passiva.*

Para fechar todos os vidros, pressione e mantenha pressionada a maçaneta da porta do motorista durante pelo menos três segundos.A função antiesmagamento também está ativada durante o fechamento global.

RETROVISORES EXTERNOS

Espelhos externos elétricos

CUIDADO

Não ajuste os espelhos enquanto seu veículo estiver em movimento.

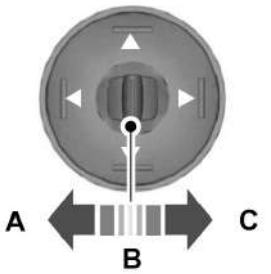

E70846

A Espelho esquerdo
B Desligado
C Espelho direito

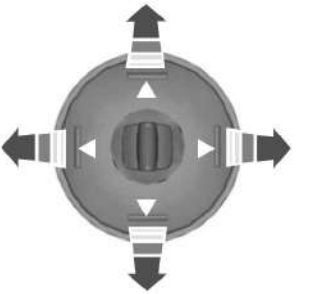
E70847

Pressione as setas para ajustar o espelho.

Espelhos externos dobráveis

Desloque o espelho em direção ao vidro da porta.Certifique-se de que o espelho se encaixou totalmente em seu suporte ao retorná-lo a sua posição original.

Retrovisores com função de recolhimento elétrico (Se equipado)


E72623

Focus (CD7) Brazil, Vehicles Built Up To: 12-06-2016, ptBRA, Edition date: 02/2015, First Printing

Ao ligar a ignição, você pode usar o recurso de recolhimento elétrico.Pressione o controle para dobrar ou desdobrar os espelhos.

Nota: *Você pode operar os espelhos (dobramento e desdobramento do espelho) por vários minutos depois que a ignição é desligada.Quando você abrir uma porta, o recurso de recolhimento elétrico será desligado automaticamente.*

Pressione o botão novamente para interromper e inverter a direção do movimento.

Nota: *O recolhimento e abertura contínuos dos espelhos causa superaquecimento e seu desligamento durante um curto período de tempo.Esta função evita danos permanentes.*

Retrovisores externos aquecidos

(Se equipado)

Consulte **Vidros e retrovisores com desembaçador** (página 96).

RETROVISOR INTERNO

CUIDADO

Não ajuste o espelho enquanto seu veículo estiver em movimento.

Nota: *Não limpe a carcaça ou o vidro de qualquer espelho com abrasivos fortes, combustível ou outros produtos de limpeza derivados de petróleo ou amônia.*

Você pode ajustar o espelho retrovisor interno conforme sua preferência.Alguns espelhos também têm um segundo ponto de articulação.Isto permite mover o espelho para cima ou para baixo e de um lado para o outro.

Puxe a aba sob o espelho para reduzir o ofuscamento à noite.

Espelho antiofuscante automático

(Se equipado)

Nota: *Não bloqueie os sensores na frente e atrás do espelho.O desempenho do espelho pode ser afetado.Um passageiro sentado no centro do banco traseiro ou o apoio de cabeça central traseiro levantado também podem bloquear a luz antes de ela chegar ao sensor.*

O espelho será escurecido automaticamente para reduzir o ofuscamento quando luzes altas forem detectadas atrás de seu veículo.Ele volta automaticamente à reflexão normal quando você engata a marcha ré, para garantir que você tenha uma boa visão ao retroceder.

PARA-SÓIS

Espelho de cortesia aceso (Se equipado)

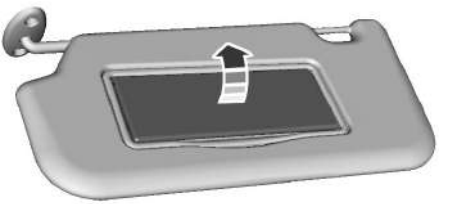

E162197

Levante a cobertura para acender a lâmpada.

TETO SOLAR (Se equipado)

CUIDADOS

Não deixe as crianças brincarem com o teto solar nem as deixe desacompanhadas dentro do veículo.Elas podem se ferir gravemente.

Focus (CD7) Brazil, Vehicles Built Up To: 12-06-2016, ptBRA, Edition date: 02/2015, First Printing

CUIDADOS

Ao fechar o teto solar, você deve confirmar que ele esteja livre de obstruções e certificar-se de que não haja crianças e animais de estimação nas proximidades da abertura do teto.

O controle do teto solar fica sobre o console do teto.

O teto solar tem um recurso de abertura e fechamento por toque.Para interromper seu movimento durante a operação com um toque, pressione o controle uma segunda vez.

Abrindo e fechando o teto solar

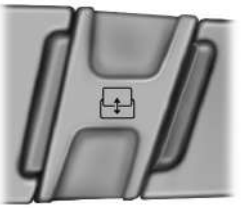

Pressione e solte a parte traseira do controle para abrir o teto solar.O teto solar parará quase totalmente aberto.

Nota: *Essa posição ajuda a reduzir os ruídos causados pelo vento, que podem ocorrer quando o teto solar está totalmente aberto.Mantenha pressionado o controle novamente até que o teto solar seja totalmente aberto.*

Mantenha pressionada a parte dianteira do controle para fechar o teto solar.

Antiesmagamento

O teto solar para automaticamente durante o fechamento.Ele recuará um pouco se houver um obstáculo no caminho.

Mantenha pressionada a parte frontal do controle por dois segundos após um evento antiesmagamento para substituir essa função.Enquanto o antiesmagamento estiver ativo, a força de fechamento aumentará nas próximas três vezes que você fechar o teto solar.

Desembaçando o teto solar

Mantenha pressionada a parte frontal do controle para ventilar o teto solar.Mantenha pressionada a parte traseira do controle para fechar o teto solar.

Nota: *Quando você ventilar o teto solar, ele subirá até 4 cm e, em seguida, descerá um pouco.Você não pode interromper o teto solar na posição mais elevada.*

Focus (CD7) Brazil, Vehicles Built Up To: 12-06-2016, ptBRA, Edition date: 02/2015, First Printing

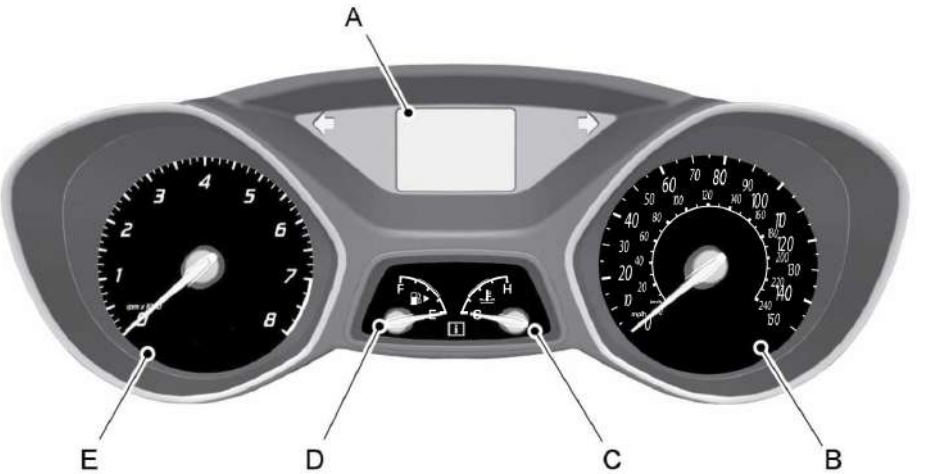

E145825

A Tela de informações.
B Velocímetro.
C Medidor de temperatura do líquido de arrefecimento do motor.
D Medidor de combustível.
E Tacômetro.

Tela de Informações

Odômetro

Registra a distância total percorrida pelo veículo.

Temperatura externa

Mostra a temperatura do ar externo.

Computador de Bordo

Consulte **Computador de bordo** (página 80).

Configurações e personalização do veículo

Consulte **Informações gerais** (página 78).

Focus (CD7) Brazil, Vehicles Built Up To: 12-06-2016, ptBRA, Edition date: 02/2015, First Printing

Indicador de temperatura do fluido de arrefecimento do motor

CUIDADO

Nunca retire a tampa do reservatório do líquido de arrefecimento enquanto o motor estiver funcionando ou quente.

Em temperatura de operação normal, o indicador permanecerá na seção central.

Nota: *Não dê partida no motor novamente até que a causa do superaquecimento tenha sido determinada e resolvida.*

Se a agulha entrar na seção vermelha, o motor está superaquecendo.Pare o motor, desligue a ignição e determine a causa depois que o motor tiver esfriado. Consulte **Verificação do líquido de arrefecimento do motor** (página 180).

Indicador de Combustível

Ligue a ignição e o indicador de combustível medirá aproximadamente quanto combustível há no tanque.A seta adjacente ao símbolo da bomba de combustível indica em qual lado do veículo a portinhola de abastecimento de combustível está localizada.

LUZES INDICADORAS E DE ADVERTÊNCIA

Os indicadores e as luzes de advertência alertarão sobre uma condição do veículo que pode se tornar grave. Algumas luzes acenderão quando você der a partida no veículo para assegurar que estão funcionando. Se alguma luz permanecer ligada após a partida no veículo, consulte a respectiva luz de advertência do sistema para mais informações.

Nota: *Alguns indicadores de advertência aparecem na tela de informações e funcionam da mesma maneira que a luz de advertência, mas não acendem quando você dá a partida no veículo.*

Luz de advertência do sistema de freios antitravamento



Se a luz acender enquanto você estiver dirigindo, isto indica um defeito.Você continuará a ter o sistema de freios normal (sem o sistema de frenagem antitravamento/antibloqueio) a menos que a luz de advertência do sistema de freios também esteja acesa.Leve seu veículo para ser verificado por um Distribuidor Ford.

Luz de Advertência da Bateria



Se a luz acender enquanto você estiver dirigindo, isto indica um defeito.Desligue todos os equipamentos elétricos desnecessários.Leve imediatamente seu veículo para ser verificado por um Distribuidor Ford.

Luz de Advertência do Sistema de Freios



Será acesa quando você acionar o freio de estacionamento com a ignição ligada.

Se ela acender enquanto você estiver dirigindo, verifique se o freio de estacionamento não foi acionado.Se o freio de estacionamento não estiver acionado, isso indica um nível baixo de fluido de freio ou um defeito no sistema de freios.Leve imediatamente seu veículo para ser verificado por um Distribuidor Ford.

Focus (CD7) Brazil, Vehicles Built Up To: 12-06-2016, ptBRA, Edition date: 02/2015, First Printing

CUIDADO

É perigoso dirigir o veículo com a luz de advertência acesa.Pode ocorrer uma diminuição significativa no desempenho dos freios.Será mais demorado parar o veículo.Leve imediatamente seu veículo para ser verificado por um Distribuidor Ford.Percorrer distâncias longas com o freio de estacionamento acionado pode causar defeitos nos freios e o risco de acidentes pessoais.

Luz Indicadora de Direção



Acende quando a luz indicadora de direção esquerda ou direita ou o pisca-alerta está ligado.Se as luzes indicadoras pararem ou piscarem mais rápido, verifique se existe uma lâmpada queimada. Consulte **Substituição de lâmpadas** (página 189).

Luz de Advertência do Óleo do Motor

CUIDADO

Se ela acender quando você estiver dirigindo, não continue o percurso, mesmo que o nível de óleo esteja correto.Faça uma inspeção no veículo.



Se a luz de advertência acender com o motor ligado ou enquanto você estiver dirigindo, isto indica um defeito.Pare o veículo assim que isto puder ser feito com segurança e desligue o motor.Verifique o nível do óleo do motor. Consulte **Verificação do óleo do motor** (página 179).

Luz de advertência para afivelamento do cinto de segurança



Acenderá e emitirá um sinal sonoro para lembrá-lo de colocar o cinto de segurança. Consulte **Lembrete do cinto de segurança** (página 28).

Luz de Advertência do Airbag Dianteiro



Se a luz de advertência não acender durante a partida, permanecer acesa ou piscar, o sistema poderá ser desativado.

Leve seu veículo para ser verificado por um Distribuidor Ford.

Indicador dos Faróis de Neblina Dianteiros



Acende quando as luzes de neblina dianteiras são ligadas.

Indicador de Aquecimento de Combustível



Se ela acender, espere até que a luz se apague antes de dar a partida.Se ela piscar, desligue a ignição e ligue-a novamente.Aguarde novamente até que a luz se apague antes de dar a partida.

Indicador de farol e luz de estacionamento



A luz acende quando os faróis ou as luzes de estacionamento são ligados.

Focus (CD7) Brazil, Vehicles Built Up To: 12-06-2016, ptBRA, Edition date: 02/2015, First Printing

Indicador do farol alto



Acende quando você liga o farol alto.Pisca quando o sinalizador de farol é usado.

Indicador de informações



Acenderá quando uma nova mensagem estiver armazenada na tela de informações.A luz será vermelha ou âmbar dependendo da gravidade da mensagem, e permanecerá acesa até que a causa da mensagem seja retificada. Consulte **Mensagens informativas** (página 81).

Luz de Advertência de Nível Baixo de Combustível



Se ela acender quando você estiver dirigindo, reabasteça o quanto antes.

Luz Indicadora de Mau Funcionamento



A LIM acende quando a ignição é inicialmente ligada.Deve apagar-se assim que o motor entrar em funcionamento, indicando que o sistema está operacional.Caso o indicador permaneça aceso enquanto o motor está em funcionamento, consulte o Distribuidor Ford para corrigir o problema. Consulte **Sistema de controle de emissões** (página 121).

Indicador dos faróis de neblina traseiros



A luz é acesa quando as luzes de neblina traseira são ligadas.

Indicador de desligamento do controle de estabilidade



A luz acende quando você desliga o sistema.A luz é apagada quando você liga novamente o sistema ou quando a ignição é desligada.

Luz de aviso do controle de estabilidade



Essa luz piscará quando o sistema estiver ativo.Se ela continuar acesa ou não acender quando você ligar a ignição, isto indica um defeito.O sistema é desligado em caso de defeito.Leve imediatamente seu veículo para ser verificado por um Distribuidor Ford.

INDICADORES E AVISOS SONOROS

Transmissão automática

Soa quando você abre a porta do motorista e não move a alavanca seletora da transmissão para a posição **P**.

Chave do lado de fora do carro

Veículos com sistema sem chave

Soa quando você fecha a porta, o motor está em funcionamento e o sistema não detecta uma chave passiva dentro do veículo.

Faróis acesos

Soa quando você retira a chave da ignição e abre a porta do motorista, deixando os faróis ou as luzes de estacionamento acesos.

Focus (CD7) Brazil, Vehicles Built Up To: 12-06-2016, ptBRA, Edition date: 02/2015, First Printing

Indicador de Combustível

Ligue a ignição e o indicador de combustível medirá aproximadamente quanto combustível há no tanque.O indicador de combustível pode variar ligeiramente quando o veículo estiver em movimento ou em uma rampa.A seta adjacente ao símbolo da bomba de combustível indica em qual lado do veículo a portinhola de abastecimento de combustível está localizada.

Lembrete de baixo nível de combustível

Veículos com computador de bordo

Um lembrete de baixo nível de combustível é exibido e emite um sinal sonoro quando a autonomia atinge 120 km para o MyKey e 80 km para todas as outras chaves.

Nota: *O lembrete de baixo nível de combustível pode ser exibido em posições diferentes do indicador, dependendo das condições de economia de combustível.Essa variação é normal.*

Veículos sem computador de bordo

Um lembrete de baixo nível de combustível é exibido e emite um sinal sonoro quando o ponteiro do medidor de combustível está em 1/16º.

Lembrete do cinto de segurança

CUIDADOS

O lembrete do cinto de segurança permanece no modo de espera quando os cintos de segurança dianteiros são colocados.Soará se um dos cintos de segurança não estiver preso.

Não sente em cima de um cinto de segurança afivelado para evitar que o lembrete do cinto de segurança soe.O sistema de proteção do ocupante só garante uma proteção ótima se você usar o cinto de segurança corretamente.

Soa quando a velocidade do veículo excede o limite pré-determinado, e os cintos de segurança dianteiros não estão afivelados.O sinal acústico para após um período de tempo.

Focus (CD7) Brazil, Vehicles Built Up To: 12-06-2016, ptBRA, Edition date: 02/2015, First Printing

INFORMAÇÕES GERAIS

CUIDADO

Uma distração ao dirigir pode resultar em perda de controle do veículo, acidentes e ferimentos.Recomendamos veementemente que você tome muito cuidado ao usar qualquer dispositivo que possa tirar sua atenção da estrada.Sua principal responsabilidade é a operação segura de seu veículo.Não recomendamos o uso de qualquer dispositivo portátil ao dirigir e incentivamos o uso de sistemas operados por voz quando possível.Procure informar-se sobre as leis locais aplicáveis relacionadas ao uso de dispositivos eletrônicos ao conduzir.

Você pode controlar diversos sistemas do veículo usando os controles da tela de informações no volante.

A tela de informações exibe as informações correspondentes.

Controles da Tela de Informações

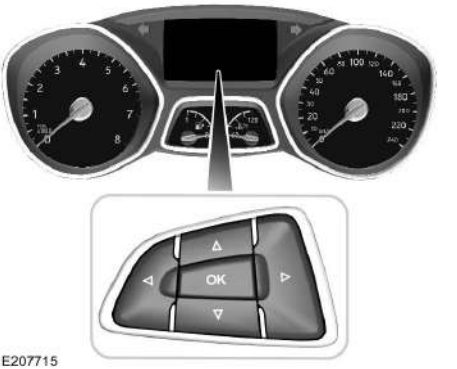

E207715

- Pressione os botões de seta para cima e para baixo para fazer a rolagem e selecionar as opções do menu.
- Pressione o botão de seta para a direita para entrar em um submenu.
- Pressione o botão de seta para esquerda para sair de um submenu.
- Pressione o botão **OK** para escolher e confirmar as configurações ou mensagens.

Estrutura do menu - Tela de informações

Você pode acessar o menu usando o controle da tela de informações.

Nota: *Ele pode descrever opções não adequadas ao veículo que você comprou.*

Computador de bordo 1 e 2[1]	
Opção para exibir todos os valores na tela.	
Velocidade	
Hodôm. parc.	
Cons. médio	Ford EcoMode

Focus (CD7) Brazil, Vehicles Built Up To: 12-06-2016, ptBRA, Edition date: 02/2015, First Printing

Computador de bordo 1 e 2[1]	
	Marcha cedo
	Antecipação
	Velocidade
	Ford EcoMode
Consumo inst.	
Autonomia	
Vel. média	

[1] Consulte **Computador de bordo** (página 80).

Informações
MyKey
MyKey
Cheque sistema

Configurações		
Assist. motoris.	Contr. tração	
	City Stop	
	Cont. pr. pneus	
Config. veículo	Alarme	Proteç. total
		Reduzida
		Perg. saída
	Alerta sonoro	Vaga estacion.
		Informação
		Alerta
	Luzes	Trânsito (D/E)
		Luz de chuva

Focus (CD7) Brazil, Vehicles Built Up To: 12-06-2016, ptBRA, Edition date: 02/2015, First Printing

Configurações		
		Retardo luz
	Limp. p. brisas	Sensor chuva
MyKey	Criar MyKey	Pressione OK para criar.
	Control. tração	Sempre ligado ou selecionado pelo usuário.
	Veloc. máx.	Selecionado pelo usuário ou desligado.
	Alerta veloc.	Selecionado pelo usuário ou desligado.
	Limite volume	
	Não perturbe	Sempre ligado ou selecionado pelo usuário.
	Apag. MyKeys	Pressione OK para apagar todas MyKeys.
Mostrador	Info navegação	
	Idioma	Escolha a configuração aplicável.
	Gráfico veíc.	
	Unid. medida	Escolha a configuração aplicável.
	Temperatura	Escolha a configuração aplicável.

Verif. sistema

Todos os alertas ativos serão exibidos primeiro se aplicável.O menu Cheque sistema poderá ser diferente dependendo das opções de equipamentos e do status do veículo.Use os botões de seta para cima e para baixo para percorrer a lista. Consulte **Mensagens informativas** (página 81).

COMPUTADOR DE BORDO

Redefinindo o computador de bordo

Pressione e segure o botão **OK** na tela atual para redefinir as informações sobre viagem, distância, tempo e consumo médio de combustível.

Todos os valores

Indica todas as informações sobre viagem, distância, tempo e consumo médio de combustível.

Consumo médio de combustível

Indica o consumo médio de combustível desde a última vez que a função foi zerada.

Autonomia restante

Indica a distância aproximada que seu veículo percorrerá com o combustível restante no tanque.Mudanças no padrão de condução podem fazer o valor variar.

Temperatura externa

Mostra a temperatura do ar externo.

Focus (CD7) Brazil, Vehicles Built Up To: 12-06-2016, ptBRA, Edition date: 02/2015, First Printing

Hodôm. parc.

Registra a distância percorrida em trechos individuais.

Tempo viagem

Registra o tempo decorrido de viagens individuais ou o tempo total desde que a função foi redefinida pela última vez.

MENSAGENS INFORMATIVAS

Nota: *Dependendo das opções de veículo e do tipo de grupo do painel de instrumentos, nem todas as mensagens serão exibidas ou estarão disponíveis.*

Nota: *A tela de informações pode abreviar ou encurtar determinadas mensagens.*



E184814

Pressione o botão OK para reconhecer e remover algumas mensagens da tela de informações.

A tela de informações removerá automaticamente outras mensagens após um curto intervalo de tempo.

Você precisa confirmar algumas mensagens para que possa acessar os menus.

Luz indicadora de mensagem (Se equipado)



A luz indicadora de mensagens acende para completar algumas mensagens.

A luz será vermelha ou âmbar dependendo da gravidade da situação e permanecerá acesa até que a situação seja resolvida.

Um símbolo específico do sistema com uma luz indicadora de mensagem pode complementar algumas mensagens.

Active City Stop

Mensagem	Ação
Active City Stop Freio automático	Consulte **Active City Stop** (página 149).
Active City Stop Sensor bloqueado Limpe a lente	Consulte **Active City Stop** (página 149).
Active City Stop não disponível	Consulte **Active City Stop** (página 149).

Focus (CD7) Brazil, Vehicles Built Up To: 12-06-2016, ptBRA, Edition date: 02/2015, First Printing

Airbag

Mensagem	Ação
Airbag com defeito Procure serviço	É exibida quando o sistema precisa ser reparado devido a um defeito.Entre em contato com um Distribuidor Ford.

Alarme

Mensagem	Ação
Alarme disparado Checar o veículo	Exibido quando o alarme é disparado devido a uma entrada não autorizada. Consulte **Alarme antifurto** (página 51).
Sistema de alarme com defeito Serviço necessário	É exibida quando o sistema precisa ser reparado devido a um defeito.Entre em contato com um Distribuidor Ford.

Sistema da bateria e de carga

Mensagem	Ação
Sistema elétrico sobretensão Pare com segur.	Pare o veículo assim que for seguro e desligue a ignição.Entre em contato com um Distribuidor Ford.
Bateria fraca Consultar manual	É exibido para advertir uma condição de bateria baixa.Desligue todos os acessórios elétricos desnecessários.Entre em contato com um Distribuidor Ford.

Travas de segurança para crianças

Mensagem	Ação
Trava infantil com defeito Serviço necessário	Repita para ativar ou desativar o sistema.Se o problema persistir, entre em contato com um Distribuidor Ford.

Focus (CD7) Brazil, Vehicles Built Up To: 12-06-2016, ptBRA, Edition date: 02/2015, First Printing

Sistema de detecção de esvaziamento

Mensagem	Ação
Checar a pressão dos pneus	Exibido quando a pressão de um ou mais pneus do veículo está baixa. Consulte **Sistema de monitoramento da pressão dos pneus** (página 202).
Monit. pressão pneus defeituoso Serviço necessário	É exibida quando o sistema de detecção de esvaziamento está com defeito.Se o aviso não desaparecer ou for exibido novamente, entre em contato com um Distribuidor Ford. Consulte **Sistema de monitoramento da pressão dos pneus** (página 202).

Motor

Mensagem	Ação
Motor mau funcionam. Procure serviço	Manutenção no motor necessária.Entre em contato com um Distribuidor Ford.
Temp. do motor elevada Pare com segur.	Exibido quando a temperatura do motor está muito alta.Pare o veículo em um local seguro e espere o motor esfriar.Se o problema persistir, entre em contato com um Distribuidor Ford. Consulte **Verificação do líquido de arrefecimento do motor** (página 180).
Potência reduzida para diminuir a temp. do motor	É exibida quando o motor reduz a potência para ajudar a reduzir a alta temperatura do líquido de arrefecimento.

Assistência de Partida em Rampas

Mensagem	Ação
Contr. arranque em subida não disponível	Exibido quando a assistência na subida não está disponível.Entre em contato com um Distribuidor Ford. Consulte **Assistência de partida em rampas** (página 131).

Focus (CD7) Brazil, Vehicles Built Up To: 12-06-2016, ptBRA, Edition date: 02/2015, First Printing

Veículo sem chave

Mensagem	Ação
Ford KeyFree Chave dentro do veículo	É exibida para lembrar que a chave está no porta-malas.
Ford KeyFree Chave não detectada	Exibido se a chave não for detectada pelo sistema.
Ford KeyFree Desligar ignição Pressione POWER	É exibida como um lembrete para desativar o veículo.
Pise no freio para dar partida	Exibido como um lembrete para pisar no freio ao dar partida no veículo.
Ford KeyFree Chave não está no carro	É exibida quando uma chave válida não é detectada dentro do veículo.
Bateria da chave fraca Troque bateria	Exibido quando a bateria da chave está fraca.Troque a bateria o mais rápido possível. Consulte **Controle remoto** (página 33).

Luzes

Mensagem	Ação
Lâmpada queimada: Luzes de freio	É exibida quando a luz de freio está queimada.Entre em contato com um Distribuidor Ford.
Lâmpada queimada: Luz neblina tras.	É exibida quando o farol de neblina traseiro está queimado.Entre em contato com um Distribuidor Ford.
Lâmpada queimada: Farol baixo	É exibida quando o farol baixo está queimado.Entre em contato com um Distribuidor Ford.
Farol com defeito Serviço necessário	É exibida quando ocorre um problema no sistema elétrico do farol.Entre em contato com um Distribuidor Ford.

Focus (CD7) Brazil, Vehicles Built Up To: 12-06-2016, ptBRA, Edition date: 02/2015, First Printing

Manutenção

Mensagem	Ação
Mudança óleo necessária	É exibida quando a vida útil do óleo do motor chega ao fim e o óleo precisa ser trocado. Consulte **Verificação do óleo do motor** (página 179).
Fluido freio Nível baixo Procure serviço	Indica que o nível de líquido do freio está baixo e o sistema de freio deve ser inspecionado imediatamente. Consulte **Verificação do fluido de freio** (página 182).
Manutenção Definir data inicial	Indica que a data de venda do veículo foi atualizada com êxito.Se essa data não tiver sido definida, entre em contato com um Distribuidor Ford.
Manutenção Configurar data	É exibida quando a data e a hora não estão definidas. Consulte **Sistema de Áudio** (página 234).
Revisão concluída	É exibida quando o intervalo de serviço é redefinido.
Aviso de manutenção desligado	É exibida quando a data e a hora não estão definidas.Se a data e a hora forem definidas e a mensagem permanecer, entre em contato com um Distribuidor Ford.
Serviço necessário	Indica que o veículo atingiu o tempo ou a distância estimado para a manutenção programada.

MyKey

Mensagem	Ação
MyKey ativada Dirija com segur.	Acende quando o MyKey está ativo.
MyKey Veículo próx. a velocidade máxima	É exibida quando um MyKey está em uso, o limite de velocidade do MyKey está ativado e a velocidade do veículo está chegando a 130 km/h.
MyKey Vehicle at top speed	Acende quando um MyKey está em uso e o limite de velocidade do MyKey é atingido.
MyKey Observe velocidade Dirija com segur.	Acende quando o MyKey está ativo.
MyKey Coloque cinto para ativar áudio	Exibido quando um MyKey está em uso e o Lembrete do cinto está ativado.

Focus (CD7) Brazil, Vehicles Built Up To: 12-06-2016, ptBRA, Edition date: 02/2015, First Printing

Mensagem	Ação
MyKey Estac. assistido sempre ativado	Acende quando um MyKey está em uso e o sistema auxiliar de estacionamento está ativado.
Chave já está como MyKey	É exibida ao tentar criar um MyKey com uma chave já designada como MyKey.
MyKey ESC sempre ativado	Acende durante a programação de um MyKey.

Proteção dos passageiros

Mensagem	Ação
Alerta cinto de seg. com defeito Procure serviço	Exibido quando o sistema detecta uma condição que exige manutenção.Leve seu veículo para ser verificado por um Distribuidor Ford assim que possível.

Sistema auxiliar de estacionamento

Mensagem	Ação
Parking aid malfunction Service required	Exibido quando o sistema detecta uma condição que exige manutenção.Entre em contato com um Distribuidor Ford. Consulte **Princípios de funcionamento** (página 135).

Freio de estacionamento

Mensagem	Ação
Freio de estacionamento acionado	É exibida quando o freio de estacionamento é puxado, o motor está em funcionamento e o veículo percorre mais de 5 km/h.Se a advertência continuar sendo exibida depois que o freio de estacionamento for liberado, entre em contato com um Distribuidor Ford.

Focus (CD7) Brazil, Vehicles Built Up To: 12-06-2016, ptBRA, Edition date: 02/2015, First Printing

Direção Assistida

Mensagem	Ação
Perda da direção Pare com segur.	O sistema de direção assistida não está funcionando.Pare o veículo em um local seguro.Entre em contato com um Distribuidor Ford.
Direção assistida com defeito Serviço necessário	O sistema de direção assistida não está funcionando.Pare o veículo em um local seguro.Entre em contato com um Distribuidor Ford.
Direção com defeito Procure serviço	O sistema de direção assistida detectou uma condição na qual o sistema de direção assistida ou o sistema de entrada passiva ou partida passiva exige manutenção.Entre em contato com um Distribuidor Ford.

Sistema de partida

Mensagem	Ação
Pise no freio para dar partida	Em veículos com transmissão automática, é exibido na partida do veículo como um lembrete para aplicar o freio.
Pise embreagem para dar partida	Em veículos com transmissão manual, é exibido na partida do veículo como um lembrete para aplicar o pedal da embreagem.
Tempo de partida esgotado	É exibida quando o veículo não der a partida.

Transmissão

Mensagem	Ação
Transmissão com defeito Procure serviço	Consulte um Distribuidor Ford.
Transmissão sobreaquecida Pare com segur.	A transmissão está superaquecendo e precisa ser resfriada.Pare em um local seguro assim que possível.
Transmissão sobreaquecida Pare com segur.	A transmissão está ficando quente.Pare para esfriá-la ou acelere.

Focus (CD7) Brazil, Vehicles Built Up To: 12-06-2016, ptBRA, Edition date: 02/2015, First Printing

Mensagem	Ação
Transmissão fora de Park Selecione P	Exibido como um lembrete para deixar a transmissão em P.
Pise no freio para destravar o câmbio	Exibido para solicitar ao operador para aplicar o freio conforme necessário pela transmissão.
Câmbio destravado	Exibido quando o alavanca de troca de transmissão está desbloqueada e livre para selecionar marchas.

Focus (CD7) Brazil, Vehicles Built Up To: 12-06-2016, ptBRA, Edition date: 02/2015, First Printing

PRINCÍPIOS DE FUNCIONAMENTO

Ar externo

Mantenha as entradas de ar em frente ao para-brisa livres de obstrução (como neve ou folhas) para que o sistema de controle de climatização possa funcionar efetivamente.

Recirculador de ar

CUIDADO

O uso prolongado do recirculador de ar pode embaçar os vidros.Se os vidros ficarem embaçados, siga as configurações para desembaçar o para-brisa.

O ar presente atualmente no compartimento de passageiros é recirculado.O ar externo não entra no veículo.

Aquecedor

O desempenho do aquecedor depende da temperatura do líquido de arrefecimento do motor.

Informações gerais sobre o controle da climatização interna

Feche completamente todos os vidros.

Aquecendo o Interior

Direcione o ar para os pés.Em condições de tempo frio ou úmido, direcione parte do ar para o para-brisa e os vidros das portas.

Resfriando o Interior

Direcione o ar para o seu rosto.

Ar-condicionado

O ar é direcionado para passar através do evaporador, onde ele é resfriado.A umidade é extraída do ar para ajudar a manter os vidros livres de condensação.A condensação resultante é direcionada para fora do veículo, e portanto é normal encontrar uma pequena poça de água sob o veículo.Isto é normal.

Nota: *O ar condicionado só opera quando a temperatura estiver acima de 4ºC.*

Nota: *Se você usar o ar condicionado, o consumo de combustível do veículo será maior.*

DEFLETORES DE AR

Vetilação de ar central

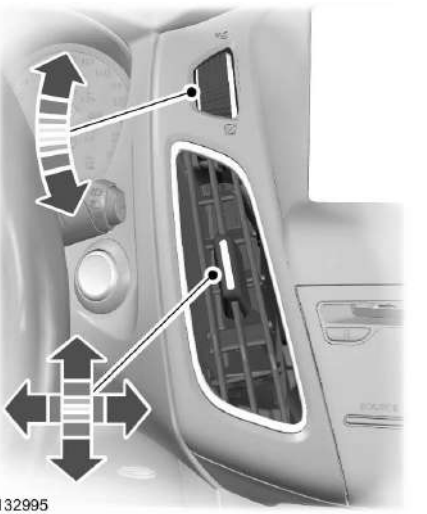

E132995

Para fechar as aberturas de ventilação, gire a borboleta localizada acima das aberturas de ventilação totalmente para baixo.

Focus (CD7) Brazil, Vehicles Built Up To: 12-06-2016, ptBRA, Edition date: 02/2015, First Printing

Ventilação de ar lateral



E207493

Para fechar as aberturas de ventilação, deslize o controle de direção de fluxo do ar totalmente para baixo.

CONTROLE DE CLIMATIZAÇÃO MANUAL

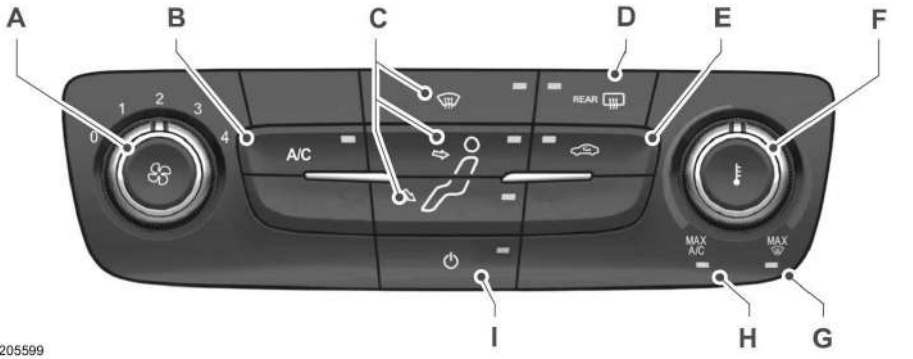

E205599

A **Controle de velocidade do ventilador:** Ajusta o volume de ar circulado dentro do veículo.

B **A/C:** Pressione o botão para ligar ou desligar o ar condicionado.O ar condicionado refrigera seu veículo usando o ar externo.Para atingir uma temperatura confortável no clima quente com mais rapidez, dirija com as janelas abertas até sentir o ar frio entrando pelas aberturas de ventilação.

C **Controle da distribuição de ar:** Ajusta o controle para ligar ou desligar o fluxo de ar do para-brisa, do painel de instrumentos ou das aberturas de ventilação da área dos pés.Você pode distribuir o ar por meio de qualquer combinação dessas aberturas.

D **Vidro traseiro aquecido:** Pressione o botão para ligar e desligar o vidro traseiro aquecido. Consulte **Vidros e retrovisores com desembaçador** (página 96).

E **Recirculador de ar:** Pressione o botão para alternar entre o ar externo e o ar recirculado.O ar presente atualmente no compartimento de passageiros é recirculado.Isto pode reduzir o tempo necessário para resfriar o interior do veículo e reduzir a entrada de odores indesejados.

F **Controle de temperatura:** controla a temperatura do ar que circula em seu veículo.

G **Desembaçador MAX.:** Ajusta o controle para ligar o desembaçador.O ar externo entra pelas aberturas de ventilação do para-brisa; o ar condicionado é ligado automaticamente.Você também pode usar essa configuração para desembaçar e limpar uma fina camada de névoa no para-brisa.

H **MAX A/C:** Ajusta o controle para o resfriamento máximo.O ar recirculado entra pelas aberturas de ventilação do painel de instrumentos; o ar condicionado é ligado automaticamente.

I **Ligar:** Pressione o botão para ligar e desligar o sistema.Quando o sistema estiver desligado, o ar externo não entrará no veículo.

Focus (CD7) Brazil, Vehicles Built Up To: 12-06-2016, ptBRA, Edition date: 02/2015, First Printing

CONTROLE DE CLIMATIZAÇÃO AUTOMÁTICO

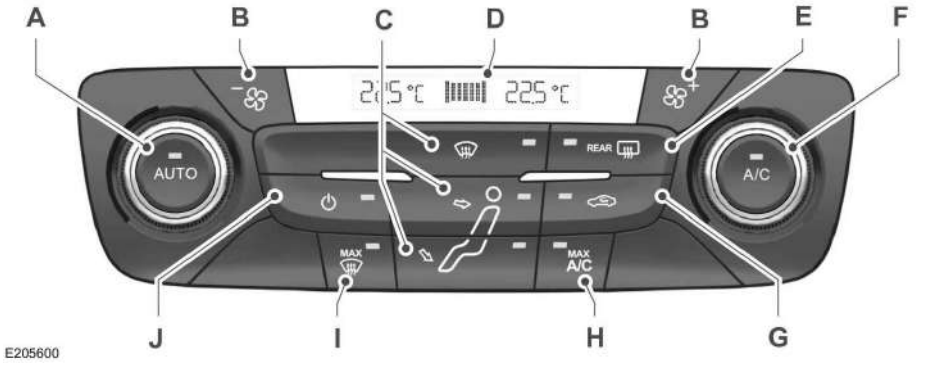

A **AUTO:** Pressione o botão para ligar a operação automática.Ajuste para selecionar a temperatura desejada.A velocidade do ventilador, a distribuição de ar, a operação do ar condicionado e o ar externo ou recirculado são ajustados automaticamente para aquecer ou resfriar o veículo a fim de manter a temperatura desejada.Você também pode desligar o modo de zona dupla mantendo pressionado o botão por mais de dois segundos.

B **Controle de velocidade do ventilador:** Ajusta o volume de ar circulado dentro do veículo.

C **Controle da distribuição de ar:** Ajusta o controle para ligar ou desligar o fluxo de ar do para-brisa, do painel de instrumentos ou das aberturas de ventilação da área dos pés.Você pode distribuir o ar por meio de qualquer combinação dessas aberturas.

D **Tela de controle de climatização:** A tela mostra as temperaturas definidas e a velocidade do ventilador

E **Vidro traseiro aquecido:** Pressione o botão para ligar e desligar o vidro traseiro aquecido. Consulte **Vidros e retrovisores com desembaçador** (página 96).

F **A/C:** Pressione o botão para ligar ou desligar o ar condicionado.O ar condicionado refrigera seu veículo usando o ar externo.Para atingir uma temperatura confortável no clima quente com mais rapidez, dirija com as janelas abertas até sentir o ar frio entrando pelas aberturas de ventilação.

G **Recirculador de ar:** Pressione o botão para alternar entre o ar externo e o ar recirculado.O ar presente atualmente no compartimento de passageiros é recirculado.Isto pode reduzir o tempo necessário para resfriar o interior do veículo e reduzir a entrada de odores indesejados.

Focus (CD7) Brazil, Vehicles Built Up To: 12-06-2016, ptBRA, Edition date: 02/2015, First Printing

H **MAX A/C:** Pressione o botão para obter resfriamento máximo O ar recirculado entra pelas aberturas de ventilação do painel de instrumentos, o ar condicionado é ligado automaticamente e o ventilador é ajustado automaticamente para a velocidade mais alta.

I **Desembaçador MAX:** Pressione o botão para ligar o desembaçador.O ar externo entra pelas aberturas de ventilação do para-brisa, o ar condicionado é ligado automaticamente e o ventilador é ajustado automaticamente para a velocidade máxima.Você também pode usar essa configuração para desembaçar e limpar uma fina camada de névoa no para-brisa.O vidro traseiro aquecido também é ligado automaticamente quando você seleciona o desembaçador máximo.

J **Ligar:** Pressione o botão para ligar e desligar o sistema.Quando o sistema estiver desligado, o ar externo não entrará no veículo.

Controle da temperatura



E183686

Você pode definir uma temperatura entre 15,5ºC e 29,5ºC.Se você selecionar LO, o sistema será definido para resfriamento permanente.Se você selecionar HI, o sistema será definido para aquecimento permanente.

Nota: *Se você selecionar LO ou HI, o sistema não manterá uma temperatura estável.*

Controle de temperatura single zone

Neste modo, o sistema de controle de climatização vincula as configurações de temperatura para o lado do motorista e o lado do passageiro.Se você ajustar a configuração usando o controle giratório no lado do motorista, o sistema ajustará a temperatura para a mesma configuração do lado do passageiro.

Para alternar da zona dupla para o controle de zona única, mantenha pressionado o botão **AUTO** por alguns segundos.A temperatura do lado do passageiro é alternada para a configuração de temperatura do lado do motorista.

Controle de temperatura dual zone

Selecione uma temperatura para o lado do passageiro usando o controle rotatório no lado do passageiro.O controle de temperatura da zona única é desligado automaticamente.A temperatura no lado do motorista permanece inalterada.Agora você pode ajustar as temperaturas do lado do motorista e do lado do passageiro de modo independente.A tela exibe as configurações de temperatura de cada lado.

Focus (CD7) Brazil, Vehicles Built Up To: 12-06-2016, ptBRA, Edition date: 02/2015, First Printing

SUGESTÕES SOBRE O CONTROLE DA CLIMATIZAÇÃO DO VEÍCULO

Sugestões gerais

Nota: *O uso prolongado do recirculador de ar pode embaçar as janelas.*

Nota: *Para reduzir o potencial de embaçamento dos vidros dentro do veículo, não dirija com o sistema desligado ou com a função recirculador de ar sempre ligada.*

Nota: *Não coloque objetos sob os bancos dianteiros porque isto pode interferir no fluxo de ar para os bancos traseiros.*

Nota: *Remova folhas ou qualquer resíduo da área de entrada de ar na base do para-brisa.*

Nota: *Para melhorar o funcionamento do ar condicionado ao dar partida no veículo, dirija com as janelas abertas até sentir o ar frio entrando pelas aberturas de ventilação.*

Controle Manual de Temperatura

Nota: *Para reduzir o embaçamento do para-brisa durante o tempo úmido, ajuste o controle de distribuição de ar na posição das aberturas de ar do para-brisa.*

Controle Automático de Temperatura

Nota: *Não é necessário ajustar as configurações quando o interior do veículo estiver extremamente quente ou frio.O sistema ajusta automaticamente as configurações previamente armazenadas.Para que o sistema funcione de forma eficiente, o painel de instrumentos e as passagens de ar laterais devem estar completamente abertas.*

Nota: *Em temperaturas ambiente baixas com **AUTO** selecionado, o fluxo de ar é direcionado para o para-brisa e para as janelas laterais durante o tempo que o motor permanecer frio.*

Nota: *Quando o sistema estiver no modo **AUTO** e as temperaturas externas e internas estiverem altas, o sistema selecionará automaticamente o ar recirculado para maximizar o resfriamento no interior do veículo.Quando a temperatura selecionada do ar é atingida, o sistema seleciona automaticamente o ar externo.*

Aquecendo o interior com rapidez

	Veículo com controle de climatização manual	Veículo com controle de climatização automático
1	Ajuste a velocidade da ventoinha para a posição de velocidade máxima.	Pressione o botão **AUTO**.
2	Ajuste o controle de temperatura para a posição de aquecimento máximo.	Ajuste o controle de temperatura para a posição desejada.
3	Ajuste o controle de distribuição de ar para a posição de ventilação do assoalho.	

Focus (CD7) Brazil, Vehicles Built Up To: 12-06-2016, ptBRA, Edition date: 02/2015, First Printing

Configurações de aquecimento recomendadas

	Veículo com controle de climatização manual	Veículo com controle de climatização automático
1	Ajuste a velocidade da ventoinha para a segunda posição de velocidade.	Pressione o botão **AUTO**.
2	Ajuste o controle de temperatura para o ponto intermediário das configurações de aquecimento.	Ajuste o controle de temperatura para a posição desejada.
3	Ajuste o controle de distribuição de ar para a posição de ventilação do assoalho.	

Resfriando o interior com rapidez

	Veículo com controle de climatização manual	Veículo com controle de climatização automático
1	Ajuste o controle de temperatura para a posição **MAX A/C**.	Pressione o botão **MAX A/C**
2	Ajuste a velocidade do ventilador para a posição mais alta.	
3	Dirija com as janelas abertas até sentir o ar frio entrando pelas aberturas de ventilação.	

Configurações de refrigeração recomendadas

	Veículo com controle de climatização manual	Veículo com controle de climatização automático
1	Ajuste a velocidade da ventoinha para a segunda posição de velocidade.	Pressione o botão **AUTO**.
2	Ajuste o controle de temperatura para o ponto intermediário das configurações de refrigeração.	Ajuste o controle de temperatura para a posição desejada.
3	Ajuste o controle de distribuição de ar para a posição de ventilação do painel de instrumentos.	

Focus (CD7) Brazil, Vehicles Built Up To: 12-06-2016, ptBRA, Edition date: 02/2015, First Printing

Desembaçamento do vidro lateral em tempo frio

	Veículo com controle de climatização manual	Veículo com controle de climatização automático
1	Selecione as aberturas de ventilação do para-brisa utilizando os botões de distribuição de ar.	Pressione o botão de descongelamento e desembaçamento do para-brisas.
2	Pressione o botão **A/C**.	Ajuste o controle de temperatura para a posição desejada.
3	Ajuste o controle de temperatura para a posição desejada.	
4	Ajuste a velocidade do ventilador para a posição mais alta.	

VIDROS E RETROVISORES COM DESEMBAÇADOR

Vidro Traseiro Aquecido



Pressione o botão para limpar o gelo fino e a neblina do vidro.Ele será automaticamente desligado após um curto intervalo de tempo.Verifique se o motor está em funcionamento antes de operar os vidros aquecidos.

Nota: *Não use lâminas de barbear ou outros objetos afiados para limpar ou remover revestimentos na parte interna da janela traseira.Isso pode causar danos à grelha de linhas aquecidas que não serão cobertos pela garantia.*

Retrovisores externos aquecidos

(Se equipado)



Eles serão ligados automaticamente quando você ligar o aquecimento do vidro traseiro.

Nota: *Não remova o gelo dos espelhos com um raspador ou tente reajustar o vidro do espelho se o mesmo estiver congelado.Estas ações podem provocar danos ao vidro e aos espelhos.*

Nota: *Não limpe o alojamento ou o vidro de qualquer espelho com abrasivos fortes, combustível ou outros produtos de limpeza à base de petróleo.*

Focus (CD7) Brazil, Vehicles Built Up To: 12-06-2016, ptBRA, Edition date: 02/2015, First Printing

SENTANDO-SE NA POSIÇÃO CORRETA

CUIDADOS

Não incline muito o encosto do banco, pois isso pode fazer com que o ocupante deslize sob o cinto de segurança, resultando em ferimentos graves em caso de uma colisão.

Sentar de forma inapropriada, fora da posição ou com o encosto do banco muito inclinado pode resultar em ferimentos graves ou morte em caso de uma colisão.Sempre sente-se na vertical contra o encosto do banco, com seus pés no chão.

Não coloque objetos acima do encosto do banco para reduzir o risco de ferimentos graves em caso de colisão ou durante frenagens bruscas.

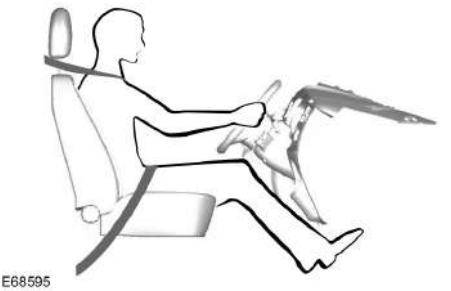
E68595

Quando usados corretamente, o banco, o apoio da cabeça, o cinto de segurança e os airbags fornecerão proteção ideal em caso de colisão.

Nós recomendamos que você siga estas diretrizes:

- Sente-se na posição vertical com a base de sua espinha o máximo possível para trás.
- Não recline o encosto do banco mais de 30 graus.
- Ajuste o apoio da cabeça de forma que sua parte mais alta fique nivelada com o topo de sua cabeça, e o máximo possível para frente.Certifique-se de que você permaneça confortável.
- Mantenha uma distância suficiente entre você e o volante.Recomendamos no mínimo 10 polegadas (25 centímetros) entre o peito do motorista e a tampa do airbag.
- Segure o volante com os braços ligeiramente dobrados.
- Dobre suas pernas ligeiramente de forma que você possa pressionar os pedais até o fim.
- Posicione corretamente o cinto de segurança sobre o ombro e o abdômem.

Certifique-se de que sua posição de condução esteja confortável, e que você possa manter controle total sobre seu veículo.

APOIOS DE CABEÇA

CUIDADOS

Ajuste totalmente os apoios de cabeça antes de se sentar ou operar o veículo.Isso ajudará a minimizar o risco de lesões no pescoço no caso de uma colisão.Não ajuste o apoio de cabeça quando o veículo estiver em movimento.

Eleve os apoios de cabeça traseiros quando os passageiros ocuparem os assentos traseiros.

Focus (CD7) Brazil, Vehicles Built Up To: 12-06-2016, ptBRA, Edition date: 02/2015, First Printing

CUIDADOS

Quando os bancos dianteiros estiverem em uso, os apoios de cabeça não devem ser removidos.

Ajuste dos apoios de cabeça

Ajuste o apoio de cabeça de forma que o topo dele fique nivelado com o topo de sua cabeça.

Para elevar, empurre o apoio de cabeça para cima até a posição desejada.Para abaixar, pressione o botão da trava e abaixe o apoio de cabeça até a posição desejada.Certifique-se de que o apoio de cabeça se encaixe corretamente quando estiver na posição.

Remoção dos apoios de cabeça

Apoios de cabeça dianteiros

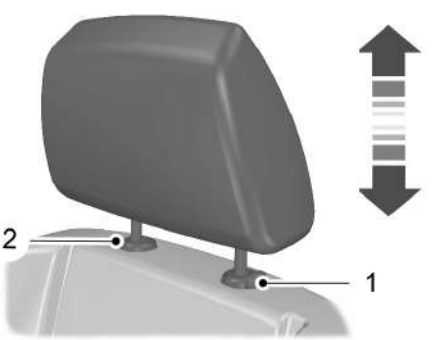

E140447

1. Mantenha pressionado o botão de travamento.
2. Com o uso de um implemento adequado, solte o clipe de retenção.

Apoios de cabeça traseiros externos



E135437

Pressione o botão de travamento e remova o apoio de cabeça.

Apoio de cabeça central traseiro

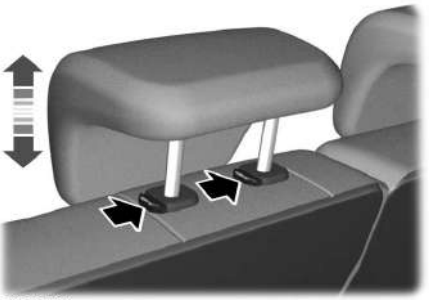

E135401

Pressione os botões de travamento e remova o apoio de cabeça.

Focus (CD7) Brazil, Vehicles Built Up To: 12-06-2016, ptBRA, Edition date: 02/2015, First Printing

BANCOS DE REGULAGEM MANUAL

CUIDADOS

Não ajuste o banco do motorista ou o encosto do banco quando o veículo estiver em movimento.Ajustar o encosto do banco enquanto o veículo estiver em movimento pode causar perda de controle do veículo.

Balance o banco para trás e para a frente depois de soltar a alavanca para se certificar de que está totalmente encaixado.

Os bancos dianteiros manuais podem consistir em:



E197725

A Uma barra para mover o banco para trás e para a frente.

B Uma alavanca para ajustar a altura do banco.

C Uma alavanca para ajustar o ângulo do encosto do banco.

Ajustando o apoio lombar (Se equipado)

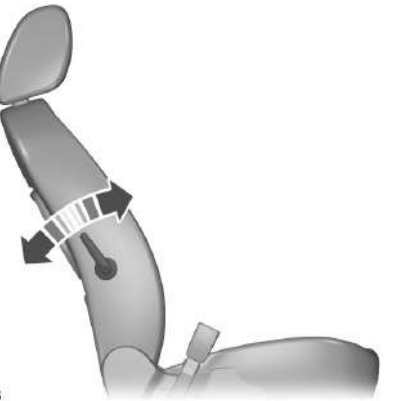

E78058

BANCOS DE REGULAGEM ELÉTRICA (Se equipado)

CUIDADOS

Não ajuste o banco do motorista ou o encosto do banco quando o veículo estiver em movimento.Ajustar o encosto do banco enquanto o veículo estiver em movimento pode causar perda de controle do veículo.

Reclinar o encosto do banco pode fazer com que um ocupante deslize por baixo do cinto de segurança do banco, resultando em ferimentos pessoais graves em caso de colisão.

Focus (CD7) Brazil, Vehicles Built Up To: 12-06-2016, ptBRA, Edition date: 02/2015, First Printing

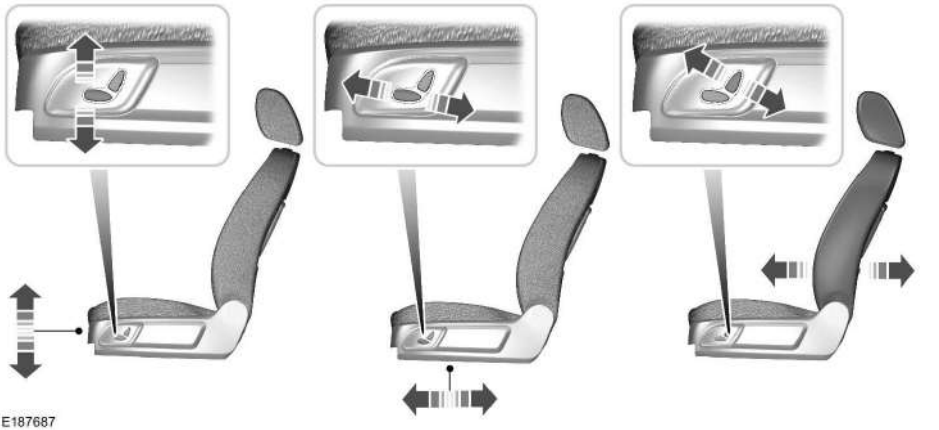
E187687

BANCOS TRASEIROS

CUIDADOS

Ao dobrar o encosto dos bancos para baixo, tome cuidado para não prender seus dedos entre o encosto e a estrutura do banco.

Certifique-se de que o assento e o encosto do banco estejam seguros e totalmente encaixados em suas travas.

Dobrando os encostos de banco

Nota: *Baixe os apoios de cabeça. Consulte* ***Apoios de cabeça*** *(página 97).*



E135629

1. Pressione os botões de destravamento e mantenha-os pressionados.
2. Empurre o encosto do banco para frente.

Focus (CD7) Brazil, Vehicles Built Up To: 12-06-2016, ptBRA, Edition date: 02/2015, First Printing

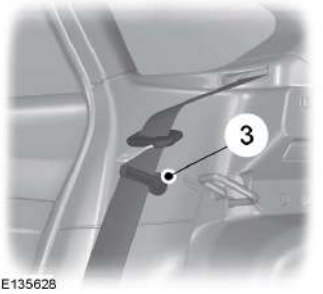

E135628

Nota: *Verifique se o cinto de segurança está bem apertado no retrator.*

3. Coloque os cintos de segurança nos clipes do acabamento externo.

Dobrando os assentos e os encostos traseiros para a frente

CUIDADOS

Verifique se o indicador vermelho não é mostrado quando você engata o banco nas travas.

Baixe os apoios de cabeça. Consulte **Apoios de cabeça** (página 97).

Ao colocar os dedos entre o assento e o encosto do banco, tome cuidado para não prender os dedos nos pontos de fixação ISOFIX e na presilha. Consulte **Instalando os sistemas de retenção para crianças** (página 19).



E135646

Nota: *Segure a ponta do assento para evitar os pontos de fixação ISOFIX e as presilhas.*

1. Insira os dedos entre o assento e o encosto e dobre o assento para frente.
2. Pressione os botões de destravamento e mantenha-os pressionados.
3. Empurre o encosto do banco para frente.

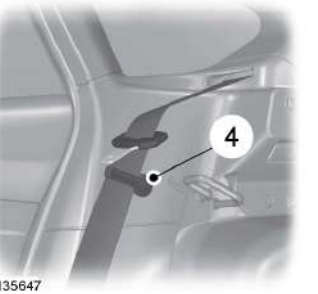

E135647

Focus (CD7) Brazil, Vehicles Built Up To: 12-06-2016, ptBRA, Edition date: 02/2015, First Printing

Nota: *Verifique se o cinto de segurança está bem apertado no retrator.*

4. Coloque os cintos de segurança nos clipes do acabamento externo.

Dobrando os encostos para cima

CUIDADO

Ao dobrar o encosto dos bancos para cima, certifique-se de que os cintos estejam visíveis para os ocupantes, e não presos atrás do banco.

Focus (CD7) Brazil, Vehicles Built Up To: 12-06-2016, ptBRA, Edition date: 02/2015, First Printing

Tomada de força de 12 volts CC

CUIDADO

Não conecte acessórios elétricos adicionais ao soquete do acendedor de cigarros.O uso incorreto do acendedor pode causar danos não cobertos pela garantia e provocar fogo ou ferimentos graves.

Nota: *Após a partida no veículo, você pode usar o soquete para alimentar aparelhos de 12 volts com uma corrente máxima de 20 ampères.*

Após desligar o veículo, a fonte de alimentação funcionará no máximo por 30 minutos.

Nota: *Não insira objetos que não sejam conectores de acessórios na tomada de força.Isso danifica a tomada e pode queimar o fusível.*

Nota: *Não pendure qualquer tipo de acessório ou presilha adicional na tomada.*

Nota: *Não use a tomada de força acima da capacidade de 12 volts CC 180 watts do veículo ou um fusível poderá queimar.*

Nota: *Não use a tomada de força para alimentar um isqueiro.*

Nota: *O uso incorreto do ponto de alimentação pode causar danos não cobertos pela garantia.*

Nota: *Sempre mantenha as tampas da tomada de força fechadas quando fora de uso.*

Ligue o veículo para usar a capacidade total da tomada de força.

Para evitar que a bateria descarregue:

- Não use a tomada de força durante um tempo maior que o necessário depois de desligar o veículo.
- Não deixe dispositivos conectados de um dia para o outro ou quando o veículo permanecer na posição de estacionamento (P) durante longos períodos de tempo.

Local

Tomadas de força podem ser encontradas nos seguintes locais:

- Sobre o console central
- No console central.

Focus (CD7) Brazil, Vehicles Built Up To: 12-06-2016, ptBRA, Edition date: 02/2015, First Printing

SUPORTES PARA COPOS (Se equipado)

CUIDADOS

Não coloque bebidas quentes nos porta-copos quando o veículo estiver em movimento.

Certifique-se de que os copos colocados nos porta-copos não obstruirão sua visão enquanto você dirige.

CONSOLE CENTRAL

Guarde itens no porta-copos com cuidado, pois eles podem se soltar durante uma frenagem brusca, uma aceleração ou uma colisão, envolvendo bebidas quentes que podem derramar.

Os recursos de console disponíveis incluem:

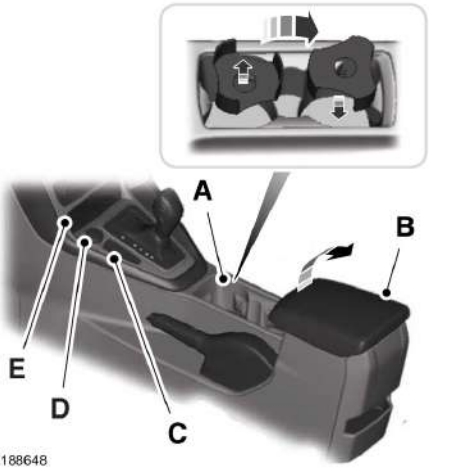

A Porta-copos com garras e ajustador de altura.Para usar, vire a peça de inserção removível.

B Compartimento de armazenamento com ponto de alimentação auxiliar, conector de entrada auxiliar, porta USB e hub de mídia.

C Assistente de estacionamento.

D Tomada de força auxiliar.

E Porta USB.

Focus (CD7) Brazil, Vehicles Built Up To: 12-06-2016, ptBRA, Edition date: 02/2015, First Printing

CONSOLE SUPERIOR (Se equipado)



E131605

Pressione perto da extremidade traseira da porta para abri-la.

Focus (CD7) Brazil, Vehicles Built Up To: 12-06-2016, ptBRA, Edition date: 02/2015, First Printing

INFORMAÇÕES GERAIS

CUIDADOS

Manter o motor em marcha lenta durante períodos prolongados e em regimes de giros elevados pode produzir temperaturas muito altas no motor e no sistema de escapamento, com risco de incêndio ou outros danos.

Não estacione, deixe em marcha lenta, ou dirija o veículo sobre grama seca ou outro tipo de folhagem seca.O sistema de emissão aquece o compartimento do motor e o sistema de escapamento, gerando risco de incêndio.

Não dê a partida no motor dentro de garagens ou outros recintos fechados.A fumaça do escapamento pode ser tóxica.Sempre abra a porta da garagem antes de dar a partida no motor.

Se você sentir cheiro de fumaça do escapamento dentro do veículo, leve-o imediatamente a um Distribuidor Ford para inspeção.Não dirija o veículo se você sentir cheiro de fumaça do escapamento.

Se você desconectar a bateria, o veículo poderá exibir algumas características incomuns de direção durante aproximadamente 10 km após a reconexão.Isto acontece porque o sistema de gerenciamento do motor precisa se realinhar com o motor.Você pode desconsiderar qualquer característica incomum de condução durante este período.

Ao dar a partida no motor, evite pressionar o pedal do acelerador antes e durante a operação.Só use o pedal do acelerador quando você tiver dificuldade para dar a partida no motor.

INTERRUPTOR DE IGNIÇÃO



E72128

Nota: *Verifique se a chave está limpa antes de inseri-la em uma fechadura a tambor.*

0 (desligada) - A ignição está desligada.

Nota: *Quando você desligar a ignição e sair do veículo, não deixe a chave na ignição.Isto pode fazer com que a bateria do veículo perca carga.*

I (acessório) - Permite que acessórios elétricos como o rádio operem enquanto o motor não estiver funcionando.

Nota: *Não deixe a chave de ignição nesta posição durante muito tempo para evitar que a bateria do veículo perca carga.*

II (ligada) - Todos os circuitos elétricos estão operacionais.Luzes de aviso e luzes indicadoras acesas.

III (partida) - dá partida no motor.Solte a chave assim que o motor pegar.

BOTÃO DA IGNIÇÃO (Se equipado)

CUIDADO

Sempre verifique se a trava do volante está liberada antes de tentar movimentar o veículo.A não desativação da trava do volante pode resultar em colisão.

Focus (CD7) Brazil, Vehicles Built Up To: 12-06-2016, ptBRA, Edition date: 02/2015, First Printing

Nota: *Possivelmente, o sistema não funcionará se a chave passiva estiver perto de objetos de metal ou dispositivos eletrônicos, como chaves ou celulares.*

Nota: *A ignição desligará automaticamente se você deixar o veículo sozinho. Isso evitará que a bateria do veículo seja descarregada.*

Nota: *Uma chave passiva válida deve estar localizada dentro do veículo para que seja possível ligar a ignição e dar a partida no veículo.*

Ligando a ignição no modo de acessórios



E142555

Pressione o interruptor de ignição uma vez sem o pé no pedal do freio.Ele fica no painel de instrumentos perto do volante.Todos os circuitos elétricos e acessórios estão em funcionamento e as luzes de aviso e indicadores acendem.

Pressione novamente o interruptor de ignição sem o pé no pedal do freio para desligar a ignição.

Dando Partida no Veículo

1. Mude para a posição de estacionamento (P).
2. Pressione totalmente o pedal do freio.
3. Pressione rapidamente o interruptor de ignição por botão.

Nota: *Soltar o pedal do freio durante a partida do motor impede a partida do motor.*

Partida Inoperante

O sistema não funciona se:

- Houver interferência nas frequências passivas da chave.
- A bateria da chave passiva estiver descarregada.

Caso não consiga dar partida no veículo, faça o seguinte:

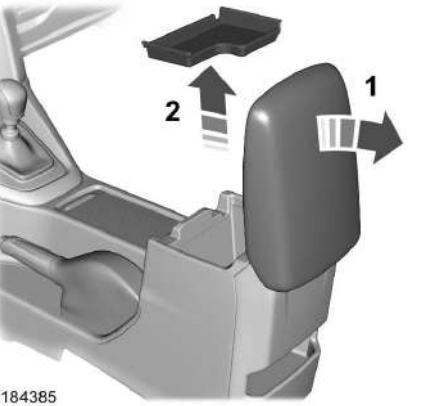

E184385

1. Aba a tampa do compartimento de armazenamento do console central.
2. Remover a bandeja.

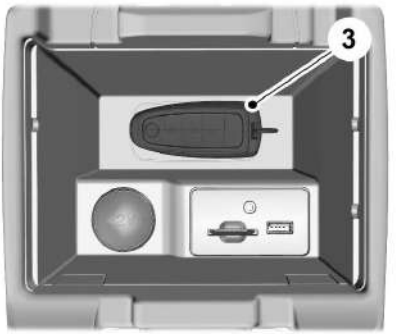

E184386

3. Coloque a chave passiva no símbolo na parte inferior do compartimento de armazenamento do console central.
4. Com a chave passiva nessa posição, você pode usar o interruptor de ignição por botão para ligar a ignição e dar a partida no veículo.

Parando o motor quando o veículo estiver parado

1. Mude para a posição de estacionamento (P).
2. Pressione o interruptor de ignição por botão.

Nota: *A ignição, todos os circuitos elétricos e todas as luzes de advertência serão desligados.*

Parando o motor quando o veículo estiver em movimento

CUIDADO

Desligar o motor enquanto o veículo ainda está em movimento resulta em perda da assistência do freio e da direção.O volante não trava, mas será necessário fazer um esforço maior.Quando a ignição é desligada, alguns circuitos elétricos, incluindo airbags e luzes de advertência, também podem ser desligados.Se a ignição tiver sido desligada acidentalmente, você poderá mudar para a posição neutro (N) e dar partida no motor novamente.

1. Mantenha pressionado o interruptor de ignição por botão ou pressione-o três vezes no intervalo de dois segundos.
2. Coloque na posição neutro e use os freios para parar o veículo com segurança.
3. Quando o veículo parar, coloque-o na posição estacionamento (P) e desligue a ignição.

Partida rápida

O recurso de nova partida rápida permite dar a partida no veículo novamente em 10 segundos após desligá-lo, mesmo se ele não detectar uma chave passiva válida.

Após 10 segundos do desligamento do veículo, pressione o pedal do freio e pressione o interruptor de ignição por botão de pressão. Após 10 segundos, você não poderá mais dar a partida no veículo se ele não detectar uma chave passiva válida.

Focus (CD7) Brazil, Vehicles Built Up To: 12-06-2016, ptBRA, Edition date: 02/2015, First Printing

Depois que o veículo der a partida, ele permanecerá em funcionamento até que você pressione o interruptor de ignição por botão, mesmo se o veículo não detectar uma chave passiva válida. Se você abrir e fechar uma porta enquanto o veículo estiver em funcionamento, o sistema procurará uma chave passiva válida.

Não será possível dar a partida no veículo se você abrir a porta do motorista e o sistema não detectar uma chave passiva válida.

TRAVA DO VOLANTE - VEÍCULOS COM: PARTIDA POR BOTÃO (Se equipado)

O veículo possui uma trava de volante controlada eletronicamente que funciona automaticamente.

O sistema travará o volante após um breve período de tempo depois que você estacionar o veículo e retirar a chave passiva ou quando você travar o veículo.

Nota: *O sistema não travará o volante quando a ignição estiver ligada ou enquanto o veículo estiver em movimento.*

Destravamento do volante

Ligue a ignição para travar o volante.

Nota: *Talvez seja necessário girar levemente o volante para facilitar o destravamento.*

TRAVA DO VOLANTE - VEÍCULOS SEM: PARTIDA POR BOTÃO (Se equipado)

CUIDADO

Verifique sempre se a direção está destravada antes de tentar mover seu veículo.

Para travar o volante:

1. Remova a chave do miolo de chave.
2. Gire levemente o volante para engatar a trava.

Para destravar o volante:

1. Insira a chave no interruptor de ignição.
2. Gire a chave até a posição **I**.

Nota: *Talvez seja necessário girar o volante levemente para facilitar o destravamento, caso haja uma carga aplicada ao volante.*

PARTIDA DO MOTOR - 1.6L FLEX FUEL

Sistema de Partida do Motor com Combustível Flex

Antes de dar partida no veículo, verifique o seguinte:

- Certifique-se de que todos os ocupantes colocaram os cintos de segurança.
- Verifique se os faróis e acessórios elétricos estão desligados.
- Verifique se o freio de estacionamento está ligado.
- Verifique se a transmissão está na posição estacionamento (P) ou ponto morto (N).
- Coloque a chave de ignição na posição **II**.

Seu veículo é equipado com o sistema de partida eletrônica Easy-Start que não requer um reservatório do sistema de partida a frio.O sistema é controlado automaticamente e se ajusta para a temperatura e a quantidade de etanol.

Nota: *Não é possível dar partida no motor quando a lâmpada indicadora estiver acesa.*

Focus (CD7) Brazil, Vehicles Built Up To: 12-06-2016, ptBRA, Edition date: 02/2015, First Printing

Nota: *O tempo que leva até a lâmpada se apagar depende da temperatura e da quantidade de etanol.*

Nota: *Se a luz indicadora se acender quando você ligar a ignição, significa que o sistema está ativo.Se ela piscar, desligue a ignição e então ligue-a novamente.Espere até ela se apagar antes de dar a partida. Consulte* ***Luzes indicadoras e de advertência*** *(página 74).*

Motor Frio ou Quente

Nota: *Se o tanque de combustível estiver baixo e o veículo não der partida após cinco tentativas, aguarde 15 minutos para que o motor resfrie e encha o tanque com pelo menos cinco litros de combustível.*

Se o motor não pegar, espere um breve período e tente novamente.

Se o motor não pegar após três tentativas, espere dez segundos e siga o procedimento de motor afogado.

Veículos com Transmissão Manual

Nota: *Não pressione o pedal do acelerador.*

Nota: *Se o pedal da embreagem for solto durante a partida do motor, o motor de partida para de funcionar e a ignição retorna para a condição ligada.*

1. Gire a chave até a posição II.
2. Se a lâmpada indicadora do aquecedor de combustível estiver acesa, espere até ela se apagar.
3. Pressione totalmente o pedal da embreagem.
4. Dê partida no motor.

Veículos com Transmissão Automática

Nota: *Não pressione o pedal do acelerador.*

1. Gire a chave até a posição II.
2. Se a lâmpada indicadora do aquecedor de combustível estiver acesa, espere até ela se apagar.
3. Mova a alavanca seletora da transmissão para a posição **P** ou **N**.
4. Dê partida no motor.

Motor Afogado

Veículos com Transmissão Manual

1. Pressione totalmente o pedal da embreagem.
2. Pressione o pedal do acelerador até o fim e mantenha o pedal pressionado.
3. Dê partida no motor.

Veículos com Transmissão Automática

1. Mova a alavanca seletora da transmissão para a posição **P** ou **N**.
2. Pressione o pedal do acelerador até o fim e mantenha o pedal pressionado.
3. Dê partida no motor.

Todos os Veículos

Se o motor não pegar, repita o procedimento de motor frio ou quente.

Marcha Lenta do Motor Depois da Partida

O regime de giros da marcha lenta do motor imediatamente após a partida é otimizado para minimizar as emissões e maximizar o conforto da cabine e a economia de combustível do veículo.

A marcha lenta pode variar, dependendo de certos fatores.Estes incluem a temperatura dos componentes do veículo e a temperatura ambiente, bem como as demandas dos sistemas elétrico e de climatização.

Focus (CD7) Brazil, Vehicles Built Up To: 12-06-2016, ptBRA, Edition date: 02/2015, First Printing

Partida Inoperante

Veículos com Transmissão Manual

Se o motor não pegar quando o pedal da embreagem estiver completamente pressionado e a chave de ignição for girada até a posição III.

1. Pressione totalmente os pedais da embreagem e do freio.
2. Gire a chave para a posição III até o motor pegar.

Nota: *O tempo total de tentativa sem a partida do motor é limitado para impedir o superaquecimento do motor de arranque.Esse limite é uma função relacionada ao número de tentativas de giro e à duração.Quando o limite for excedido, o giro excessivo será inibido após um período, por exemplo, de 15 a 30 minutos.*

Veículos com Transmissão Automática

Se o motor não pegar quando a chave de ignição for girada até a posição III.

1. Pressione totalmente o pedal do freio.
2. Gire a chave para a posição III até o motor pegar.

Parando o motor quando o veículo estiver parado

Veículos com Transmissão Manual

1. Mude para a posição ponto-morto.
2. Gire a chave para a posição **0**.
3. Acione o freio de estacionamento.

Veículos com Transmissão Automática

1. Mude para a posição de estacionamento (P).
2. Gire a chave para a posição **0**.
3. Acione o freio de estacionamento.

Parando o motor quando o veículo estiver em movimento

CUIDADO

Desligar o motor enquanto o veículo ainda está em movimento resulta em perda da assistência do freio e da direção.O volante não trava, mas será necessário fazer um esforço maior.Quando a ignição é desligada, alguns circuitos elétricos, incluindo airbags e luzes de advertência, também podem ser desligados.Se a ignição tiver sido desligada acidentalmente, você poderá mudar para a posição neutra (N) e dar partida no motor novamente.

Veículos com Transmissão Manual

1. Coloque na posição neutra e use os freios para parar o veículo com segurança.
2. Quando o veículo parar, coloque em ponto-morto e desligue a ignição.
3. Acione o freio de estacionamento.

Veículos com Transmissão Automática

1. Coloque na posição neutra e use os freios para parar o veículo com segurança.
2. Quando o veículo parar, coloque na posição estacionamento (P) ou em ponto-morto e desligue a ignição.
3. Acione o freio de estacionamento.

Focus (CD7) Brazil, Vehicles Built Up To: 12-06-2016, ptBRA, Edition date: 02/2015, First Printing

Proteção contra fumaça do escapamento

CUIDADO

Se você sentir cheiro de fumaça do escapamento dentro do veículo, leve-o imediatamente ao seu Distribuidor Ford para inspeção.Não dirija o veículo se você sentir cheiro de fumaça do escapamento.O monóxido de carbono está presente na fumaça do escapamento.Tome precauções para evitar seus efeitos nocivos.

Informações importantes sobre ventilação

Se você parar o veículo e deixar o motor em marcha lenta por longos períodos de tempo, recomendamos que faça o seguinte:

- Abra as janelas pelo menos 3 cm.
- Ajuste o controle climático para o ar externo.

PARTIDA DO MOTOR - 2.0L FLEX FUEL

Sistema de Partida do Motor com Combustível Flex

Antes de dar partida no veículo, verifique o seguinte:

- Certifique-se de que todos os ocupantes colocaram os cintos de segurança.
- Verifique se os faróis e acessórios elétricos estão desligados.
- Verifique se o freio de estacionamento está ativado.
- Certifique-se de que a transmissão está na posição estacionamento (P) ou ponto morto (N).
- Coloque a chave de ignição na posição **II**.Se o veículo está equipado com uma ignição sem chave. Consulte **Botão da ignição** (página 106).

Seu veículo é equipado com o sistema de partida eletrônica Easy-Start que não requer um reservatório do sistema de partida a frio.O sistema é controlado automaticamente e se ajusta para a temperatura e a quantidade de etanol.

Motor Frio ou Quente

Nota: *Se o tanque de combustível estiver baixo e o veículo não der partida após cinco tentativas, aguarde 15 minutos para que o motor resfrie e encha o tanque com pelo menos cinco litros de combustível.*

Nota: *Não pressione o pedal do acelerador.*

Se o motor não pegar, espere um breve período e tente novamente.

Se o motor não pegar após três tentativas, espere dez segundos e siga o procedimento de motor afogado.

Veículos com uma chave de ignição

1. Gire a chave até a posição II.
2. Mova a alavanca seletora da transmissão para a posição **P** ou **N**.
3. Dê partida no motor.

Veículos com partida sem chave

Consulte **Botão da ignição** (página 106).

Motor Afogado

Veículos com uma chave de ignição

1. Mova a alavanca seletora da transmissão para a posição **P** ou **N**.

Focus (CD7) Brazil, Vehicles Built Up To: 12-06-2016, ptBRA, Edition date: 02/2015, First Printing

2. Pressione o pedal do acelerador até o fim e mantenha o pedal pressionado.
3. Dê partida no motor.

Veículos com partida sem chave

1. Mova a alavanca seletora da transmissão para a posição **P** ou **N**.
2. Pise no pedal do freio.
3. Pressione o pedal do acelerador até o fim e mantenha o pedal pressionado.
4. Dê partida no motor.

Todos os Veículos

Se o motor não pegar, repita o procedimento de motor frio ou quente.

Marcha Lenta do Motor Depois da Partida

O regime de giros da marcha lenta do motor imediatamente após a partida é otimizado para minimizar as emissões e maximizar o conforto da cabine e a economia de combustível do veículo.

A marcha lenta pode variar, dependendo de certos fatores.Estes incluem a temperatura dos componentes do veículo e a temperatura ambiente, bem como as demandas dos sistemas elétrico e de climatização.

Partida Inoperante

Veículos com uma chave de ignição

Se o motor não der partida quando a chave de ignição for girada para a posição III:

1. Pressione totalmente o pedal do freio.
2. Gire a chave para a posição III até o motor pegar.

Nota: *O tempo total de tentativa sem a partida do motor é limitado para impedir o superaquecimento do motor de arranque.Esse limite é uma função relacionada ao número de tentativas de partida e à duração.Quando o limite for excedido, o giro excessivo será inibido após um período, por exemplo, 15 a 30 minutos.*

Veículos com partida sem chave

Consulte **Botão da ignição** (página 106).

Desligamento automático

Este recurso desligará automaticamente o veículo caso ele tenha ficado em marcha lenta por um longo período.A ignição também se desliga para economizar energia da bateria.Antes do desligamento do veículo, aparecerá uma mensagem na tela de informações mostrando um temporizador em contagem regressiva de 30 segundos.Se você não intervir em 30 segundos, o veículo será desligado.Outra mensagem aparece na tela de informações para informar você que o veículo foi desligado, a fim de economizar combustível.Dê a partida no veículo como faria normalmente.

Cancelamento do desligamento automático

Nota: *Você não pode desligar definitivamente o recurso de desligamento automático.Quando você o desligar temporariamente, ele será ligado no próximo ciclo de ignição.*

Focus (CD7) Brazil, Vehicles Built Up To: 12-06-2016, ptBRA, Edition date: 02/2015, First Printing

Você não pode desligar o motor ou redefinir o temporizador em qualquer ponto antes que a contagem regressiva de 30 segundos tenha expirado, executando qualquer uma destas ações:

- Você pode redefinir o temporizador interagindo com o veículo (como pressionar o pedal do freio ou do acelerador).
- Você pode desligar temporariamente o recurso de desligamento a qualquer momento em que a ignição estiver ligada (somente para o atual ciclo de ignição).Utilize a tela de informações para fazer isto. Consulte **Mostradores de informações** (página 78).
- Durante a contagem regressiva antes do desligamento do motor, você será solicitado a pressionar o botão OK ou RESET (dependendo do tipo da tela de informações) para desligar temporariamente o recurso (somente para o atual ciclo de ignição).

Parando o motor quando o veículo estiver parado

Veículos com uma chave de ignição

1. Mude para a posição de estacionamento (P).
2. Gire a chave para a posição **0**.
3. Acione o freio de estacionamento.

Veículos com partida sem chave

Consulte **Botão da ignição** (página 106).

Parando o motor quando o veículo estiver em movimento

CUIDADO

Desligar o motor enquanto o veículo ainda está em movimento resulta em perda da assistência do freio e da direção.O volante não trava, mas será necessário fazer um esforço maior.Quando a ignição é desligada, alguns circuitos elétricos, incluindo airbags e luzes de advertência, também podem ser desligados.Se a ignição tiver sido desligada acidentalmente, você poderá mudar para a posição neutro (N) e dar partida no motor novamente.

Veículos com uma chave de ignição

1. Coloque na posição neutro e use os freios para parar o veículo com segurança.
2. Quando o veículo parar, coloque na posição estacionamento (P) ou em ponto-morto e desligue a ignição.
3. Acione o freio de estacionamento.

Veículos com partida sem chave

Consulte **Botão da ignição** (página 106).

Proteção contra fumaça do escapamento

CUIDADO

Se você sentir cheiro de fumaça do escapamento dentro do veículo, leve-o imediatamente ao seu Distribuidor Ford para inspeção.Não dirija o veículo se você sentir cheiro de fumaça do escapamento.O monóxido de carbono está presente na fumaça do escapamento.Tome precauções para evitar seus efeitos nocivos.

Focus (CD7) Brazil, Vehicles Built Up To: 12-06-2016, ptBRA, Edition date: 02/2015, First Printing

Informações importantes sobre ventilação

Se você parar o veículo e deixar o motor em marcha lenta por longos períodos de tempo, recomendamos que faça o seguinte:

- Abra as janelas pelo menos 3 cm.
- Ajuste o controle climático para o ar externo.

Focus (CD7) Brazil, Vehicles Built Up To: 12-06-2016, ptBRA, Edition date: 02/2015, First Printing

PRECAUÇÕES DE SEGURANÇA

CUIDADOS

Não encha o tanque de combustível em excesso.A pressão em um tanque abastecido em excesso pode causar vazamento e levar o combustível a espirrar e inflamar.

O sistema de combustível pode estar sob pressão.Caso um som de assobio seja ouvido perto da entrada de abastecimento do combustível, não reabastecer até que o som tenha parado.Caso contrário, o combustível pode espirrar para fora, podendo causar ferimentos graves.

Combustíveis podem causar lesões graves ou morte se mal utilizados ou mal manipulados.

O fluxo de combustível através do bico da bomba pode produzir eletricidade estática.Isso poderá causar um incêndio se você estiver enchendo um recipiente de combustível não aterrado.

O combustível pode conter benzeno, que é um agente cancerígeno.

Ao reabastecer, sempre desligue o motor e nunca permita faíscas ou chamas abertas próximas à válvula de abastecimento do tanque de combustível.Nunca fume ou use telefone celular durante o reabastecimento.O vapor do combustível é extremamente perigoso em certas condições.Evite inalar fumaça em excesso.

Observe as diretrizes a seguir ao manipular combustíveis automotivos:

- Elimine todos os materiais fumegantes e qualquer chama aberta antes de reabastecer seu veículo.
- Sempre desligue o motor antes de reabastecer.
- Os combustíveis automotivos podem ser prejudiciais e fatais se ingeridos.Combustíveis como gasolina são altamente tóxicos se ingeridos e podem causar morte ou ferimentos permanentes.Se o combustível for ingerido, entre em contato com um médico imediatamente, mesmo que não haja sintomas aparentes.Os efeitos tóxicos do combustível podem não ser visíveis durante horas.
- Evite inalar os vapores do combustível.Inalar muito vapor de combustível de qualquer tipo pode levar a irritação dos olhos e do trato respiratório.Em casos graves, a inalação excessiva ou prolongado de combustível pode causar sérias enfermidades e ferimentos permanentes.
- Evite o contato do combustível com os olhos.Se o combustível espirrar nos olhos, remova as lentes de contato (se utilizadas), lave com água corrente durante 15 minutos e procure cuidados médicos.Não procurar cuidados médicos adequados pode levar a ferimentos permanentes.
- Os combustíveis podem ser prejudiciais se absorvidos pela pele.Se o combustível espirrar na pele, roupas ou em ambos, remova imediatamente a roupa e lave a pele completamente com água e sabão.Contato prolongado ou repetido da pele com combustível ou em vapor causa irritação na pele.
- Seja particularmente cuidadoso se estiver tomando Antabuse ou outras formas de Disulfiram para tratamento de alcoolismo.Inalar os vapores de gasolina podem causar uma reação adversa, ferimento pessoal ou

Focus (CD7) Brazil, Vehicles Built Up To: 12-06-2016, ptBRA, Edition date: 02/2015, First Printing

enfermidade grave.Caso o combustível entre em contato com a pele, lave imediatamente as áreas afetadas com muito sabão e água.Consulte um médico imediatamente se sentir alguma reação adversa.

QUALIDADE DO COMBUSTÍVEL

CUIDADO

Não use gasolina com chumbo ou gasolina com aditivos que contenham outros componentes metálicos (por exemplo, baseados em manganês).Eles podem danificar o sistema de emissões.

Nota: *Não use combustíveis que contenham metanol.Isso pode danificar componentes críticos do sistema de combustível.*

Nota: *Nós recomendamos que você só use combustível de alta qualidade proveniente de fornecedores de confiança.*

Nota: *O uso de gasolina aditivada é recomendado pois garante a limpeza do sistema de combustível e do motor, minimizando a formação de depósitos e otimizando o desempenho do motor.Se esta prática não for seguida recomenda-se abastecer o veículo com um tanque de gasolina aditivada a cada 3 meses ou 5.000 km, o que ocorrer primeiro.*

Nota: *Veículos com quilometragem elevada, que nunca utilizaram gasolina aditivada, poderão passar a utilizá-la de forma gradual, para evitar entupimentos no sistema de combustível.A formação de depósitos também pode causar emissão excessiva de poluentes pelo escapamento.*

Seu veículo é projetado para rodar com etanol hidratado (E100), gasolina tipo C (E18-E27.5), ou qualquer mistura dos dois combustíveis.A gasolina tipo C é uma mistura de gasolina comum sem chumbo e etanol em uma proporção determinada pelo governo.Só use misturas de gasolina com no mínimo 18% de etanol (E18) e no máximo 27.5% de etanol (E27.5).

O uso de combustível com chumbo é proibido por lei e pode danificar o motor e o conversor do catalisador do veículo.Os combustíveis com chumbo não são comercializados no Brasil, mas podem ser encontrados em alguns países da América do Sul, por isso verifique o tipo de combustível antes de abastecer o veículo.O uso de combustíveis com chumbo pode causar danos permanentes no catalisador.Se for usado combustíveis com chumbo, entre em contato imediatamente com o Distribuidor Ford mais próximo.

O uso de combustíveis adulterados, contaminados ou de baixa qualidade pode danificar os componentes internos do motor, resultando em:

- Ruído anormal e falha na aceleração do motor.
- Perda de potência do motor.
- Acúmulo de óleo na carcaça do filtro de ar do motor.
- Alto consumo de combustível e de óleo do motor.
- Carbonização dos pistões.
- Danos aos sensores do escapamento.
- Excesso de fumaça do escapamento.
- Danos à bomba de combustível.
- Degradação prematura dos materiais do sistema de combustível.

Focus (CD7) Brazil, Vehicles Built Up To: 12-06-2016, ptBRA, Edition date: 02/2015, First Printing

PARADA POR FALTA DE COMBUSTÍVEL

Evite deixar acabar o combustível do veículo porque essa situação pode afetar adversamente os componentes do motor.

Se acabar o combustível:

- Poderá ser necessário ligar e desligar a ignição várias vezes após o reabastecimento para que o sistema de combustível bombeie combustível do tanque para o motor.Ao reiniciar, o tempo de partida levará alguns segundos a mais que o normal.Com ignição sem chave, basta ligar o motor.O tempo de partida será mais longo que o normal.
- Normalmente, a adição de 4 L de combustível é suficiente para dar partida no motor.Se o veículo ficar sem combustível em uma posição íngreme, talvez seja necessário mais de 4 L.

REABASTECIMENTO

CUIDADOS

Ao reabastecer, sempre desligue o motor e nunca permita faíscas ou chamas abertas próximas à válvula de abastecimento do tanque de combustível.Nunca fume ou use telefone celular durante o reabastecimento.O vapor do combustível é extremamente perigoso em certas condições.Evite inalar fumaça em excesso.

Ao reabastecer, não remova o bico da bomba de combustível de sua posição totalmente inserida.

Não encha o tanque de combustível em excesso.A pressão em um tanque abastecido em excesso pode causar vazamento e levar o combustível a espirrar e inflamar.

CUIDADOS

Aguarde pelo menos 10 segundos antes de remover o bico da bomba de combustível para que qualquer combustível residual seja drenado no tanque de combustível.

Se você usar um borrifador de alta pressão para lavar o veículo, só borrife a porta do tanque de combustível rapidamente, de uma distância de pelo menos 20 cm.

Caso ocorra o reabastecimento com combustível diferente daquele utilizado anteriormente, recomenda-se dirigir o veículo imediatamente após o abastecimento, por pelo menos 10 minutos, para que o módulo de controle do motor se adapte ao combustível presente no tanque.Este procedimento é especialmente importante quando o marcador do nível de combustível indicar menos de meio tanque antes do reabastecimento.

Na hipótese do veículo parar devido a falta de combustível (pane seca), o tanque deve ser reabastecido preferencialmente com gasolina comum.

Nota: *O veículo Flex Fuel pode ser abastecido com Gasolina, Etanol ou qualquer mistura entre ambos.*

Não tente dar partida se tiver abastecido o tanque de combustível com o combustível errado.Isso pode ocasionar danos ao motor não cobertos pela garantia do veículo.Verifique seu veículo imediatamente.

Porta de Abastecimento de Combustível

Nota: *Se você usar um borrifador de alta pressão para lavar o veículo, só borrife a porta do tanque de combustível rapidamente, de uma distância de pelo menos 20 cm.*

Focus (CD7) Brazil, Vehicles Built Up To: 12-06-2016, ptBRA, Edition date: 02/2015, First Printing

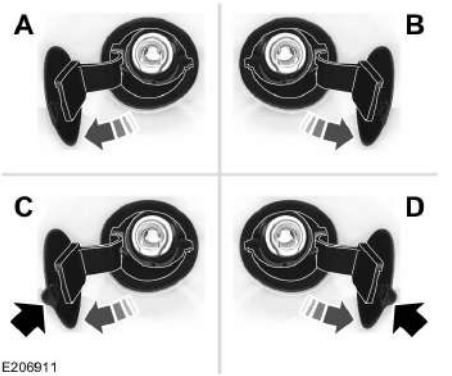

A Tipo 1: lado esquerdo - pressione a porta do tanque de combustível para abri-la.

B Tipo 1: lado direito - pressione a porta do tanque de combustível para abri-la.

C Tipo 2: lado esquerdo - puxe a porta do tanque de combustível para abri-la.

D Tipo 2: lado direito - puxe a porta do tanque de combustível para abri-la.

1. Pressione o botão de destravamento no controle de travamento elétrico de porta para destravar a porta do tanque de combustível.
2. Abra totalmente a porta do tanque de combustível até que ela encaixe.

Tampa do Tanque de Combustível

A tampa do tanque de combustível do veículo possui um design comum do tipo girar, com duas a três voltas para abrir ou fechar.

Ao reabastecer o veículo:

1. Gire a tampa do tanque de combustível no sentido anti-horário e remova-a.
2. Pendure o cabo da tampa do tanque de combustível no gancho da porta do tanque de combustível.
3. Após reabastecer, instale a tampa do tanque de combustível.
4. Gire a tampa do tanque de abastecimento no sentido horário duas ou três vezes até ouvir três cliques.

Se você precisar substituir a tampa do tanque de combustível, substitua-a pela tampa correta para seu veículo.A garantia do cliente poderá ser anulada por qualquer dano no tanque de combustível ou no sistema de combustível se a tampa correta do tanque de combustível não for usada.

Reabastecimento

1. Desligue a ignição.
2. Abra totalmente a porta do tanque de combustível até que ela encaixe.
3. Remova a tampa do tanque de combustível.

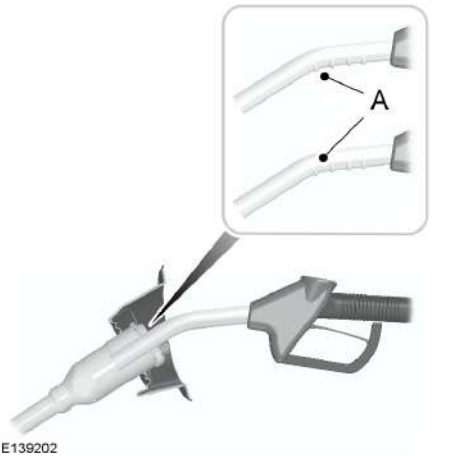

Focus (CD7) Brazil, Vehicles Built Up To: 12-06-2016, ptBRA, Edition date: 02/2015, First Printing

4. Insira o bico da bomba de combustível até o primeiro entalhe no bico A. Deixe-o apoiado na tampa da abertura do tubo de abastecimento do tanque de combustível.

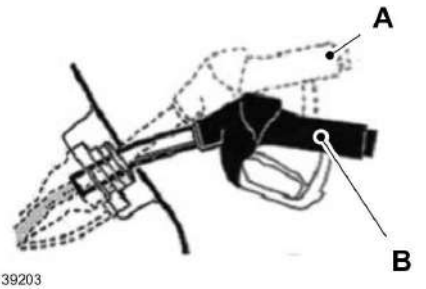

E139203

5. Ao reabastecer, mantenha o bico da bomba de combustível na posição B.Manter o bico da bomba de combustível na posição A pode afetar o fluxo do combustível e fechar o bico da bomba de combustível antes que o tanque fique cheio.

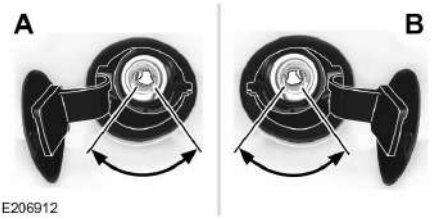

E206912

6. Opere o bico da bomba de combustível na área mostrada.


E119081

7. Levante levemente o bico da bomba de combustível e remova-o lentamente.
8. Instale a tampa do tanque de combustível e feche a porta do tanque de combustível.

CONSUMO DE COMBUSTÍVEL

Nota: *A quantidade de combustível utilizável na reserva varia e não deve ser levada em conta para aumentar o percurso de condução.Ao reabastecer o seu veículo após o indicador de combustível indicar que está vazio, você pode não ser capaz de reabastecer a quantidade completa da capacidade anunciada do tanque de combustível porque a reserva ainda está presente no tanque.*

A capacidade indicada é a diferença entre a quantidade de combustível em um tanque cheio e um tanque quando o indicador de combustível indicar vazio.A reserva é a quantidade de combustível no tanque após o indicador de combustível indicar que está vazio.

Seu Distribuidor Ford pode aconselhar como melhorar seu consumo de combustível.

Abastecendo o Tanque

Para obter resultados consistentes ao abastecer o tanque de combustível:

- Desligue a ignição antes de abastecer; se o motor for deixado em funcionamento poderá resultar em uma leitura imprecisa.
- Use a mesma taxa de abastecimento (baixa-média-alta) cada vez que o tanque for abastecido.
- A capacidade máxima do tanque, durante o abastecimento, é atingida no segundo desligamento automático da bomba.

Focus (CD7) Brazil, Vehicles Built Up To: 12-06-2016, ptBRA, Edition date: 02/2015, First Printing

Os resultados são mais precisos quando o método de abastecimento for consistente.

Calculando a Economia de Combustível

Não meça a economia de combustível durante os primeiros 1.500 km de direção (esse é o período de amaciamento do motor); uma medida mais precisa é obtida após 3.000 km.Além disso, os gastos com combustível, a frequência de abastecimentos ou as leituras do indicador de combustível não são maneiras precisas de medir a economia de combustível.

1. Abasteça o tanque de combustível completamente e registre a leitura inicial do hodômetro.
2. Cada vez que abastecer o tanque, registre a quantidade de combustível adicionado.
3. Após pelo menos três a cinco abastecimentos do tanque, abasteça o tanque e registre a leitura atual do hodômetro.
4. Subtraia a leitura inicial do hodômetro da leitura atual do hodômetro.
5. Calcule a economia de combustível dividindo os quilômetros percorridos pelos litros usados.

Mantenha um registro durante pelo menos um mês e registre o tipo de condução (cidade ou estrada).Isso fornece uma estimativa precisa da economia do veículo nas condições de condução atual.Além disso, manter os registros durante o verão e o inverno mostra o impacto da temperatura na economia de combustível.Em geral, temperaturas mais baixas significam menor economia de combustível.

SISTEMA DE CONTROLE DE EMISSÕES

Apresentação

Conforme Instrução Normativa nº 24, de 28 de Agosto de 2009, onde estabelece especificações e critérios dos sistemas OBDBr-2, em complemento aos artigos 1º e 5º, da Resolução CONAMA nº 354, de 13 de Dezembro de 2004, e da Instrução Normativa IBAMA nº 126, de 24 de Outubro de 2006 (OBDBr-1), os veículos fabricados a partir de 1º de Janeiro de 2010 deverão ter o Diagnóstico do Sistema de Controle de Emissões disponíveis para controle e indicação de possíveis falhas que resultam no aumento de emissões de poluentes pelo veículo, como segue.

Como funciona?

O módulo eletrônico de controle do motor do seu veículo está equipado com um sistema que monitora os componentes do controle de emissões de poluentes do motor.Esse sistema é também conhecido como Diagnóstico do Sistema de Controle de Emissões (OBDBr-2).O sistema OBDBr-2 protege o ambiente informando falhas que estejam potencialmente aumentando a emissão de poluentes do veículo, além de auxiliar o Distribuidor Ford a reparar adequadamente o veículo.Sempre que um problema em um desses componentes for detectado, a lâmpada indicadora de mal funcionamento (LIM), localizada no painel de instrumentos, acenderá conforme indicações a seguir.

Focus (CD7) Brazil, Vehicles Built Up To: 12-06-2016, ptBRA, Edition date: 02/2015, First Printing

Lâmpada indicadora de mal funcionamento (LIM)

A LIM acende quando a chave de ignição é inicialmente girada para a posição "II".Deve apagar-se assim que o motor entrar em funcionamento, indicando que o sistema está operacional.Caso não acenda com a chave na posição "II" (ou não se apague com o motor em funcionamento), procure um Distribuidor Ford para correção deste problema.

Se a LIM permanecer acesa após o motor entrar em funcionamento, o Diagnóstico do Sistema de Controle de Emissões (OBDBr-2) detectou o mal funcionamento de algum componente ou sistema relacionado ao controle de emissões de poluentes.Neste caso, procure um Distribuidor Ford para inspeção do seu veículo.

Se a LIM piscar com o veículo em movimento, o sistema OBDBr-2 detectou o mal funcionamento de algum componente ou sistema que pode causar danos ao catalisador e perda de desempenho.Neste caso, evite acelerações fortes e/ou altas velocidades e leve o veículo imediatamente a um Distribuidor Ford para inspeção do veículo.

CUIDADOS

Enquanto a luz de advertência de mau funcionamento estiver piscando, as temperaturas excessivas do escapamento poderão danificar o catalisador, o sistema de combustível, os revestimentos interiores do assoalho ou outros componentes do veículo, com risco de incêndio.

Ao dirigir com a LIM acesa, podem ocorrer alterações no comportamento do veículo tais como: perda de desempenho, dificuldade de partida e aumento do consumo de combustível.O uso contínuo do veículo com a LIM acesa pode comprometer até mesmo a durabilidade do motor e de outros componentes além de elevar os custos de reparo do veículo.Procure um Distribuidor Ford para reparo imediatamente.

Partida do veículo após parada por falta de combustível

Evite ligar o veículo sem combustível, sob pena de provocar efeitos adversos nos componentes do motor.

Caso ocorra falta de combustível, observe:

- Talvez seja necessário ligar e desligar a ignição várias vezes após o reabastecimento para que o sistema de combustível bombeie combustível do tanque para o motor.O tempo de partida do motor levará alguns segundos a mais que o normal.

Manutenção

O seu veículo está equipado com vários componentes que atuam diretamente no sistema de controle de emissões, dentre eles, o catalisador, que permitirão que o veículo opere dentro dos padrões aplicáveis de emissões no escapamento.

Para certificar-se do correto funcionamento do Diagnóstico do Sistema de Controle de Emissões (OBDBr-2) observe:

- Utilize somente combustível de boa qualidade.
- Utilize somente o óleo lubrificante recomendado pela Ford.Realize as trocas conforme especificado neste manual.
- Evite dar partida no veículo sem combustível.

Focus (CD7) Brazil, Vehicles Built Up To: 12-06-2016, ptBRA, Edition date: 02/2015, First Printing

- Não desligue a ignição com o veículo em movimento, principalmente em altas velocidades.
- É de fundamental importância submetê-lo às revisões periódicas, nos intervalos de tempo ou nas quilometragens indicadas, de acordo com os itens de verificação na respectiva revisão.As revisões periódicas são essenciais para a vida útil e desempenho do veículo e do sistema de emissões.
- Não conduza o veículo com a luz do sistema de carga da bateria ou de temperatura do motor acesa.Dirija-se imediatamente a um Distribuidor Ford quando a lâmpada indicadora de mal funcionamento (LIM) estiver acesa ou piscando.
- Não use gasolina com chumbo.
- Utilize gasolina aditivada conforme frequência especificada neste manual.
- Fique atento quanto a vazamentos de fluidos, odores estranhos, fumaça ou perda de potência do motor, que podem indicar que o sistema de controle de emissões não está funcionando adequadamente.
- Garanta que a estrutura técnica ou mecânica do veículo não seja modificada devido à substituição ou adição de componentes, peças, acessórios ou equipamentos no veículo, sob pena de comprometer o sistema de controle de emissões.Informações sobre o sistema de emissões estão na Etiqueta de Informações do Controle de Emissões do Veículo, localizada no ou próximo do motor.

As seguintes situações podem fazer com que a luz de advertência de mau funcionamento acenda:

- O veículo funcionou sem combustível - o motor pode ter sofrido uma falha de combustão ou funcionou com proporção incorreta de mistura ar-combustível.
- Baixa qualidade do combustível ou água no combustível-o motor pode ter sofrido uma falha de combustão ou funcionou com proporção incorreta de mistura ar-combustível.

Focus (CD7) Brazil, Vehicles Built Up To: 12-06-2016, ptBRA, Edition date: 02/2015, First Printing

TRANSMISSÃO MANUAL

Usando a Embreagem

Nota: *Deixar de pressionar o pedal da embreagem completamente, até o fim de seu curso, pode resultar em esforço maior para a troca de marchas, desgaste prematuro dos componentes da transmissão, ou pode danificar a transmissão.*

Nota: *Não dirija com o pé apoiado no pedal da embreagem nem use o pedal da embreagem para manter o veículo parado em aclives.Estas ações reduzirão a vida útil da embreagem e podem anular a garantia da embreagem.*



E157512

Veículos com transmissão manual tem um interruptor do motor de partida que impede a partida do motor a menos que o pedal da embreagem esteja pressionado até o fim.

Dando Partida no Veículo

CUIDADO

Certifique-se de que o tapete do piso esteja corretamente posicionado de forma a não interferir na extensão total do curso do pedal da embreagem.

1. Certifique-se de que o freio de estacionamento esteja completamente acionado e mova a transmissão para a posição neutro.
2. Pressione o pedal da embreagem até o fim e então dê partida no motor.
3. Pressione o pedal do freio e mova a transmissão para a primeira marcha (1) ou para a marcha ré (R).
4. Solte o freio de estacionamento e então solte lentamente o pedal da embreagem, apertando lentamente o acelerador ao mesmo tempo.

Durante cada troca de marchas, certifique-se de pressionar o pedal da embreagem até o fim.

Velocidades Recomendadas para a Troca de Marchas

Nota: *Não mova a transmissão para a primeira marcha (1) quando o veículo estiver se movimentando acima de 25 km/h.Isto danifica a embreagem.*

Nós recomendamos fazer a troca de marchas de acordo com o seguinte guia para obter a melhor economia de combustível para seu veículo.

Passar as marchas a partir de	Velocidade recomendada com motor frio	Velocidade recomendada com motor quente
1 - 2	20 km/h	15 km/h
2 - 3	35 km/h	32 km/h
3 - 4	60 km/h	50 km/h
4 - 5	75 km/h	75 km/h

Focus (CD7) Brazil, Vehicles Built Up To: 12-06-2016, ptBRA, Edition date: 02/2015, First Printing

Ré

Nota: *Não mova a transmissão para a marcha à ré (R) quando o veículo estiver se movimentando.Isso poderá causar danos à transmissão.*

1. Pressione o pedal da embreagem até o fim para soltar a embreagem.
2. Mova a transmissão para a posição neutro e espere pelo menos três segundos antes de movê-la para a marcha ré (R).

Se a marcha ré não estiver completamente engrenada, pressione o pedal da embreagem e mova a transmissão para a posição neutro.Solte o pedal da embreagem por um momento, pressione a embreagem novamente e mova a transmissão para a marcha à ré (R).

Estacionando Seu Veículo

CUIDADO

Não estacione o veículo com a transmissão na posição neutro.Seu veículo pode se movimentar inesperadamente e ferir alguém.Mova a transmissão para a primeira marcha (1) e puxe o freio de estacionamento até o fim.

Para estacionar seu veículo:

1. Pressione o pedal do freio e mova a transmissão para a posição neutro.
2. Acione completamente o freio de estacionamento, mantenha pressionado o pedal da embreagem e mova a transmissão para a primeira marcha (1).
3. Desligue a ignição.

TRANSMISSÃO AUTOMÁTICA

CUIDADOS

Sempre acione completamente o freio de estacionamento e certifique-se de colocar a alavanca de câmbio na posição de estacionamento (P).Desligue a ignição e remova totalmente a chave sempre que deixar seu veículo.

Não pise no pedal do freio e no pedal do acelerador simultaneamente.Pisar em ambos os pedais simultaneamente durante mais de três segundos limita as rotações do motor, o que pode resultar em dificuldades para manter a velocidade no trânsito e causar ferimentos graves.

Algumas características de som e das marchas são exclusivas da transmissão PowerShift de seu veículo e serão sentidas durante a operação da transmissão.Estas operações são normais e não afetam a durabilidade da transmissão.Talvez você observe as seguintes características dessa tecnologia:

- Embora a mudança de marchas seja automática, a sensação e o som que você experimenta com a transmissão PowerShift são semelhantes aos de uma transmissão manual, o que é normal.
- A transmissão PowerShift faz ajustes eletrônicos continuamente para otimizar a qualidade da mudança.Durante o período inicial, você pode sentir pequenas vibrações ao acelerar o veículo a partir de velocidades baixas.

Focus (CD7) Brazil, Vehicles Built Up To: 12-06-2016, ptBRA, Edition date: 02/2015, First Printing

Posições da alavanca seletora



E142628

P	Estacionamento
R	Ré
N	Neutro
D	Marcha normal
S	Modo esportivo

CUIDADO

Acione os freios antes de trocar a alavanca de câmbio para uma marcha para frente ou para a marcha à ré.Mantenha os freios acionados até que esteja pronto para sair.

Pressione o botão na frente da alavanca de câmbio para mudar para cada posição.

A posição da alavanca de câmbio será mostrada no painel de instrumentos.

Estacionamento (P)

CUIDADOS

Coloque a alavanca de câmbio na posição de estacionamento (P) somente quando o veículo estiver parado.

CUIDADOS

Acione o freio de estacionamento e coloque a alavanca de câmbio na posição de estacionamento (P) antes de deixar o veículo.Verifique se a alavanca de câmbio está travada na posição.

Nessa posição, a potência não é transmitida para as rodas motrizes e a transmissão é bloqueada.Você pode dar partida no motor com a alavanca de câmbio nessa posição.

Nota: *Um aviso sonoro soará se você abrir a porta do motorista sem colocar a alavanca de câmbio na posição de estacionamento (P).*

Marcha a ré (R)

CUIDADOS

Mova a alavanca de câmbio para a posição de marcha a ré (R) somente quando o veículo estiver parado e o motor estiver em marcha lenta.

Sempre pare completamente antes de tirar a alavanca de câmbio da posição de marcha a ré (R).

Coloque a alavanca de câmbio na posição de marcha a ré (R) para que o veículo se mova para trás.

Neutro (N)

Nessa posição, a potência não é transmitida para as rodas motrizes, mas a transmissão não é bloqueada.Você pode dar partida no motor com a alavanca de câmbio nessa posição.

Focus (CD7) Brazil, Vehicles Built Up To: 12-06-2016, ptBRA, Edition date: 02/2015, First Printing

Condução (D)

Condução (D) é a posição normal de condução para melhor economia de combustível e suavidade.Coloque a alavanca de câmbio na posição condução (D) para que o veículo siga em frente e troque automaticamente as marchas para frente.

A transmissão trocará para a marcha apropriada para o melhor desempenho com base na temperatura ambiente, na inclinação da estrada, na carga do veículo e em seu comando.

Modo sport (S)

Troque para o modo sport colocando a alavanca de câmbio na posição sport (S).

Transmissão automática função SelectShift™

O veículo está equipado com uma alavanca de câmbio de transmissão automática SelectShift.A transmissão automática SelectShift permite a troca de marchas para cima ou para baixo, conforme o desejado.

Para evitar que o regime de giros do motor fique muito baixo, o que pode apagar o motor, o SelectShift ainda faz automaticamente algumas reduções de marcha se considerar que você não reduziu a marcha no momento adequado.Embora o SelectShift faça algumas reduções de marcha para você, ele ainda permite que você reduza as marchas a qualquer momento, desde que ele determine que não haverá danos ao motor por causa de rotação excessiva.

Nota: *Pode haver danos no motor se o motor for mantido em um regime de giros excessivo sem troca de marchas.*

O SelectShift não aumentará as marchas automaticamente, mesmo se o motor estiver se aproximando do limite de RPM.Elas devem ser mudadas manualmente com o botão +.

Se estiver equipado com o botão na alavanca de câmbio, pressione o botão + ao lado da alavanca de câmbio para ativar o SelectShift.

- Pressione o botão (+) para engrenar a próxima marcha acima.
- Pressione o botão (-) para engrenar a próxima marcha abaixo.



E142629

Se estiver equipado com paletas localizadas no volante, puxe a paleta + no volante para ativar o SelectShift.

- Puxe a paleta direita (+) para a próxima marcha acima.
- Puxe a paleta esquerda (–) para a próxima marcha abaixo.


E144821

Focus (CD7) Brazil, Vehicles Built Up To: 12-06-2016, ptBRA, Edition date: 02/2015, First Printing

O painel de instrumentos exibe a marcha selecionada no momento.Se uma marcha for solicitada, mas não estiver disponível devido às condições do veículo (baixa velocidade, velocidade do motor muito alta para a marcha solicitada), a marcha atual piscará três vezes.

Alavanca de Liberação da Posição de Estacionamento

CUIDADOS

Não dirija o veículo sem confirmar que as luzes de freio estão funcionando.

Este procedimento exige que você tire a alavanca de câmbio da posição de estacionamento (P), fazendo o veículo rodar.Sempre acione completamente o freio de estacionamento antes de tentar liberar a alavanca de câmbio.

Se você liberar o freio de estacionamento e a luz de advertência do freio permanecer iluminada, pode ser que os freios não estejam funcionando corretamente.O sistema detectou uma falha que exige manutenção.

Nota: *Este recurso é desativado para alguns mercados.*

O veículo está equipado com um recurso de trava do freio-câmbio que impede que a alavanca de câmbio da posição de estacionamento (P) seja mudada quando a ignição está na posição ON e o pedal do freio não está pressionado.

Se você não conseguir tirar a alavanca de câmbio da posição de estacionamento (P) com a ignição na posição ON e o pedal do freio pressionado, pode haver um defeito.É possível que um fusível tenha queimado ou que as lâmpadas de freio do veículo não estejam funcionando corretamente. Consulte **Tabela de especificações dos fusíveis** (página 164).

Se nenhum fusível estiver queimado e as lâmpadas de freio estiverem funcionando corretamente, o procedimento a seguir permitirá que você tire a alavanca de câmbio da posição de estacionamento (P):

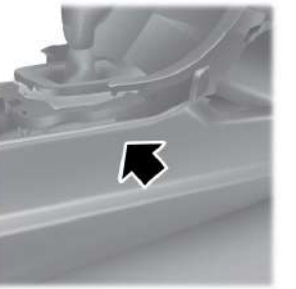
E155984

1. Remova o painel lateral do lado direito da alavanca do eixo de transmissão.

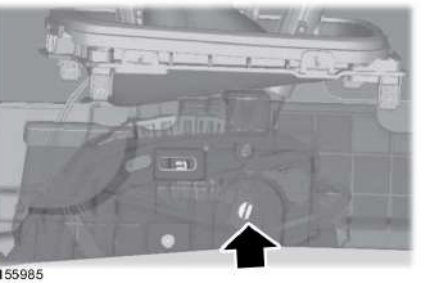
E155985

2. Localize o orifício de acesso.

Focus (CD7) Brazil, Vehicles Built Up To: 12-06-2016, ptBRA, Edition date: 02/2015, First Printing

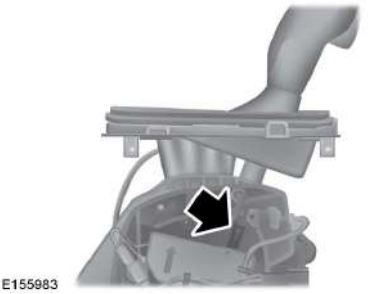

3. Insira a chave de fenda (ou ferramenta similar) no orifício de acesso e pressione a alavanca para frente enquanto puxa a alavanca de câmbio para fora da posição de estacionamento (P) e para a posição neutra (N).
4. Remova a ferramenta e reinstale o painel.
5. Dê a partida no veículo e solte o freio de estacionamento.

Reconhecimento adaptável da transmissão automática

Este recurso pode aumentar a durabilidade e proporcionar sensação consistente na troca de marchas ao longo da vida útil do veículo.Uma transmissão ou um veículo novo pode ter mudanças de marcha suaves, firmes ou os dois tipos.Essa operação é considerada normal e não afeta a função ou a durabilidade da transmissão.Com o tempo, o processo de reconhecimento adaptável atualiza completamente o funcionamento da transmissão.

Se o veículo ficar preso em lama ou neve

Nota: *Não balance o veículo se o motor não estiver na temperatura de operação normal ou poderá danificar a transmissão.*

Nota: *Não balance o veículo durante mais de um minuto ou poderá danificar a transmissão e os pneus ou sobreaquecer o motor.*

Se o veículo ficar atolado em lama ou neve, ele pode ser desencalhado alternando entre as marchas à frente e à ré, e parando entre as trocas de marchas conforme um padrão fixo.

Pressione ligeiramente o acelerador em cada marcha.

Focus (CD7) Brazil, Vehicles Built Up To: 12-06-2016, ptBRA, Edition date: 02/2015, First Printing

INFORMAÇÕES GERAIS

CUIDADO

Uma distração ao dirigir pode resultar em perda de controle do veículo, acidentes e ferimentos.Recomendamos veementemente que você tome muito cuidado ao usar qualquer dispositivo que possa tirar sua atenção da estrada.Sua principal responsabilidade é a operação segura de seu veículo.Não recomendamos o uso de qualquer dispositivo portátil ao dirigir e incentivamos o uso de sistemas operados por voz quando possível.Procure informar-se sobre as leis locais aplicáveis relacionadas ao uso de dispositivos eletrônicos ao conduzir.

Nota: *Ruído de freio ocasional é normal.Se houver um atrito metal com metal ou som agudo contínuo, as lonas podem estar desgastadas.Se o veículo apresentar vibração ou estremecimento contínuo no volante durante a frenagem, leve-o para inspeção em um Distribuidor Ford.*

Nota: *O pó do freio pode acumular-se sobre as rodas, mesmo sob condições normais de condução.Um pouco de poeira é inevitável à medida que os freios são gastos. Consulte* ***Limpeza das rodas de liga leve*** *(página 201).*

Nota: *Dependendo das leis e dos regulamentos aplicáveis no país para o qual o veículo foi originalmente construído, as luzes de freio poderão piscar durante frenagens fortes.Depois disso, o pisca-alerta também poderá piscar quando o veículo parar.*

Freios úmidos resultam em eficiência de frenagem reduzida.Pressione suavemente o pedal de freio algumas vezes ao dirigir depois da lavagem do carro ou de passar sobre água parada para secar os freios.

Frenagem e aceleração simultâneas

No caso do pedal do acelerador emperrar ou ficar preso aplique uma pressão firme e constante ao pedal de freio para desacelerar o veículo e reduzir a potência do motor.Se isso ocorrer, aplique os freios e traga o veículo para uma parada segura.Desloque a transmissão para a posição estacionamento (P) (transmissão automática) ou para uma marcha inferior (transmissão manual), desligue o motor e acione o freio de estacionamento.Inspecione o pedal do acelerador e a área em torno dele para verificar se há algum item ou detrito que possa estar obstruindo seu movimento.Se nenhuma anormalidade for encontrada e a condição persistir, reboque o veículo até Distribuidor para fins de reparo.

Assistência de frenagem

A assistência de frenagem detecta quando o freio é aplicado fortemente, medindo a taxa com que o pedal do freio é pressionado.Ela fornece eficiência máxima de frenagem contanto que você pressione o pedal.A assistência de frenagem pode reduzir distâncias de parada em situações críticas.

Sistema de freio antitravamento

O sistema ajuda você a manter o controle da direção e a estabilidade do veículo durante paradas de emergência evitando o travamento dos freios.

Focus (CD7) Brazil, Vehicles Built Up To: 12-06-2016, ptBRA, Edition date: 02/2015, First Printing

SUGESTÕES SOBRE CONDUÇÃO COM FREIOS ANTIBLOQUEIO

Nota: *Quando o sistema estiver operando, o pedal do freio pode pulsar e percorrer um curso um pouco maior.Mantenha a pressão sobre o pedal do freio.Você também pode ouvir um ruído no sistema.Isto é normal.*

O sistema de frenagem antitravamento ou antibloqueio não eliminará os riscos quando:

- Você dirigir muito perto do veículo à sua frente.
- O veículo estiver aquaplanando.
- Você fizer curvas em alta velocidade.
- A superfície da estrada for irregular.

FREIO DE ESTACIONAMENTO

Veículos com Transmissão Automática

CUIDADO

Sempre puxe o freio de estacionamento até o fim e deixe o veículo com a alavanca seletora da transmissão na posição P.

Nota: *Se você estacionar seu veículo em um aclive e voltado para cima, passe a alavanca seletora da transmissão para a posição P e gire o volante para fora do meio-fio.*

Nota: *Se você estacionar seu veículo em um aclive e voltado para baixo, passe a alavanca seletora da transmissão para a posição P e gire o volante para dentro do meio-fio.*

Veículos com Transmissão Manual

CUIDADO

Sempre puxe o freio de estacionamento até o fim.

Nota: *Se você estacionar seu veículo em um aclive e voltado para cima, engrene a primeira marcha e gire o volante para fora do meio-fio.*

Nota: *Se você estacionar seu veículo em um aclive e voltado para baixo, engrene a marcha à ré e gire o volante para dentro do meio-fio.*

Todos os Veículos

Nota: *Não pressione o botão de soltar ao puxar a alavanca para cima.*

Para acionar o freio de estacionamento:

1. Pise firmemente no pedal do freio.
2. Puxe a alavanca do freio de estacionamento até o final de seu curso.

Para soltar o freio de estacionamento:

1. Pise firmemente no pedal do freio.
2. Puxe a alavanca ligeiramente para cima.
3. Pressione o botão de soltar e baixe a alavanca.

ASSISTÊNCIA DE PARTIDA EM RAMPAS

CUIDADOS

O sistema não substitui o freio de estacionamento.Ao sair do veículo, sempre acione o freio de estacionamento e desloque a transmissão para a posição estacionamento (P), no caso da transmissão automática, ou para a primeira marcha, no caso da transmissão manual.

Focus (CD7) Brazil, Vehicles Built Up To: 12-06-2016, ptBRA, Edition date: 02/2015, First Printing

CUIDADOS


Você deve permanecer no veículo quando o sistema for ativado.


Durante todos os momentos, você é responsável por controlar o veículo, supervisionando o sistema e intervindo, se necessário.


Se o motor for colocado em rotação excessivamente alta ou se uma falha for detectada, o sistema será desativado.

O sistema facilita a tração quando o veículo está em um declive, sem a necessidade de utilizar o freio de estacionamento.

Quando o sistema está ativo, seu veículo permanecerá parado no declive de dois a três segundos depois de soltar o pedal do freio.Isto lhe dá tempo para tirar o pé do freio e pisar no acelerador.Os freios são liberados automaticamente quando o motor tiver desenvolvido torque suficiente para impedir que seu veículo desça ladeira abaixo.Isso será vantajoso ao sair em um declive; por exemplo, em uma rampa de estacionamento, semáforos ou ao dar ré em um aclive para entrar em uma vaga de estacionamento.

O sistema será ativado automaticamente em qualquer aclive que possa resultar em um recuo significativo do veículo.Em veículos com transmissão manual, você pode desligar esse recurso usando a tela de informações. Consulte **Mostradores de informações** (página 78). O sistema permanecerá ligado ou desligado dependendo de como foi definido pela última vez.

Nota: *Não haverá luz de advertência para indicar que o sistema está ligado ou desligado.*

Utilizando o assistente de saída em aclive

1. Pressione o pedal de freio para parar completamente o veículo.Mantenha o pedal do freio pressionado e selecione uma marcha para aclive (por exemplo, primeira [1] em um aclive ou marcha à ré [R] em um declive).
2. Se os sensores detectarem que o veículo está em um aclive, o sistema será ativado automaticamente.
3. Quando você retirar o pé do pedal do freio, o veículo permanecerá no declive, sem se deslocar, por aproximadamente dois ou três segundos.Este período de tempo será automaticamente prorrogado se você estiver saindo a partir de uma posição totalmente imobilizada.
4. Saia dirigindo de maneira normal.Os freios serão soltos automaticamente.

Ligando e desligando o sistema

Veículos com Transmissão Manual

Você pode ligar ou desligar esse recurso na tela de informações.O sistema memoriza a última configuração quando você dá a partida no veículo.

Veículos com Transmissão Automática

Você não pode ligar e desligar o sistema.Quando você liga a ignição, o sistema é ligado automaticamente.

Focus (CD7) Brazil, Vehicles Built Up To: 12-06-2016, ptBRA, Edition date: 02/2015, First Printing

PRINCÍPIOS DE FUNCIONAMENTO

O sistema de controle de tração ajuda a evitar a derrapagem das rodas e a perda de tração.

Se o veículo começar a derrapar, o sistema aplicará os freios nas rodas individuais e, quando necessário, reduzirá a potência do motor ao mesmo tempo.Se as rodas girarem em falso ao acelerar em superfícies escorregadias ou pouco firmes, o sistema irá reduzir a potência do motor a fim de aumentar a tração.

UTILIZAÇÃO DO CONTROLE DE TRAÇÃO

O sistema é ligado automaticamente cada vez que você liga a ignição.

Nota: *Em algumas situações, por exemplo, se o veículo ficar atolado na neve ou na lama, desligar o sistema poderá ser benéfico, pois isso permitirá que as rodas girem com a potência total do motor.*

Desligando e Ligando o Sistema Através dos Controles da Tela de Informações

O veículo já vem com esse recurso ativado.Se necessário, você pode desligar esse recurso usando os controles da tela de informações. Consulte **Informações gerais** (página 78).

O controle de estabilidade permanecerá ligado até mesmo quando você desligar o controle de tração.

Focus (CD7) Brazil, Vehicles Built Up To: 12-06-2016, ptBRA, Edition date: 02/2015, First Printing

PRINCÍPIOS DE FUNCIONAMENTO

Controle eletrônico de estabilidade

CUIDADO

O sistema não o isenta da responsabilidade de dirigir com o devido cuidado e atenção.A não observância dessa instrução pode resultar na perda de controle do veículo, em ferimentos graves ou em morte.

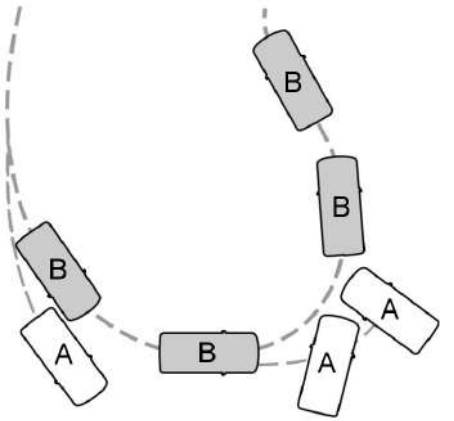

E72903

A Sem ESC
B Com ESC

O sistema suporta a estabilidade quando o veículo começa a derrapar, saindo de seu curso original.O sistema faz isso freando as rodas individualmente e reduzindo o torque do motor conforme necessário.

O sistema também aciona uma função de maior controle de tração, reduzindo o torque do motor se as rodas girarem em falso quando você acelerar.Isto melhora a capacidade de saída em estradas escorregadias ou superfícies soltas, e melhora o conforto ao limitar o giro em falso das rodas em curvas fechadas.

Luz de aviso do controle de estabilidade



Ela pisca durante a condução quando o sistema estiver operando. Consulte **Luzes indicadoras e de advertência** (página 74).

UTILIZAÇÃO DO CONTROLE DE ESTABILIDADE

Desligando e ligando o sistema através dos controles da tela de informações

Quando você liga a ignição, o sistema é ligado automaticamente.

Você pode desligar e ligar o controle de tração usando o menu de configurações do veículo na tela de informações. Consulte **Informações gerais** (página 78).

O sistema permanecerá desligado até você desligar a ignição.

Nota: *O controle de estabilidade permanece ligado até mesmo quando você desliga o controle de tração.*

Focus (CD7) Brazil, Vehicles Built Up To: 12-06-2016, ptBRA, Edition date: 02/2015, First Printing

PRINCÍPIOS DE FUNCIONAMENTO

CUIDADOS

O sistema não o isenta da responsabilidade de dirigir com o devido cuidado e atenção.

Se o veículo tiver um módulo de reboque não aprovado pela Ford, o sistema poderá não detectar os obstáculos corretamente.

Os sensores podem não detectar objetos sob chuva forte ou outras condições que causam reflexos ao sistema.

Os sensores podem não detectar objetos cujas superfícies absorvem ondas de ultrassom.

O sistema não detecta objetos que se movem para longe do veículo.Eles somente serão detectados logo após começarem a se mover na direção do veículo.

Tenha cuidado especialmente ao dar marcha ré com uma haste de bola de reboque ou com acessórios instalados na traseira.Por exemplo, um suporte de bicicleta.O auxílio ao estacionamento traseiro indicará somente a distância aproximada do para-choque traseiro até um objeto.

A detecção é apenas um auxílio para detectar alguns objetos quando o veículo é movimentado para frente e para trás em baixas velocidades.Sistemas de controle de tráfego, condições meteorológicas adversas ou motores e ventoinhas externos também podem afetar os sensores, incluindo possivelmente desempenho insatisfatório ou ativação falsa.Para evitar ferimentos pessoais, leia e compreenda as limitações do sistema descrito em detalhes nesta seção.

CUIDADOS

O sistema de assistência de estacionamento pode não impedir o contato com objetos pequenos ou móveis próximos ao solo.O sistema de assistência de estacionamento emite uma advertência sonora quando detectar um objeto grande, o que ajuda a evitar danos ao veículo.Para evitar ferimentos pessoais, tome cuidado ao usar o sistema de assistência de estacionamento.

Nota: *Se você usar um jato de alta pressão para lavar seu veículo, só borrife os sensores brevemente a uma distância não inferior a 20 cm.*

Nota: *Se o veículo tiver uma haste de bola de reboque, o sistema será desligado automaticamente quando as luzes do reboque (ou as placas de iluminação) forem conectadas ao soquete de 13 pinos através de um módulo de reboque aprovado pela Ford.*

Nota: *Mantenha os sensores limpos: sem sujeira, gelo ou neve.Não os limpe com objetos afiados ou pontiagudos.*

Nota: *O sistema poderá emitir alertas falsos se detectar um sinal que tenha a mesma frequência dos sensores ou se o veículo estiver totalmente carregado.*

Nota: *Os sensores externos podem detectar as paredes laterais de uma garagem.Se a distância entre os sensores externos e a parede lateral permanecer constante durante três segundos, o alerta será desligado.Enquanto você continua, os sensores internos detectarão os objetos que estiverem imediatamente atrás do veículo.*

Focus (CD7) Brazil, Vehicles Built Up To: 12-06-2016, ptBRA, Edition date: 02/2015, First Printing

SENSOR DE AUXÍLIO DE ESTACIONAMENTO TRASEIRO

(Se equipado)

CUIDADOS

A detecção é apenas um auxílio para detectar alguns objetos quando o veículo é movimentado para frente e para trás em baixas velocidades.Sistemas de controle de tráfego, condições meteorológicas adversas ou motores e ventoinhas externos também podem afetar os sensores, incluindo possivelmente desempenho insatisfatório ou ativação falsa.Para evitar ferimentos pessoais, leia e compreenda as limitações do sistema descrito em detalhes nesta seção.

O sistema de assistência de estacionamento pode não impedir o contato com objetos pequenos ou móveis próximos ao solo.O sistema de assistência de estacionamento emite uma advertência sonora quando detectar um objeto grande, o que ajuda a evitar danos ao veículo.Para evitar ferimentos pessoais, tome cuidado ao usar o sistema de assistência de estacionamento.

Sistema de sensoriamento traseiro

Quando o sistema de assistência de estacionamento gerar uma advertência sonora, o sistema de áudio poderá reduzir o volume definido para um nível predeterminado.

Nota: *Alguns equipamentos complementares podem resultar em desempenho insatisfatório ou ativação falsa.Por exemplo, engates de reboque grandes, suportes de bicicleta ou pranchas de surfe.*

Nota: *Os sensores do sistema de assistência de estacionamento devem ser mantidos limpos e sem neve ou gelo para evitar desempenho insatisfatório ou ativação falsa.Não limpe os sensores com objetos afiados ou pontiagudos.*

Nota: *Se os sensores de assistência de estacionamento estiverem desalinhados devido a danos no para-choque do veículo, isso ocasionará desempenho insatisfatório ou ativação falsa.*

Os sensores de assistência de estacionamento traseiros são ligados automaticamente quando você move a alavanca seletora da transmissão para a posição de marcha à ré (R) e o veículo estiver se movimentando a uma velocidade inferior a 5 km/h.Aproximar o veículo de um objeto grande aumentará a taxa de repetição do alarme sonoro.Quando o objeto estiver a menos de 30 cm do centro do para-choque traseiro do veículo, o alarme sonoro soará continuamente.



E130178

A área de cobertura do sensor estiver a, no máximo, 180 cm do para-choque traseiro.

Nota: *Existe uma área de cobertura reduzida nos cantos externos.*

Focus (CD7) Brazil, Vehicles Built Up To: 12-06-2016, ptBRA, Edition date: 02/2015, First Printing

O sistema detecta objetos grandes quando você move a alavanca seletora da transmissão para a posição de marcha à ré (R):

- O veículo está se movendo para trás em baixa velocidade.
- O veículo está parado, mas um objeto está se aproximando da traseira do veículo em baixa velocidade.
- O veículo está se movimentando para trás em baixa velocidade e um objeto está se aproximando da traseira do veículo em baixa velocidade.

Nota: *Se o veículo permanecer parado por mais de dois segundos, o mudo do alarme sonoro será ativado.Se o veículo se movimentar para trás, você ouvirá o alarme sonoro novamente.*

Mova a alavanca seletora da transmissão da posição de marcha à ré (R) ou pressione o botão de assistência de estacionamento para desligar o sistema.Se houver falha no sistema, uma mensagem de aviso aparecerá na tela de informações e não permitirá que você ligue o sistema. Consulte **Mensagens informativas** (página 81).

SISTEMA DE AUXÍLIO AO ESTACIONAMENTO DIANTEIRO (Se equipado)

CUIDADOS

O sistema auxiliar de estacionamento só poderá ajudar você a detectar objetos quando o veículo estiver se movimentando em velocidade de estacionamento.Tome cuidado ao usar o sistema para evitar ferimentos pessoais.

Para ajudar a evitar ferimentos pessoais, sempre tome cuidado quando estiver em marcha à ré e ao usar o sistema de detecção.

CUIDADOS

Este sistema não é projetado para evitar o contato com objetos pequenos ou móveis.O sistema é projetado para emitir uma advertência a fim de ajudar você a detectar objetos estáticos grandes e assim evitar danos ao veículo.O sistema pode não detectar objetos menores, particularmente aqueles pertos do solo.

Sistemas de controle de tráfego, condições meteorológicas adversas, freios pneumáticos, e motores e ventoinhas externos também podem prejudicar a operação do sistema de detecção, incluindo possivelmente desempenho insatisfatório ou alertas falsos.

Sistema de sensoriamento dianteiro

Quando o sistema de assistência de estacionamento gerar uma advertência sonora, o sistema de áudio poderá reduzir o volume definido para um nível predeterminado.

Nota: *Mantenha os sensores localizados no para-choque ou superfície livres de neve, gelo e grandes acúmulos de sujeira.Se os sensores forem cobertos, a precisão do sistema pode ser afetada.Não limpe os sensores com objetos afiados ou pontiagudos.*

Nota: *Se o para-choque ou a superfície do veículo sofrer danos e ficar desalinhado ou torto, a zona de detecção poderá ser alterada, resultando em medições inexatas dos obstáculos ou bipes falsos.*

Os sensores dianteiros são ativados quando a transmissão está em qualquer posição que não seja estacionamento (P).Quando o veículo se aproximar de um objeto, um alarme sonoro de advertência soará.Quando o veículo se aproximar de

Focus (CD7) Brazil, Vehicles Built Up To: 12-06-2016, ptBRA, Edition date: 02/2015, First Printing

um objeto, a taxa de repetição do alarme sonoro de advertência aumentará.O alarme sonoro de advertência soará continuamente quando um objeto estiver a 30 cm ou menos de distância do para-choque dianteiro.

Você também pode pressionar o botão de assistência de estacionamento para ligar o sistema de assistência de estacionamento dianteiro sem selecionar a marcha à ré (R).

O sistema é desativado automaticamente quando o veículo atinge 12 km/h.

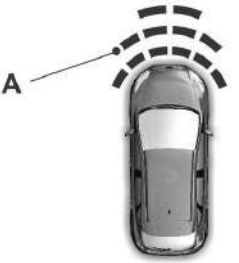

E184301

A A área de cobertura do sensor é de até 28 polegadas (70 centímetros) do para-choque dianteiro do veículo e de 6 a 14 polegadas (15 a 35 centímetros) da lateral do para-choque dianteiro.

Se a transmissão estiver em ré (R), o sistema de detecção dianteira fornece avisos de áudio quando o veículo está se movendo ou quando o obstáculo detectado está se movendo em direção ao veículo.Quando o veículo parar, a advertência de áudio será interrompida após 2 segundos.

O sistema detecta objetos quando:

- O veículo está se movendo para frente em baixa velocidade.
- O veículo está se movendo para frente em baixa velocidade e um objeto está se aproximando da dianteira do veículo em baixa velocidade.

Pressione o botão de assistência de estacionamento para desligar o sistema.Se houver falha no sistema, uma mensagem de aviso aparecerá na tela de informações e não permitirá que você ligue o sistema. Consulte **Mensagens informativas** (página 81).

Indicador de distância de obstáculo (Se equipado)

O sistema fornece indicação de distância de obstáculo na tela de informações.O indicador de distância é exibido quando a transmissão está em marcha à ré (R).

O indicador exibe:

- À medida que a distância até o obstáculo diminuir, os blocos do indicador acenderão e se moverão em direção ao ícone de veículo.
- Se não houver obstáculos detectados, os blocos do indicador de distância aparecerão em cinza.

Veículos com transmissão automática

Se a alavanca de câmbio estiver na posição neutro (N), o sistema fornecerá a indicação de distância de obstáculo na tela de informações.Se o veículo se movimentar, o sistema de detecção dianteira emitirá uma advertência sonora quando veículo estiver a 8 km/h ou menos e houver um obstáculo na área de detecção.Quando o veículo parar, a advertência de áudio será interrompida após 2 segundos.

Focus (CD7) Brazil, Vehicles Built Up To: 12-06-2016, ptBRA, Edition date: 02/2015, First Printing

Se a alavanca de câmbio estiver na posição dirigir (D) ou em qualquer outra marcha à frente, o sistema de detecção dianteira fornecerá advertências de áudio quando o veículo estiver se movimentando e houver um obstáculo na área de detecção.Quando o veículo parar, a advertência de áudio será interrompida após 2 segundos.

O SISTEMA DE DETECÇÃO LATERAL (Se equipado)

O sistema de detecção lateral usa os sensores externos laterais e traseiros para detectar obstáculos que estão perto das laterais do veículo.O sistema os coloca em um mapa virtual no painel de instrumentos conforme o veículo passa por eles.O sistema detecta obstáculos mesmo quando eles não estão mais no campo de visão do sensor.

Nota: *Se um obstáculo se aproximar do lado do veículo sem passar por um sensor lateral frontal ou traseiro, ele não será detectado.*

Os sensores laterais são ativados quando a transmissão está em qualquer posição que não seja estacionamento (P).

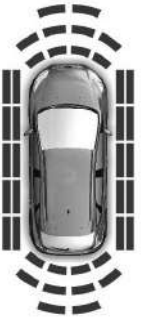

E190458

A área de cobertura é de até 60 cm da lateral do veículo.

Quando o sistema detectar um objeto próximo à lateral do veículo, um aviso sonoro será emitido.Conforme o objeto se aproximar da lateral do veículo, a frequência dos sinais sonoros aumentará.A frequência dos sinais sonoros varia, dependendo se o obstáculo está dentro ou fora do caminho de condução do veículo.

Indicação distância (Se equipado)



E190459

O sistema pode fornecer indicação de distância do obstáculo através da tela de informações.

À medida que a distância até o obstáculo diminuir, os blocos do indicador se acenderão e se moverão em direção ao ícone de veículo.Se não houver obstáculos detectados, os blocos de indicador de distância não estarão presentes.

Focus (CD7) Brazil, Vehicles Built Up To: 12-06-2016, ptBRA, Edition date: 02/2015, First Printing

Quando você troca para ré (R), o sistema de detecção lateral fornece indicação sonora e visual de distância quando o veículo está em movimento e obstáculos são detectados dentro de 30 cm, ou quando obstáculos são detectados dentro de 30–60 cm e estão no caminho de condução do veículo.Quando você para o veículo, o aviso sonoro é interrompido após dois segundos.

Nota: *A indicação de distância visual permanece ativada quando a transmissão está em ré (R).*

Quando você troca para a posição dirigir (D) ou em qualquer outra marcha para frente, por exemplo, baixa (L), sport (S) ou qualquer outra marcha para frente em transmissões manuais, o sistema de detecção lateral fornece indicação sonora e visual de distância quando o veículo está se movendo a 12 km/h ou menos e obstáculos são detectados dentro de 30 cm, ou quando obstáculos são detectados dentro de 30–60 cm e estão no caminho de condução do veículo.Quando você para o veículo, o aviso sonoro é interrompido após dois segundos e a indicação visual de distância é interrompida depois de quatro segundos.

Nota: *Se o obstáculo permanecer dentro de 30–60 cm, a indicação visual de distância continuará ativada.*

Quando você troca para a posição neutra (N), o sistema de detecção lateral só fornece indicação visual de distância quando o veículo está em movimento a 12 km/h ou menos, por exemplo, em um declive, e obstáculos são detectados dentro de 30 cm.Quando você para o veículo, a indicação visual de distância é interrompida depois de quatro segundos.

Se o sistema de detecção lateral não estiver disponível, os blocos do indicador de distância lateral não estarão presentes.

O sistema de detecção lateral não estará disponível sob a seguinte condição:

- Se você desligou o sistema de controle de tração.

O sistema de detecção lateral poderá não ficar disponível até que você dirija aproximadamente o comprimento do veículo para que o sistema reinicialize se:

- Você ligar a ignição, desligá-la e ligá-la novamente.
- O veículo permanecer parado por mais de dois minutos.
- O sistema de antitravamento estiver ativado.
- O sistema de controle de tração estiver ativado.

SISTEMA DE ESTACIONAMENTO AUTOMÁTICO (Se equipado)

CUIDADOS

Permaneça dentro do veículo quando sistema estiver ligado.Em todas as circunstâncias, você é a pessoa responsável por controlar o veículo, supervisionar o sistema e intervir, se necessário.Se você não fizer a sua parte, isso poderá ocasionar a perda do controle do veículo, ferimentos graves ou morte.

Os sensores podem não detectar objetos sob chuva forte ou outras condições que causam reflexos ao sistema.

Você deverá assumir o controle total do veículo quando a velocidade 10 km/h, pois o sistema será desligado.

Nota: *Se o sistema de controle de tração for desativado, o Assistente de Estacionamento Automático ficará indisponível.*

Focus (CD7) Brazil, Vehicles Built Up To: 12-06-2016, ptBRA, Edition date: 02/2015, First Printing

O Assistente de Estacionamento Automático usa vários sensores para ajudar você a estacionar o veículo, e deixa um espaço de estacionamento paralelo.

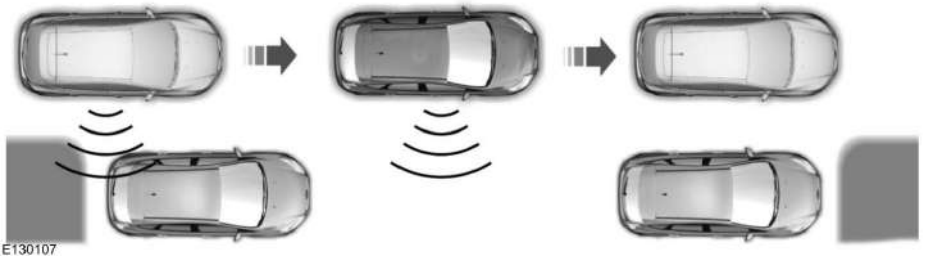
E130107


E130108


E130109

Focus (CD7) Brazil, Vehicles Built Up To: 12-06-2016, ptBRA, Edition date: 02/2015, First Printing


E186191

Estacionamento paralelo ou perpendicular

O sistema escanea a área adjacente aos dois lados do veículo para localizar um espaço de estacionamento adequado.

O sistema informará quando localizar um espaço de estacionamento adequado.Quando você para, o sistema assume o controle da direção do veículo para conduzi-lo no espaço de estacionamento.

Utilizando o sistema

Use o indicador de direção para selecionar se o lado esquerdo ou o lado direito do veículo deve ser procurado.

Nota: *Se você não fizer uma seleção, por padrão, o sistema usará o lado do passageiro.*

Estacionando Seu Veículo

Você é a pessoa responsável por acelerar, desacelerar e parar o veículo.

1. Pressione o interruptor do Assistente de Estacionamento Automático.
2. Quando um espaço adequado for localizado, isso será indicado na tela de informações e entretenimento e você ouvirá um sinal sonoro.
3. Desacelere e pare na posição A, aproximadamente e, em seguida, siga as instruções do sistema.
4. Mova o veículo para trás.Não toque no volante.O assistente de estacionamento emitirá sinais sonoros de advertência.Pare o veículo quando ouvir um sinal sonoro contínuo.
5. Dirija para frente cuidadosamente.Não toque no volante.O assistente de estacionamento emitirá sinais sonoros de advertência.Pare o veículo quando ouvir um sinal sonoro contínuo.
6. Repita as etapas 4 e 5 até estacionar o veículo.A tela indicará quando o sistema terminar a manobra.

Nota: *Se você não parar quando ouvir um sinal sonoro contínuo, o sistema não parará o veículo.*

O sistema pode não funcionar corretamente em uma destas condições:

- Um pneu sobressalente ou um pneu significativamente mais desgastado do que os outros for usado.
- Você usar um tamanho de pneu não recomendado.
- Você tentar estacionar em um aclive.
- As condições climáticas estiverem ruins (chuva pesada, neve, neblina etc).

Assistência para saída do estacionamento

O sistema assume o controle do volante para conduzir o veículo para fora dos espaços de estacionamento paralelo.

1. Pressione o interruptor do Assistente de Estacionamento Automático.
2. Use a alavanca do indicador de direção para optar pela saída do espaço de estacionamento do lado esquerdo ou do lado direito do veículo.

Focus (CD7) Brazil, Vehicles Built Up To: 12-06-2016, ptBRA, Edition date: 02/2015, First Printing

3. Dirija para frente ou de marcha à ré cuidadosamente, conforme indicado pelo sistema.O assistente de estacionamento emitirá sinais sonoros.Pare o veículo quando ouvir um sinal sonoro contínuo.
4. Dirija no sentido indicado pelo sistema.O assistente de estacionamento emitirá sinais sonoros.Pare o veículo quando ouvir um sinal sonoro contínuo.
5. Repita as etapas 3 e 4 até estacionar o veículo.A tela indicará quando o sistema terminar a manobra.
6. Assume o controle total do veículo segurança o volante.

Nota: *Se você não parar quando ouvir um sinal sonoro contínuo, o sistema não parará o veículo.*

CÂMERA DE RÉ (Se equipado)

CUIDADOS

O sistema de câmera de ré é um dispositivo de auxílio suplementar de marcha à ré que ainda requer que o motorista use em conjunto com os retrovisores internos e externos para a máxima cobertura.

Os objetos que estão perto de qualquer canto do para-choque ou sob o para-choque não podem ser vistos na tela em função da cobertura limitada do sistema de câmera.

Dê marcha à ré o mais lentamente possível já que velocidades mais altas podem limitar seu tempo de reação para parar o veículo.

CUIDADOS

Tenha cuidado ao utilizar a câmera de vídeo traseira se a porta do compartimento de bagagem estiver entreaberta.Se a porta do compartimento de bagagem estiver entreaberta, a câmera estará fora da posição e a imagem de vídeo possivelmente estará incorreta.Todas as orientações desaparecerão quando a porta do compartimento de bagagem estiver entreaberta.

Tenha cuidado ao ativar ou desativar os recursos da câmera.Assegure-se de que o veículo não esteja se movendo.

O sistema de câmera retrovisora fornece uma imagem da área atrás do veículo.

Durante a operação, aparecem linhas na tela que representam o trajeto feito pelo veículo e a proximidade com os objetos atrás do veículo.



E142435

A câmera está localizada na porta do compartimento de bagagem.

Utilizando o sistema de câmera de ré

O sistema de câmera retrovisora mostrará o que está atrás do veículo quando você deslocar a transmissão para a posição marcha à ré (R).

Focus (CD7) Brazil, Vehicles Built Up To: 12-06-2016, ptBRA, Edition date: 02/2015, First Printing

Nota: *O sistema de detecção de ré não é eficaz em velocidades acima de 12 km/h e pode não detectar determinados objetos angulares ou em movimento.*

O sistema utiliza três tipos de guias para ajudá-lo a ver o que está atrás de seu veículo:

- Linhas de orientação ativas: Mostram o caminho pretendido de seu veículo ao andar em marcha à ré.
- Linhas de orientação fixas: Mostram o caminho real no qual seu veículo está se movendo ao andar em marcha à ré em uma linha reta.Isso pode ser útil ao dar ré em uma vaga de estacionamento ou alinhar seu veículo com outro objeto atrás de você.
- Linha central: Ajuda a alinhar o centro do veículo a um objeto (por exemplo, um reboque).

Nota: *Se a transmissão estiver na posição de marcha a ré (R) e a porta do compartimento de bagagem ou do porta-malas estiver entreaberta, nenhum recurso da câmera de ré será exibido.*

Nota: *Durante o reboque, a câmera vê somente o que está sendo rebocado.Isso pode não fornecer cobertura adequada como geralmente fornece em operação normal e alguns objetos podem não ser vistos.Em alguns veículos, as orientações poderão desaparecer quando você ligar o conector do reboque.*

A câmera pode não funcionar corretamente sob as seguintes condições:

- À noite ou em áreas escuras se uma ou ambas as lâmpadas de ré não estiverem funcionando.
- Se lama, água ou detritos obstruírem a visão da câmera.Limpe a lente com um pano macio e sem fiapos e com limpador não abrasivo.
- A traseira do veículo for atingida ou danificada, desalinhando a câmera.

Orientações da câmera

Nota: *As orientações ativas estarão disponíveis somente quando a transmissão estiver na posição de marcha a ré (R).*

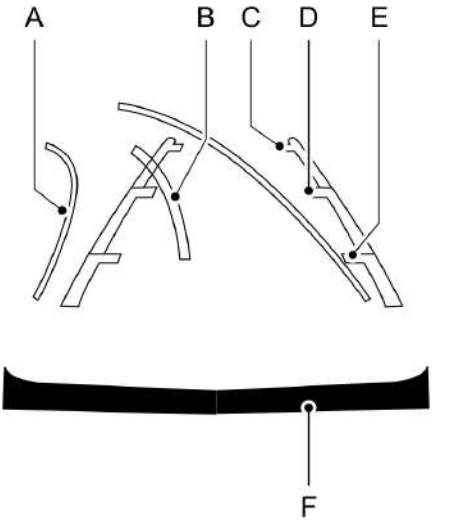

E142436

A	Linhas de orientação ativas
B	Linha central
C	Linha de orientação fixa: Zona verde
D	Linha de orientação fixa: Zona amarela
E	Linha de orientação fixa: Zona vermelha
F	Para-choque traseiro

Focus (CD7) Brazil, Vehicles Built Up To: 12-06-2016, ptBRA, Edition date: 02/2015, First Printing

As linhas de orientação ativas são exibidas somente com linhas de orientação fixas.Para utilizar as linhas de orientação ativas, gire o volante para apontar para as linhas de orientação em direção a um caminho pretendido.Se você alterar a posição do volante enquanto estiver em marcha à ré, o veículo poderá desviar-se do caminho original pretendido.

As linhas de orientação fixas e ativas aparecem e desaparecem dependendo da posição do volante.As orientações ativas não serão exibidas quando a posição do volante estiver em linha reta.

Sempre tenha cuidado ao dar ré.Os objetos na zona vermelha estão mais próximos de seu veículo e os objetos na zona verde estão mais distantes.Os objetos vão ficando mais perto de seu veículo enquanto se movem da zona verde para as zonas amarelas ou vermelhas.Use os retrovisores laterais e o retrovisor traseiro para obter uma melhor cobertura de ambos os lados e da traseira do veículo.

Zoom manual

CUIDADO

Quando o zoom manual estiver ativado, é possível que toda a área atrás do veículo não seja mostrada.Fique atento com os arredores ao utilizar o recurso de zoom manual.

Nota: *O zoom manual estará disponível somente quando a transmissão estiver em ré (R).*

Nota: *Quando você ativar o zoom manual, apenas a linha central será mostrada.*

As configurações selecionáveis desse recurso são Mais zoom (+) e Menos zoom (-).Pressione o símbolo na tela da câmera para alterar a exibição.A configuração padrão é Zoom desligado.

Isso oferece uma visão mais próxima de um objeto atrás do veículo.A imagem ampliada mantém o para-choque na imagem para fornecer uma referência.O zoom fica ativo somente quando a transmissão está em Ré (R).

Configurações do sistema da câmera

Você pode ajustar as configurações da câmera usando o menu de configurações do veículo na tela de informações.

Assistência avançada de estacionamento ou piloto de estacionamento (se equipado)

As configurações selecionáveis para esse recurso são Ligado e Desligado.

O sistema utiliza realces vermelhos, amarelos e verdes que aparecem na parte superior da imagem do vídeo quando qualquer sistema de detecção detectar um objeto.

Atraso da câmera traseira

As configurações selecionáveis para esse recurso são Ligado e Desligado.

A configuração padrão para o retardo da câmera traseira é Desligado.

Quando a transmissão é retirada da posição de marcha a ré (R) e colocada em qualquer marcha diferente de estacionamento (P), a imagem da câmera permanece na tela até que:

- A velocidade do veículo aumente suficientemente.
- Você alterne a marcha do veículo para a posição de estacionamento (P).

Focus (CD7) Brazil, Vehicles Built Up To: 12-06-2016, ptBRA, Edition date: 02/2015, First Printing

PRINCÍPIOS DE FUNCIONAMENTO

O piloto automático permite manter uma velocidade definida sem manter o pé no pedal do acelerador.Você pode usar o piloto automático quando a velocidade do veículo for superior a 30 km/h.

UTILIZAÇÃO DO PILOTO AUTOMÁTICO

CUIDADOS

Não utilize o piloto automático em estradas sinuosas, em condições de tráfego intenso ou quando a superfície da estrada estiver escorregadia.Isso poderá resultar na perda de controle do veículo, ferimentos graves ou morte.

Ao descer um declive, a velocidade do veículo pode aumentar e ultrapassar a velocidade definida.O sistema não acionará os freios, mas um aviso será exibido.



Os controles do piloto automático estão localizados no volante.

Ativando o piloto automático

Pressione e solte o ícone do piloto automático.



O indicador aparecerá no painel de instrumentos.

Definindo a velocidade do piloto automático

1. Acelere na velocidade desejada.
2. Pressione e solte **SET+** ou **SET-**.
3. Tire o pé do pedal do acelerador.

Nota: *O indicador mudará de cor.*

Nota: *O piloto automático desativará se a velocidade de seu veículo diminuir mais de 16 km/h abaixo da velocidade definida durante a condução em aclive.*

Mudando a velocidade definida

- Pressione e solte **SET+** ou **SET-**.Quando você seleciona km/h como a medida de exibição da tela de informações, a velocidade definida é alterada em incrementos de aproximadamente 1 km/h.Quando você seleciona mph como a medida de exibição da tela de informações, a velocidade definida é alterada em incrementos de aproximadamente 1 mph.
- Pressione o pedal do acelerador ou do freio até atingir a velocidade desejada.Pressione e solte **SET+** ou **SET-**.
- Pressione e mantenha pressionado **SET+** ou **SET-**.Quando você atingir a velocidade desejada, solte o controle.

Nota: *Se você acelerar pressionando o pedal do acelerador, a velocidade definida não mudará. Ao soltar o pedal do acelerador, o veículo retornará à velocidade definida anteriormente.*

Focus (CD7) Brazil, Vehicles Built Up To: 12-06-2016, ptBRA, Edition date: 02/2015, First Printing

Cancelar a velocidade definida

Pressione e libere a **CAN** ou toque no pedal do freio.A velocidade definida não é excluída.

Retomando a velocidade definida

Pressione e libere **RES**.

Desativando o piloto automático

Pressione e libere o ícone do piloto automático quando o sistema estiver no modo de espera ou desligue a ignição.

Nota: *Quando você desliga o sistema, exclui a velocidade definida.*

Focus (CD7) Brazil, Vehicles Built Up To: 12-06-2016, ptBRA, Edition date: 02/2015, First Printing

LIMITADOR DE VELOCIDADE

(Se equipado)

Princípio de Operação

CUIDADO

Ao descer um declive, sua velocidade pode aumentar e ultrapassar a velocidade definida.O sistema não acionará os freios, mas um aviso será exibido.

O sistema permite que você defina uma velocidade que será o limite para o veículo.A velocidade definida se tornará a velocidade máxima válida do veículo, mas com a opção de, temporariamente, esse limite ser ultrapassado, se necessário.

Utilizando o sistema

Nota: *O limite de velocidade definido pode ser ultrapassado intencionalmente por um curto período de tempo, se necessário (por exemplo, ao ultrapassar outro veículo).*

O sistema é operado por meio de controles de ajuste montados no volante.



E193646

Ligando e desligando o sistema

Pressione LIM para definir o limitador no modo de espera.A tela de informações solicitará que você defina a velocidade.Pressione LIM novamente para desativar o sistema.

Definindo o limite de velocidade

- Pressione SET+ ou SET- com o limitador no modo de espera para definir o limitador com a velocidade atual do veículo.
- Pressione SET+ ou SET- para selecionar o limite de velocidade desejado.A velocidade é exibida na tela de informações e armazenada como a velocidade definida.
- Pressione CAN para cancelar o limitador e colocá-lo no modo de espera.A tela de informações confirmará que ele foi desativado riscando a velocidade definida que é exibida.
- Pressione RES para retomar o limitador.A tela de informações confirmará que ele foi ativado exibindo novamente a velocidade definida.

Ultrapassando intencionalmente o limite de velocidade definido

Pressione o acelerador totalmente para desativar temporariamente o sistema.O sistema será reativado depois que a velocidade do veículo ficar abaixo da velocidade definida.

Avisos do sistema

Se você ultrapassar acidentalmente a velocidade definida, a indicação de velocidade definida piscará na tela de informações e soará um sinal sonoro.

Se você ultrapassar intencionalmente a velocidade definida, a indicação de velocidade definida piscará na tela de informações.

Focus (CD7) Brazil, Vehicles Built Up To: 12-06-2016, ptBRA, Edition date: 02/2015, First Printing

ACTIVE CITY STOP (Se equipado)

Princípio de Operação

CUIDADOS

Você é a pessoa responsável por controlar o veículo em todas as circunstâncias.O sistema não o isenta da responsabilidade de dirigir com o devido cuidado e atenção.Se você não fizer a sua parte, isso poderá ocasionar a perda do controle do veículo, ferimentos graves ou morte.

Para obter um desempenho total do sistema, você deve gastar o sistema de freios.Se você não fizer a sua parte, isso poderá ocasionar perda do controle do veículo, ferimentos graves ou morte.

Se o sistema aplicar os freios e o motor parar, os piscas-alerta do veículo se acenderão automaticamente.Se você não tomar esse cuidado, poderão ocorrer colisões ou ferimentos.

O sistema não reage a ciclistas, motociclistas, pedestres, animais ou veículos que estão dirigindo em uma direção diferente.Se você não fizer a sua parte, isso poderá ocasionar a perda do controle do veículo, ferimentos graves ou morte.

O sistema não funciona durante direção ou aceleração dura.Se você não tomar esse cuidado, poderão ocorrer colisões ou ferimentos.

O sistema pode não funcionar durante condições climáticas frias ou adversas.Neve, gelo, chuva forte e névoa podem influenciar o sistema.Mantenha o capô sem neve e gelo.Se você não fizer a sua parte, isso poderá ocasionar a perda do controle do veículo, ferimentos graves ou morte.

CUIDADOS

O sistema pode não funcionar durante a condução em curvas acentuadas.Se você não tomar esse cuidado, poderão ocorrer colisões ou ferimentos.

O sistema pode não funcionar corretamente se você substituir o para-brisa por um que não seja da Ford.Não realize reparos de para-brisa em frente ao sensor.O não cumprimento deste aviso pode causar acidentes ou ferimentos.

O sistema pode não detectar objetos cujas superfícies absorvem reflexos.Se você não fizer a sua parte, isso poderá ocasionar a perda do controle do veículo, ferimentos graves ou morte.

O sistema não funcionará corretamente se o sensor estiver bloqueado.Mantenha o para-brisa sem obstáculos, por exemplo, fezes de pássaros, insetos, neve ou gelo.O não cumprimento deste aviso pode causar acidentes ou ferimentos.

Quando você liga a ignição, um feixe de laser é transmitido no sensor.Nunca olhe diretamente para o sensor.Existe risco de lesões oculares.

O sensor fica na parte traseira do espelho interno.Ele monitora continuamente as condições para decidir quando intervir.

O sistema opera em velocidades inferiores a cerca de 50 km/h, aplicando os freios se detectar que uma colisão pode acontecer.Se o sistema aplicar os freios, uma mensagem será exibida na tela de informações.

O sistema pode reduzir o risco de acidente com outro veículo em velocidade baixa.Ele também ajuda a reduzir os danos de impactos ou pode evitar completamente uma colisão.

Focus (CD7) Brazil, Vehicles Built Up To: 12-06-2016, ptBRA, Edition date: 02/2015, First Printing

Nota: *Você deve pisar no pedal do freio até o fim para obter força de frenagem completa.*

Ligando e desligando o sistema

Você pode ativar e desativar esse recurso usando os controles da tela de informações. Consulte **Informações gerais** (página 78).

Nota: *O sistema é ligado automaticamente cada vez que você liga a ignição.*

Em determinadas situações, recomendamos que você desligue o sistema; por exemplo:

- Ao dirigir fora da estrada, quando objetos podem cobrir o para-brisa.
- Ao dirigir através de um lava-rápido.

ECO MODE (Se equipado)

Este sistema ajuda você a dirigir com mais eficiência, monitorando constantemente as características da troca de marcha, a previsão das condições de tráfego e a velocidade durante a condução.

O valor dessas características é representado pelas pétalas ilustradas, com cinco pétalas representando o mais eficiente.Quanto melhor você dirige, melhor é a classificação e maior é a economia de combustível geral do veículo.

Nota: *Esses valores de eficiência não resultam em uma estimativa de consumo de combustível definida.Essa estimativa pode variar já que não está relacionada somente a esses hábitos de condução, mas também é influenciada por vários fatores, como percursos curtos e partidas a frio.*

Nota: *Percursos curtos frequentes, nos quais o motor não é totalmente aquecido, também aumentará o consumo de combustível.*

O sistema é acessado através do controle da tela de informações. Consulte **Informações gerais** (página 78).

Tipo 1

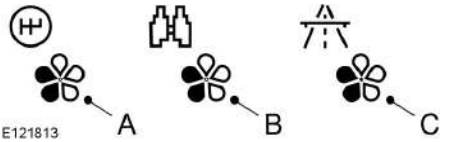

A Troca de marcha
B Antecipação
C Velocidade eficiente

Troca de marcha

Use a maior marcha apropriada para as condições da estrada para aumentar a economia no consumo de combustível.

Antecipação

Ajuste a velocidade do veículo e a distância em relação aos outros veículos para evitar a necessidade de frenagens ou acelerações bruscas para aumentar a economia no consumo de combustível.

Velocidade eficiente

Reduza a velocidade de cruzeiro em rodovias para aumentar a economia no consumo de combustível.Velocidades mais altas consomem mais combustível.

Redefinindo o Eco Mode

Redefina o consumo médio de combustível usando o controle da tela de informações.

Nota: *Possivelmente, demorará um pouco para calcular novos valores*

Focus (CD7) Brazil, Vehicles Built Up To: 12-06-2016, ptBRA, Edition date: 02/2015, First Printing

INFORMAÇÕES GERAIS

CUIDADOS

Use correias de fixação de carga aprovadas por uma norma, por exemplo DIN.

Certifique-se de fixar corretamente todos os itens soltos.

Coloque a bagagem e outras cargas no nível mais baixo e o mais para frente possível dentro do compartimento de bagagem ou carga.

Não dirija com o compartimento de bagagem ou a porta traseira abertos.Emissões de escapamento podem penetrar no veículo.

Não ultrapasse o limite máximo de carga sobre os eixos dianteiro e traseiro do veículo.

Não deixe itens em contato com os vidros traseiros.

Nota: *Ao carregar objetos longos no veículo, por exemplo, tubos, madeiras ou móveis, tenha cuidado para não danificar o acabamento interno.*

PROTEÇÕES DE BAGAGEM (Se equipado)

CUIDADO

Não coloque objetos sobre a cobertura de bagagem.

Removendo a tampa

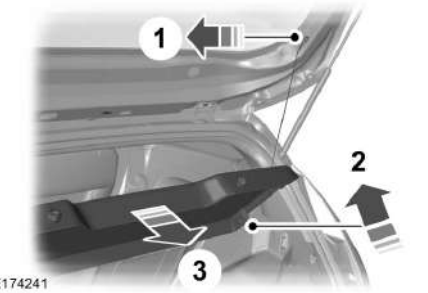

Focus (CD7) Brazil, Vehicles Built Up To: 12-06-2016, ptBRA, Edition date: 02/2015, First Printing

PONTOS DE REBOQUE

CUIDADO

O gancho de recuperação tem uma rosca com sentido para a esquerda.Rode-a no sentido anti-horário para a instalar e certifique-se de que fica completamente apertada.A não observância dessa instrução pode fazer com que o gancho de recuperação se torne solto.

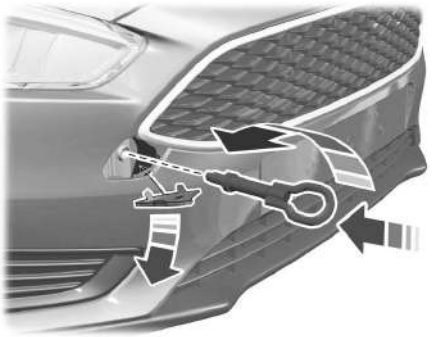

E213160

O gancho de recuperação está no compartimento do estepe.

Você deve ter o gancho de recuperação no veículo em todos os momentos.

Remova a cobertura e instale o gancho de recuperação.

TRANSPORTE DO VEÍCULO

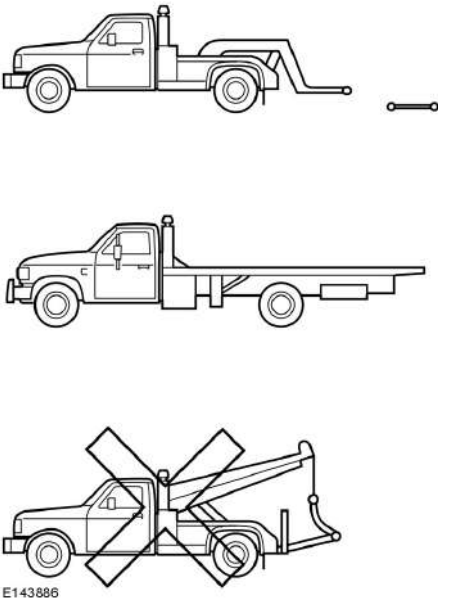

E143886

Se você precisar rebocar o veículo contate um serviço de reboque profissional, ou se você participar de um programa de socorro, contate seu prestador deste tipo de serviço.

Recomendamos que o veículo seja rebocado com um elevador de rodas e carrinho de reboque, ou um equipamento de plataforma.Não reboque com elevador tipo lança.A Ford Motor Company não aprovou o procedimento de reboque com elevador tipo lança.Se o veículo for rebocado incorretamente ou por qualquer outro meio, isto pode causar danos ao veículo.

Focus (CD7) Brazil, Vehicles Built Up To: 12-06-2016, ptBRA, Edition date: 02/2015, First Printing

Você pode rebocar seu veículo pela frente com um equipamento de elevação das rodas para levantar as rodas dianteiras do chão.Nós recomendamos que você coloque as rodas traseiras sobre um carrinho de reboque para evitar danos à parte traseira de seu veículo.

Você pode rebocar seu veículo pela traseira com um equipamento de elevação das rodas.

Ao rebocar o veículo pela parte traseira, coloque as rodas dianteiras sobre um carrinho de reboque para evitar danos à transmissão.

Nota: *Se não houver um carrinho de reboque disponível, coloque a transmissão na posição neutra para evitar danos à transmissão.*

REBOCAR O VEÍCULO SOBRE AS QUATRO RODAS - TRANSMISSÃO MANUAL

CUIDADOS

Você deve ligar a ignição quando o veículo estiver sendo rebocado.A não observância dessa advertência pode aumentar seriamente o risco de ferimentos ou morte.

A assistência de freio e direção não opera a menos que o motor esteja funcionando.Pressione o pedal do freio com mais força, levando em consideração que a distância de frenagem é maior e que o volante fica mais pesado.

Se o veículo tiver uma trava de volante, certifique-se de que a ignição esteja na posição ACESSÓRIOS ou ON quando ele estiver sendo rebocado.

CUIDADOS

O excesso de tensão em uma corda de reboque pode causar danos ao veículo ou ao veículo que o estiver rebocando.

Ao rebocar o veículo você deve manter o câmbio na posição neutra (ponto morto).A não observância dessa advertência poderá danificar a transmissão e levar a colisões ou ferimentos.

Coloque o carro em movimento lentamente e com suavidade, sem dar trancos no veículo que você está rebocando.

Você só deve usar o anel de reboque que foi fornecido com o veículo.

Cabos de reboque ou barras rígidas de reboque devem ser colocados no mesmo lado.Por exemplo, ponto de reboque traseiro do lado direito com ponto de reboque dianteiro do lado direito.

Você deve usar um cabo de reboque ou uma barra rígida de reboque que tenha a resistência correta para o peso do veículo de reboque e do veículo que está sendo rebocado.

O peso do veículo que está sendo rebocado não deve ser maior que o peso do veículo de reboque.

Não exceda 50 km/h. Consulte **Rebocar o veículo sobre as quatro rodas** (página 153).

Focus (CD7) Brazil, Vehicles Built Up To: 12-06-2016, ptBRA, Edition date: 02/2015, First Printing

REBOCAR O VEÍCULO SOBRE AS QUATRO RODAS - TRANSMISSÃO AUTOMÁTICA

CUIDADOS

Você deve ligar a ignição quando o veículo estiver sendo rebocado.Não seguir estes avisos poderá aumentar seriamente o risco de ferimentos ou morte.

Você deve verificar se a alavanca seletora da transmissão está na posição **N**.Não seguir estes avisos poderá danificar a transmissão e levar a colisões ou ferimentos.

A assistência de freio e direção não opera a menos que o motor esteja funcionando.Pressione o pedal do freio com mais força e deixe uma distância de frenagem maior; o volante também fica mais pesado.Se você não tomar esse cuidado, poderão ocorrer colisões ou ferimentos.

Se o veículo tiver uma trava de volante, verifique se a ignição está na posição de acessório ou ligado antes de realizar um reboque.

O excesso de tensão em uma corda de reboque pode causar danos no seu veículo ou no veículo que o estiver rebocando.

Não reboque o veículo se a temperatura ambiente estiver abaixo de 0ºC.

Não reboque o veículo com a frente voltada para trás.

Reboque de emergência

Se o veículo ficar desativado e sem acesso a carrinhos de roda, reboque de transporte de carro ou veículo de transporte de plataforma, ele pode ser rebocado com todas as rodas no chão.Você pode fazer isso sob as seguintes condições:

- O veículo está virado para a frente de modo que seja rebocado em uma direção para a frente.
- A alavanca seletora da transmissão é colocada na posição **N**.Se a alavanca de mudança de marchas não puder ser movida para a posição **N**, pode ser necessário substituí-la. Consulte **Transmissão** (página 124).
- A velocidade máxima é 50 km/h.
- A distância máxima é 80 km.

Nota: *Se você precisar ultrapassar a velocidade de 50 km/h e a distância de 80 km durante um reboque, as rodas motrizes devem ser levantadas do solo.*

Nota: *Recomendamos não rebocar o veículo com as rodas motrizes em contato com o solo.Porém, se for necessário retirar o veículo de um local perigoso, não reboque o veículo a uma velocidade maior que 50 km/h ou a uma distância maior que 80 km.*

CUIDADO

No caso de falha mecânica da transmissão, não use suportes dos eixos individuais.Todas as rodas devem ser levantadas do chão em uma plataforma de nível.

Coloque o carro em movimento lentamente e com suavidade, sem dar trancos no veículo rebocado.

Você só deve usar o anel de reboque que foi fornecido com o veículo.

Focus (CD7) Brazil, Vehicles Built Up To: 12-06-2016, ptBRA, Edition date: 02/2015, First Printing

Cabos de reboque ou barras rígidas de reboque devem ser colocados no mesmo lado.Por exemplo; ponto de reboque traseiro do lado direito com ponto de reboque dianteiro do lado direito.

Você deve usar um cabo de reboque ou uma barra rígida de reboque que tenha a resistência correta para o peso do veículo de reboque e do veículo que está sendo rebocado.

Nota: *Usar uma barra rígida de reboque é a forma mais segura para rebocar um veículo.*

O peso do veículo que está sendo rebocado não deve ser maior que o peso do veículo de reboque.

Focus (CD7) Brazil, Vehicles Built Up To: 12-06-2016, ptBRA, Edition date: 02/2015, First Printing

AMACIAMENTO DO MOTOR

Pneus

CUIDADO

Pneus novos precisam ser amaciados durante aproximadamente 500 km.Durante este período, você pode observar diferentes características de comportamento durante a condução.

Freios e embreagem

CUIDADO

Se possível, evite o uso intenso dos freios e da embreagem durante os primeiros 150 km na cidade e nos primeiros 1.500 km em rodovias.

Motor

CUIDADO

Evite velocidades muito altas durante os primeiros 1.500 km.Varie frequentemente a velocidade e passe logo para a próxima marcha acima, evitando rotações muito altas.Não sobrecarregue o motor.

DESEMPENHO REDUZIDO DO MOTOR

CUIDADO

A operação contínua aumentará a temperatura do motor e fará com que o motor seja completamente desligado.

Se o ponteiro do medidor de temperatura do líquido de arrefecimento do motor passar para a posição limite superior, o motor está superaquecido. Consulte **Painel de instrumentos** (página 73).

Se o motor superaquecer, dirija o veículo apenas a uma curta distância.A distância que você poderá percorrer dependerá da temperatura ambiente, da carga do veículo e do terreno.O motor continuará funcionando com potência limitada por um breve período.

Se a temperatura do motor continuar subindo, a alimentação de combustível no motor reduzirá.O ar condicionado desligará e a ventoinha de arrefecimento do motor funcionará continuamente.

1. Reduza a velocidade gradualmente e pare o veículo assim que puder fazê-lo em segurança.
2. Desligue o motor imediatamente para impedir danos graves ao motor.
3. Espere o motor esfriar.
4. Verifique o nível do fluido de arrefecimento do motor. Consulte **Verificação do líquido de arrefecimento do motor** (página 180).
5. Leve seu veículo para ser verificado por um Distribuidor Ford assim que possível.

CONDUÇÃO ECONÔMICA

As seguintes orientações ajudarão você a aumentar a economia no consumo de combustível.

Pressão dos pneus

Verifique a pressão dos pneus regularmente para otimizar a economia de combustível.Para obter melhores resultados, use as pressões de economia. Consulte **Pressões dos pneus** (página 209).

Troca de marcha

Use a maior marcha apropriada para as condições da estrada.

Focus (CD7) Brazil, Vehicles Built Up To: 12-06-2016, ptBRA, Edition date: 02/2015, First Printing

Antecipação

Ajuste a velocidade do veículo e a distância em relação aos outros veículos sem a necessidade de frenagens ou acelerações bruscas.

Velocidade eficiente

Velocidades mais altas consomem mais combustível.Reduza a velocidade de cruzeiro em rodovias.

Acessórios

Tente não adicionar acessórios desnecessários à parte externa do veículo.Se você usar um bagageiro de teto, lembre-se de dobrá-lo ou removê-lo quando não estiver em uso.

Sistemas elétricos

Desligue todos os sistemas elétricos quando eles não estiverem em uso, por exemplo, o ar condicionado.Certifique-se de que desconectou qualquer acessório dos pontos de alimentação auxiliares quando ele não estiver em uso.

PRECAUÇÕES CONTRA BAIXAS TEMPERATURAS

A operação funcional de alguns componentes e sistemas pode ser afetada em temperaturas abaixo de -5ºC.

ATRAVESSANDO ALAGAMENTOS

CUIDADO

Não dirija em água corrente ou em águas profundas, pois você pode perder o controle do veículo.

Nota: *Dirigir em água parada pode causar danos ao veículo.*

Nota: *Pode ocorrer danos no motor se a água penetrar no filtro de ar.*

Antes de dirigir em água parada, verifique a profundidade.Nunca dirija em águas que estejam acima da parte inferior da área do estribo dianteiro do veículo.



E176360

Ao dirigir em água parada, faça-o lentamente e não pare o veículo.O desempenho do freio e a tração podem ser limitados.Após sair da água, e assim que for seguro:

- Pise levemente no pedal do freio para secar os freios e verificar se estão funcionando.
- Verifique se a buzina funciona.
- Verifique se as luzes externas estão funcionando.
- Gire o volante para verificar se a assistência eletrônica de direção está funcionando.

Focus (CD7) Brazil, Vehicles Built Up To: 12-06-2016, ptBRA, Edition date: 02/2015, First Printing

TAPETES

CUIDADOS

Para remover o tapete, basta soltá-lo do clip de fixação do carpete.Verificar a correta instalação do tapete posicionando os clips de fixação do carpete.O posicionamento do tapete do motorista não deve interferir com o funcionamento dos pedais.Não coloque tapetes adicionais em cima dos tapetes de fábrica.

Os pedais que não podem se mover livremente podem provocar perda de controle do veículo e aumentar o risco de ferimentos graves.

Sempre se certifique de que os tapetes estejam bem ajustados nas hastes de retenção no carpete fornecido com seu veículo.Os tapetes devem estar fixados às duas hastes de retenção de maneira adequada para garantir que as esteiras não se desloquem para fora da posição.

Jamais coloque os tapetes ou qualquer outra cobertura na área da base do veículo que não possa ser fixada de maneira adequada para evitar que eles se desloquem e interfiram com os pedais ou com a capacidade de controlar o veículo.

Jamais coloque tapetes ou qualquer outra cobertura em cima de tapetes já instalados.Os tapetes sempre devem apoiar-se em cima da superfície de carpete do veículo e não sobre outro tapete ou outra cobertura.O uso de tapetes adicionais ou de qualquer outra cobertura reduzirá a folga do pedal e interferirá com a operação do pedal.

Verifique a fixação dos tapetes com regularidade.Instale e fixe corretamente os tapetes removidos para limpeza ou substituição.

CUIDADOS

Sempre se certifique de que objetos não caiam na área dos pés do motorista enquanto o veículo estiver em movimento.Objetos soltos podem prender-se aos pedais, causando uma perda de controle do veículo.

Não seguir corretamente as instruções de instalação ou fixação do tapete pode causar interferência na operação do pedal, ocasionando a perda de controle do veículo.


E142666

Para instalar os tapetes, posicione o tapete de modo que o orifício fique sobre a haste de retenção e pressione para baixo para travamento.

Para remover o tapete, inverta o procedimento de instalação.

Focus (CD7) Brazil, Vehicles Built Up To: 12-06-2016, ptBRA, Edition date: 02/2015, First Printing

PISCA-ALERTA



O botão de aviso de perigo está localizado no painel de instrumentos.

Utilizá-lo quando seu veículo estiver criando um risco de segurança para outros motoristas.

Pressione o botão para ativar a função de aviso de perigo e os indicadores de direção dianteiro e traseiro piscarão.

Pressione o botão novamente para desativá-los.

Nota: *Se utilizada quando o motor não estiver funcionando, a bateria perderá carga.Pode não haver alimentação suficiente para reiniciar o motor.*

Nota: *Dependendo de leis e regulamentos aplicáveis no país para o qual o veículo foi originalmente construído, as luzes de aviso de perigo podem piscar se você frear intensamente.*

EXTINTOR DE INCÊNDIO

O extintor de incêndio é opcional de acordo com Resolução 556 do CONTRAN, de 17 de setembro de 2015.Caso você opte por usar o extintor de incêndio, a instalação deverá ser feita em um Distribuidor Ford, na posição correta na frente do banco do passageiro.Se você deseja usar o extintor de incêndio, deverá fazer uma inspeção visual no dispositivo mensalmente para certificar-se de que o manômetro e a estrutura não estão danificados, o gatilho está em boas condições operacionais e não há obstruções no bico de descarga.

As instruções de operação estão na estrutura do extintor de incêndio.A manutenção é responsabilidade do proprietário; portanto, o proprietário deve realizar a manutenção de acordo com as instruções do fabricante impressas no equipamento.

Deve-se respeitar o prazo de validade que se encontra no extintor, observando as recomendações de verificação no mesmo.Antes de usar o extintor de incêndio, remova a embalagem plástica transparente usada no transporte do extintor para evitar obstruções.

TRIÂNGULO DE SEGURANÇA

O triângulo de sinalização pode ser guardado debaixo do banco dianteiro do passageiro.

INTERRUPTOR DE CORTE DE COMBUSTÍVEL

CUIDADO

Deixar de inspecionar e, se necessário, reparar vazamentos de combustível após uma colisão pode aumentar o risco de incêndio e lesões graves.A Ford Motor Company recomenda que o sistema de combustível seja inspecionado por um Distribuidor Ford após qualquer colisão.

Em caso de colisão moderada a grave, esse veículo possui um recurso de corte da bomba de combustível que interrompe o fluxo de combustível para o motor.Nem todos os impactos resultarão em corte.

Focus (CD7) Brazil, Vehicles Built Up To: 12-06-2016, ptBRA, Edition date: 02/2015, First Printing

Se o veículo desligar após uma colisão, é possível dar a partida novamente.Para veículos equipados com um sistema de chave:

1. Desligue a ignição.
2. Ligue a ignição.
3. Repita as etapas 1 e 2 para reativar a bomba de combustível.

Para os veículos equipados com um sistema de partida por botão:

1. Pressione o botão **START/STOP** para desligar a ignição.
2. Pressione o pedal do freio e pressione o botão de partida por botão **START/STOP** para ligar a ignição.
3. Retire o pé do pedal do freio e pressione o botão **START/STOP** para desligar a ignição.
4. Você pode tentar dar a partida no motor pressionando o pedal do freio e o botão **START/STOP**, ou ligar a ignição somente pressionando o botão **START/STOP** sem pressionar o pedal do freio.As duas maneiras reativam o sistema de combustível.

Nota: *Quando você tenta dar a partida novamente no veículo após um corte de combustível, o veículo assegura que vários sistemas estão seguros para serem reiniciados.Depois que o veículo determinar que os sistemas estão seguros, o veículo deixará você dar a partida novamente.*

Nota: *Se o veículo não der a partida novamente após a terceira tentativa, entre em contato com um Distribuidor Ford.*

PARTIDA DO VEÍCULO COM BATERIA AUXILIAR

CUIDADOS

Não use linhas de combustível, tampas de balancins do motor ou o coletor de admissão como pontos de aterramento.

Conecte baterias somente com a mesma tensão nominal.

Sempre use cabos auxiliares com braçadeiras isoladas e um cabo do tamanho adequado.

Nota: *Não desconecte a bateria do sistema elétrico do veículo.*

Focus (CD7) Brazil, Vehicles Built Up To: 12-06-2016, ptBRA, Edition date: 02/2015, First Printing

Para conectar os cabos auxiliares

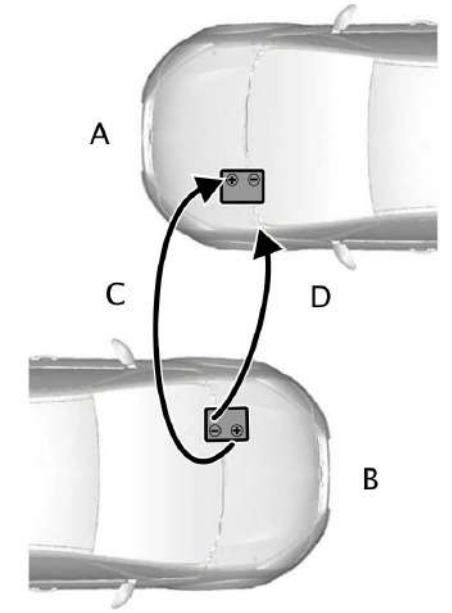

E102925

A	Veículo com bateria descarregada
B	Carregue a bateria do veículo
C	Cabo de conexão positivo
D	Cabo de conexão negativo

1. Posicione os veículos de forma que não se toquem.
2. Desligue o motor e qualquer equipamento elétrico.
3. Conecte o terminal positivo (+) do veículo B ao terminal positivo (+) do veículo A (cabo C).

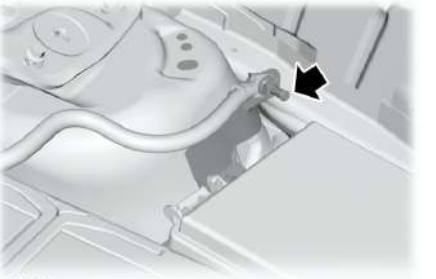

E152134

4. Conecte o terminal negativo (-) do veículo B à conexão de aterramento do veículo A (cabo D).

CUIDADOS

Não conecte diretamente ao terminal negativo (–) da bateria descarregada.

Certifique-se de que os cabos estejam livres de peças que se movimentam e de peças do sistema de fornecimento de combustível.

Para dar partida no motor

1. Faça o motor do veículo B funcionar a uma velocidade moderadamente alta.
2. Dê partida no motor do veículo A.
3. Coloque os dois veículos em funcionamento durante no mínimo três minutos antes de desconectar os cabos.

CUIDADO

Não ligue os faróis ao desconectar os cabos.A tensão de pico pode estourar as lâmpadas.

Desconecte os cabos na ordem inversa.

Focus (CD7) Brazil, Vehicles Built Up To: 12-06-2016, ptBRA, Edition date: 02/2015, First Printing

SISTEMA DE ALERTA PÓS-COLISÃO

O sistema pisca as luzes de seta e soa a buzina (intermitentemente) caso ocorra um impacto grave que aciona um airbag (dianteiro, lateral ou de cortina lateral) ou os pré-tensionadores do cinto de segurança.

A buzina e as luzes desligarão quando:

- Você pressionar o botão de controle de riscos.
- O veículo ficar sem energia.

Focus (CD7) Brazil, Vehicles Built Up To: 12-06-2016, ptBRA, Edition date: 02/2015, First Printing

LOCALIZAÇÃO DA CAIXA DE FUSÍVEIS

Caixa de fusíveis do compartimento do motor

Esta caixa de fusíveis fica situada no compartimento do motor. Consulte **Vista geral do compartimento do motor** (página 177).

Caixa de fusíveis do compartimento do passageiro



E130170



E130171

1. Pressione o grampos de retenção para liberar a tampa.
2. Abaixe a tampa da caixa de fusíveis e puxe-a para você.

Reinstale na ordem inversa.

Caixa de fusíveis do compartimento de bagagem

Sedan



E135336

Cinco portas

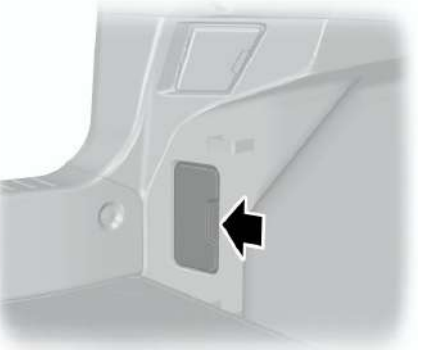

E135337

Focus (CD7) Brazil, Vehicles Built Up To: 12-06-2016, ptBRA, Edition date: 02/2015, First Printing

TABELA DE ESPECIFICAÇÕES DOS FUSÍVEIS

Caixa de fusíveis do compartimento do motor

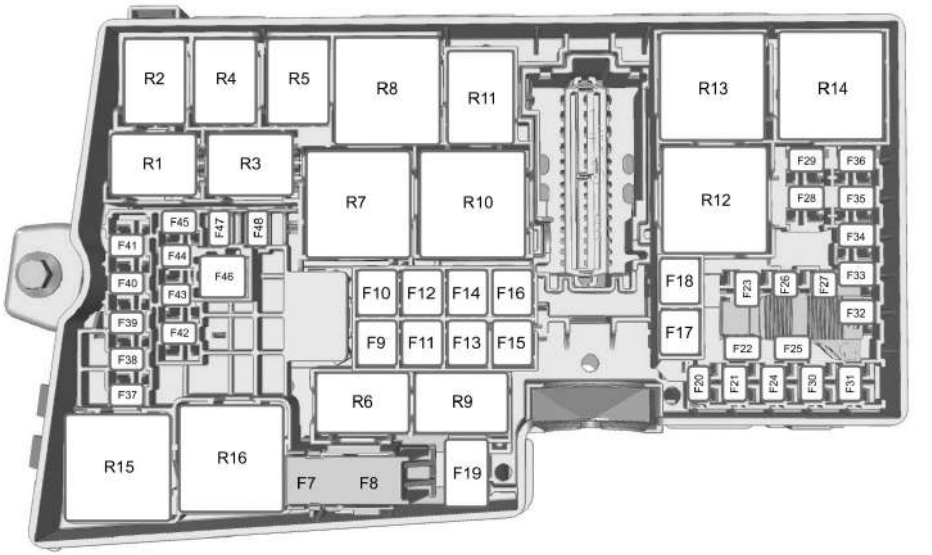

Fusível	Classificação dos fusíveis	Circuitos protegidos
F7	40A[1]	Sistema de freios antitravamento. Programa eletrônico de estabilidade.
F8	30A[1]	Programa eletrônico de estabilidade.
F9	40A[1]	Caixa de fusíveis do compartimento de bagagem.
F10	40A[1]	Motor do ventilador interno.
F11	30A[1]	Módulo de controle da carroceria.
F12	30A[1]	Relé do módulo de controle do motor e transmissão.
F13	30A[1]	Relé de partida.

Focus (CD7) Brazil, Vehicles Built Up To: 12-06-2016, ptBRA, Edition date: 02/2015, First Printing

Fusível	Classificação dos fusíveis	Circuitos protegidos
F14	25A[1]	Vidros elétricos traseiros.
F15	25A[1]	Módulo de controle da transmissão Ventoinha de arrefecimento.
F16	-	Não utilizado.
F17	-	Não utilizado.
F18	20A[1]	Limpadores do para-brisa.
F19	5A[1]	Sistema de freios antitravamento. Programa eletrônico de estabilidade.
F20	15A[1]	Buzina.
F21	5A[1]	Luzes de freio.
F22	15A[1]	Sistema de monitoramento da bateria.
F23	5A[1]	Bobinas do relé. Controle das luzes.
F24	5A[1]	Vidros elétricos dianteiros.
F25	-	Não utilizado.
F26	15A[1]	Módulo de controle da transmissão
F27	15A[1]	Embreagem do ar condicionado.
F28	-	Não utilizado.
F29	20A[1]	Lavador do farol.
F30	5A[1]	Módulo de controle do motor e transmissão.
F31	10A[1]	Alarme perimétrico. Módulo de controle da carroceria.
F32	10A[1]	Relé do módulo de controle do motor e transmissão. Relé do módulo da ventoinha de arrefecimento.
F33	15A[1]	Módulo de controle do motor e transmissão. Bobinas de ignição.

Focus (CD7) Brazil, Vehicles Built Up To: 12-06-2016, ptBRA, Edition date: 02/2015, First Printing

Fusível	Classificação dos fusíveis	Circuitos protegidos
F34	10A[1]	Módulo de controle do motor e transmissão.
F35	5A[1]	Unidade de controle de aquecimento.
F36	10A[1]	Relé do módulo de controle do motor e transmissão.
F37	-	Não utilizado.
F38	15A[1]	Módulo de controle do motor e transmissão. Módulo de controle da transmissão
F39	5A[1]	Nivelamento dos faróis.
F40	5A[1]	Direção com assistência eletrônica.
F41	20A[1]	Módulo de controle da carroceria.
F42	-	Não utilizado.
F43	15A[1]	Unidade de faróis direcionais.
F44	-	Não utilizado.
F45	-	Não utilizado.
F46	25A[1]	Porta do passageiro. Porta do motorista.
F47	-	Não utilizado.
F48	-	Não utilizado.

*Microfusíveis

**Fusíveis do cartucho

Relé	Circuitos chaveados
R1	Alarme perimétrico.
R2	Buzina.
R3	Não utilizado.
R4	Lavador do farol.
R5	Não utilizado.

Focus (CD7) Brazil, Vehicles Built Up To: 12-06-2016, ptBRA, Edition date: 02/2015, First Printing

Relé	Circuitos chaveados
R6	Não utilizado.
R7	Não utilizado.
R8	Vidros elétricos traseiros.
R9	Não utilizado.
R10	Relé de partida.
R11	Embreagem do ar condicionado.
R12	Relé da ventoinha de arrefecimento.
R13	Motor do ventilador interno.
R14	Módulo de controle do motor.
R15	Não utilizado.
R16	Ignição.

Focus (CD7) Brazil, Vehicles Built Up To: 12-06-2016, ptBRA, Edition date: 02/2015, First Printing

Caixa de fusíveis do compartimento do passageiro

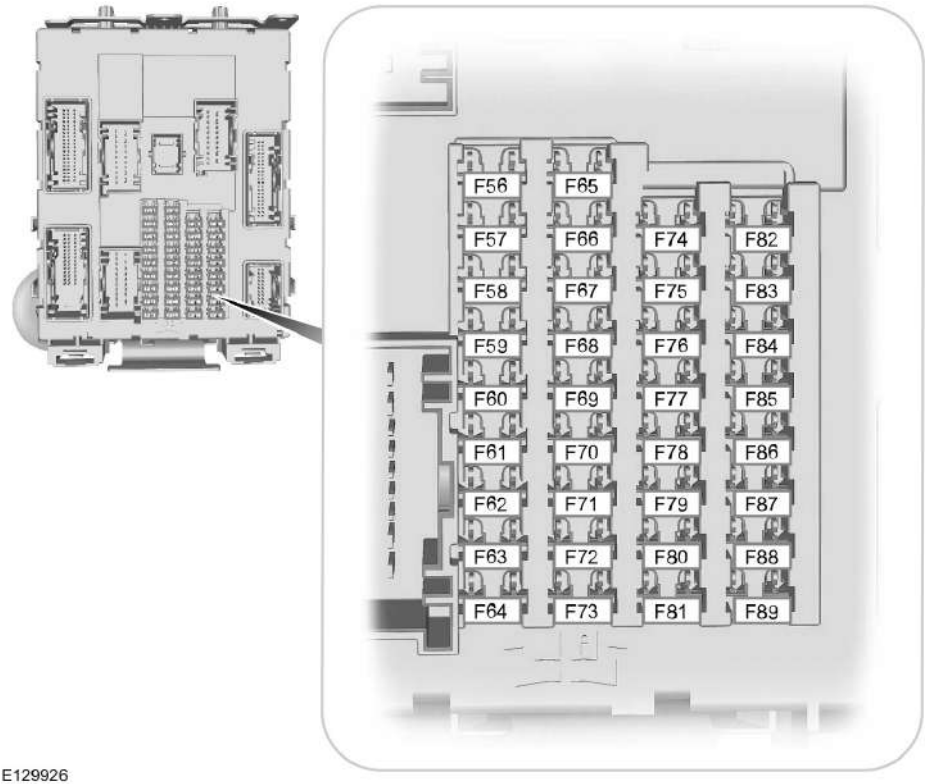

E129926

Fusível	Classificação dos fusíveis	Circuitos protegidos
F56	20A	Bomba de combustível.
F57	-	Não utilizado.
F58	-	Não utilizado.
F59	5A	Transceptor do sistema antifurto passivo.
F60	10A	Iluminação interna.

Focus (CD7) Brazil, Vehicles Built Up To: 12-06-2016, ptBRA, Edition date: 02/2015, First Printing

Fusível	Classificação dos fusíveis	Circuitos protegidos
		Pacote de interruptores da porta do motorista. Luz do porta-luvas. Iluminação ambiente.
F61	20A	Acendedor de cigarros. Pontos de alimentação auxiliares traseiros.
F62	5A	Limpadores automáticos. Sensor de umidade. Espelho interno eletrocrômico.
F63	10A	Piloto automático dinâmico.
F64	-	Não utilizado.
F65	10A	Liberação da tampa do porta-malas.
F66	20A	Trava da porta do motorista.
F67	7,5A	Módulo SYNC. Módulo do sistema de posicionamento global. Tela de entretenimento e informações.
F68	15A	Trava elétrica da coluna do volante.
F69	5A	Painel de instrumentos.
F70	20A	Sistema de travamento central.
F71	7,5A	Ar condicionado.
F72	7,5A	Módulo do volante.
F73	7,5A	Conector de transmissão de dados.
F74	15A	Farol alto.
F75	15A	Faróis de neblina dianteiros.
F76	10A	Luzes de ré.
F77	20A	Bomba do lavador do para-brisa.
F78	5A	Miolo de chave. Interruptor de ignição por botão de pressão. Módulo de veículo sem chave.
F79	15A	Unidade de áudio. Reprodutor de DVD de navegação. Interruptor do pisca-alerta.

Focus (CD7) Brazil, Vehicles Built Up To: 12-06-2016, ptBRA, Edition date: 02/2015, First Printing

Fusível	Classificação dos fusíveis	Circuitos protegidos
		Interruptor de travamento da porta.
F80	20A	Teto solar.
F81	5A	Sensor de movimento interno. Receptor de radiofrequência.
F82	20A	Bomba do lavador do para-brisa.
F83	20A	Sistema de travamento central.
F84	20A	Destravamento da porta do motorista.
F85	7,5A	Ar condicionado. Relé do limpador traseiro.
F86	10A	Módulo de controle do sistema de segurança suplementar. Sistema de classificação do ocupante.
F87	-	Não utilizado.
F88	-	Não utilizado.
F89	-	Não utilizado.

Caixa de fusíveis do compartimento de bagagem

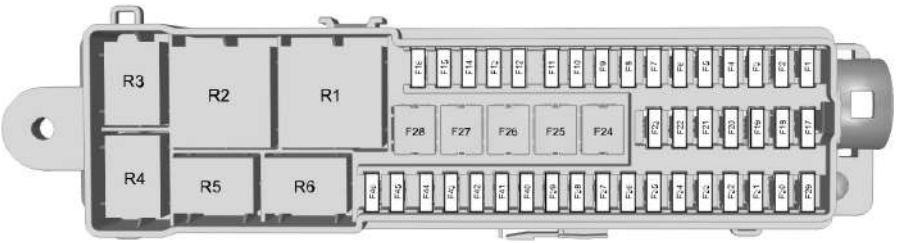

E129927

Fusível	Classificação dos fusíveis	Circuitos protegidos
F1	5A[1]	Desembaçador do vidro traseiro.
F2	-	Não utilizado.
F3	5A[1]	Maçanetas da porta do veículo sem chave.
F4	25A[1]	Unidade de controle da porta esquerda dianteira.
F5	25A[1]	Unidade de controle da porta direita dianteira.
F6	25A[1]	Unidade de controle da porta esquerda traseira.
F7	25A[1]	Unidade de controle da porta direita traseira.
F8	-	Não utilizado.
F9	25A[1]	Banco do motorista.
F10	-	Não utilizado.
F11	-	Não utilizado.
F12	-	Não utilizado.
F13	-	Não utilizado.
F14	-	Não utilizado.
F15	-	Não utilizado.
F16	-	Não utilizado.
F17	-	Não utilizado.
F18	-	Não utilizado.
F19	-	Não utilizado.
F20	-	Não utilizado.
F21	-	Não utilizado.
F22	-	Não utilizado.
F23	-	Não utilizado.
F24	30A[1]	Desembaçador do vidro traseiro.

Focus (CD7) Brazil, Vehicles Built Up To: 12-06-2016, ptBRA, Edition date: 02/2015, First Printing

Fusível	Classificação dos fusíveis	Circuitos protegidos
F25	-	Não utilizado.
F26	-	Não utilizado.
F27	-	Não utilizado.
F28	-	Não utilizado.
F29	5A[1]	Active City Stop. Câmera de ré.
F30	5A[1]	Módulo de assistência de estacionamento.
F31	-	Não utilizado.
F32	-	Não utilizado.
F33	15A[1]	Motor do limpador traseiro.
F34	-	Não utilizado.
F35	-	Não utilizado.
F36	-	Não utilizado.
F37	5A[1]	Teto solar.
F38	-	Não utilizado.
F39	-	Não utilizado.
F40	-	Não utilizado.
F41	-	Não utilizado.
F42	-	Não utilizado.
F43	-	Não utilizado.
F44	10A[1]	Interruptor do espelho eletrônico.
F45	-	Não utilizado.
F46	-	Não utilizado.

*Microfusíveis

**Fusíveis do cartucho

Focus (CD7) Brazil, Vehicles Built Up To: 12-06-2016, ptBRA, Edition date: 02/2015, First Printing

Relé	Circuitos chaveados
R1	Desembaçador do vidro traseiro.
R2	Limpador traseiro.
R3	Não utilizado.
R4	Não utilizado.
R5	Não utilizado.
R6	Não utilizado.

SUBSTITUIÇÃO DE FUSÍVEIS

Fusíveis

CUIDADO

Sempre substitua um fusível por outro com a mesma amperagem especificada.Usar um fusível com uma amperagem superior pode ocasionar danos severos a fiação e causar um incêndio.

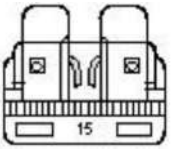

E142430

Se os componentes elétricos no veículo não estiverem funcionando, um fusível pode ter queimado.Os fusíveis são identificados por um fio partido dentro do fusível.Verifique os fusíveis apropriados antes de substituir qualquer componente eletrônico.

Amperagem e cor padrão do fusível

Cor				
Classificação dos fusíveis	**Microfusíveis**	**Dois microfusíveis**	**Fusíveis tipo M**	**Fusíveis tipo J**
5A	Castanho	Castanho	-	-
7,5A	Marrom	Marrom	-	-
10A	Vermelho	Vermelho	-	-
15A	Azul	Azul	Cinza	-
20A	Amarelo	-	Azul-claro	Azul
25A	Branco	-	Branco	Branco
30A	Verde	-	Rosa	Rosa

Cor				
Classificação dos fusíveis	**Microfusíveis**	**Dois microfusíveis**	**Fusíveis tipo M**	**Fusíveis tipo J**
40A	-	-	Verde	Verde
50A	-	-	-	Vermelho
60A	-	-	-	Amarelo

Focus (CD7) Brazil, Vehicles Built Up To: 12-06-2016, ptBRA, Edition date: 02/2015, First Printing

INFORMAÇÕES GERAIS

Faça a manutenção regular do veículo para ajudar a mantê-lo em boas condições de rodagem e conservação do veículo.Há uma grande rede de Distribuidores Ford disponíveis para ajudá-lo com sua experiência profissional em manutenção.Acreditamos que seus técnicos especialmente treinados são mais qualificados para reparar seu veículo de forma apropriada e com habilidade.Eles são apoiados por uma grande variedade de ferramentas altamente especializadas, desenvolvidas especificamente para a manutenção de seu veículo.

Se seu veículo precisar de assistência profissional, um Distribuidor Ford poderá fornecer as peças e os serviços necessários.Verifique as informações de garantia para descobrir quais peças e serviços são cobertos.

Utilize somente combustíveis, lubrificantes, fluidos e peças recomendados conforme especificações.As peças Motorcraft® foram projetadas e construídas para fornecerem o melhor desempenho em seu veículo.

Precauções

- Não faça reparos com o motor quente.
- Certifique-se de que nada está preso nas peças em movimento.
- Não trabalhe em um veículo com o motor funcionando em um espaço fechado, a menos que você tenha certeza de que haja ventilação suficiente.
- Mantenha todas as chamas e outros materiais incandescentes (como os cigarros) longe da bateria e de todas as peças associadas com o combustível.

Trabalhando com o motor desligado

1. Acione o freio de estacionamento e o deslocamento para a posição estacionamento (P).
2. Desligue o motor.
3. Calce as rodas.

Trabalhando com o motor ligado

CUIDADO

Para reduzir o risco de danos ao veículo e/ou queimaduras pessoais, não ligue o motor com o filtro de ar removido e não o remova enquanto o motor estiver funcionando.

1. Acione o freio de estacionamento e o deslocamento para a posição estacionamento (P).
2. Calce as rodas.

ABERTURA E FECHAMENTO DO CAPÔ

1. Dentro do veículo, puxe a alavanca de liberação do capô localizada no lado esquerdo do painel de instrumentos.


E142457

Focus (CD7) Brazil, Vehicles Built Up To: 12-06-2016, ptBRA, Edition date: 02/2015, First Printing

2. Vá para a parte da frente do veículo e localize a alavanca de liberação secundária localizada sob a parte frontal do capô, à esquerda ou no centro, e a empurre para o seu lado direito para liberar.

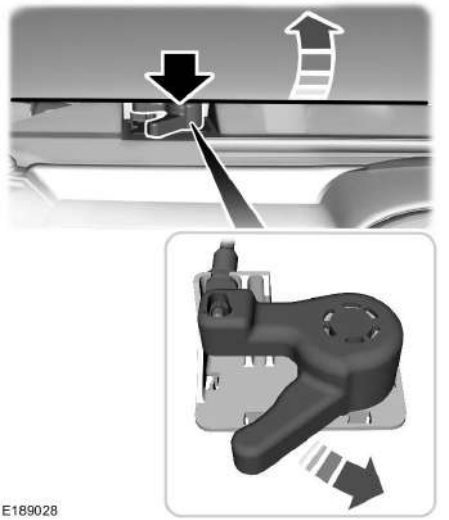

3. Levante o capô e apoie-o com a haste.
4. Para fechar o capô, retire a vareta de suporte da trava e prenda corretamente.
5. Abaixe o capô e deixe-o cair por seu próprio peso até as últimas 8 a 12 polegadas (20 cm a 30 cm).

Nota: *Verifique se o capô está bem fechado.*

Focus (CD7) Brazil, Vehicles Built Up To: 12-06-2016, ptBRA, Edition date: 02/2015, First Printing

VISTA GERAL DO COMPARTIMENTO DO MOTOR - 1.6L FLEX FUEL

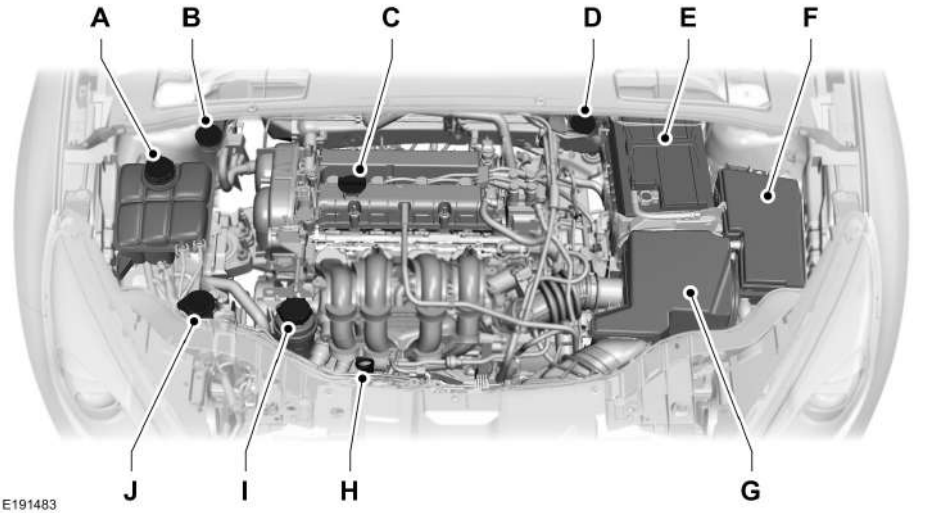

A Reservatório do fluido de arrefecimento do motor*. Consulte **Verificação do líquido de arrefecimento do motor** (página 180).

B Reservatório do fluido de embreagem e de freio (volante à direita)*. Consulte **Verificação do fluido de freio** (página 182). Consulte **Verificação do fluido da embreagem** (página 183).

C Tampa de abastecimento de óleo do motor*. Consulte **Verificação do óleo do motor** (página 179).

D Reservatório do fluido de embreagem e de freio (volante à esquerda)*. Consulte **Verificação do fluido de freio** (página 182). Consulte **Verificação do fluido da embreagem** (página 183).

E Bateria. Consulte **Partida do veículo com bateria auxiliar** (página 160).

F Caixa de fusíveis do compartimento do motor. Consulte **Fusíveis** (página 163).

G Filtro de ar.Nenhuma manutenção necessária.

H Vareta de óleo do motor*. Consulte **Verificação do óleo do motor** (página 179).

Focus (CD7) Brazil, Vehicles Built Up To: 12-06-2016, ptBRA, Edition date: 02/2015, First Printing

I Reservatório de fluido da direção assistida*.

J Reservatório de fluido do lavador do para-brisa*. Consulte **Verificação do fluido do lavador do para-brisa** (página 183).

*Para fácil identificação, as tampas de abastecimento e a vareta de óleo do motor são coloridas.

VISTA GERAL DO COMPARTIMENTO DO MOTOR - 2.0L FLEX FUEL

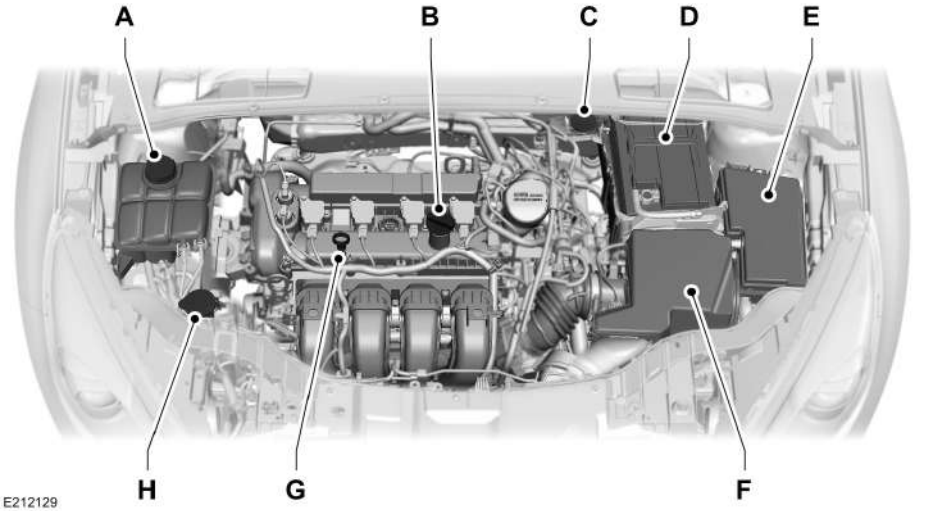

A Reservatório do líquido de arrefecimento do motor. Consulte **Verificação do líquido de arrefecimento do motor** (página 180).

B Tampa de abastecimento de óleo do motor. Consulte **Verificação do óleo do motor** (página 179).

C Reservatório de fluido do freio e da embreagem. Consulte **Verificação do fluido de freio** (página 182).

D Bateria. Consulte **Substituindo a bateria de 12 V** (página 183).

E Caixa de fusíveis do compartimento do motor. Consulte **Fusíveis** (página 163).

Focus (CD7) Brazil, Vehicles Built Up To: 12-06-2016, ptBRA, Edition date: 02/2015, First Printing

F Conjunto do filtro de ar. Consulte **Substituição do filtro de ar do motor** (página 196).

G Vareta de óleo do motor. Consulte **Verificação do óleo do motor** (página 179).

H Reservatório de fluido do lavador do para-brisa. Consulte **Verificação do fluido do lavador do para-brisa** (página 183).

VARETA MEDIDORA DO NÍVEL DO ÓLEO DO MOTOR - 1.6L FLEX FUEL

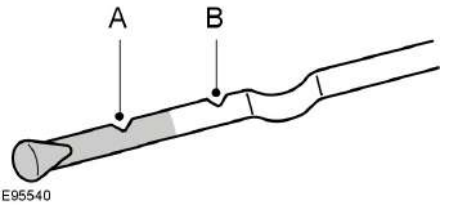

A Mínimo.

B Máximo.

VARETA MEDIDORA DO NÍVEL DO ÓLEO DO MOTOR - 2.0L FLEX FUEL

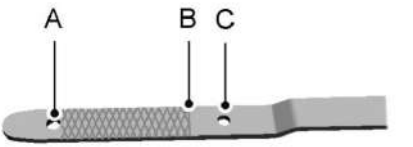

A Mínimo.

B Nível de abastecimento.

C Máximo.

VERIFICAÇÃO DO ÓLEO DO MOTOR

1. Certifique-se de que o veículo esteja sobre uma superfície nivelada.
2. Verifique o nível do óleo antes de dar partida no motor ou desligue o motor e aguarde 15 minutos para que o óleo seja drenado no cárter.

Focus (CD7) Brazil, Vehicles Built Up To: 12-06-2016, ptBRA, Edition date: 02/2015, First Printing

3. Retire a vareta e limpe-a com um pano limpo e sem fiapos. Insira a vareta e remova-a novamente para verificar o nível do óleo.

Se o nível do óleo estiver na marcação mínima, adicione óleo imediatamente. Consulte **Capacidades e Especificações** (página 231).

Não use aditivos de óleo de motor complementares porque são desnecessários e podem resultar em danos que possivelmente não serão cobertos pela garantia do veículo.

Nota: *Certifique-se de que o nível do óleo esteja entre as marcações mínima e máxima.*

Nota: *O consumo de óleo de motores novos alcança seu nível normal após aproximadamente 5.000 km.*

Adicionando óleo do motor

CUIDADOS

Somente adicione óleo quando o motor estiver frio.Se o motor estiver quente, espere 10 minutos até o motor esfriar.

Não remova a tampa do tanque de combustível quando o motor estiver funcionando.

Limpe a área ao redor da tampa do tanque de combustível antes de removê-la.

Para completar o nível do óleo do motor, faça o seguinte:

1. Remova a tampa de abastecimento do óleo. Consulte **Manutenção** (página 175).
2. Adicione um óleo de motor que atenda às especificações da Ford. Consulte **Capacidades e Especificações** (página 231).
3. Reinstale a tampa de abastecimento de óleo. Gire-a no sentido horário até sentir uma forte resistência.

Nota: *Não adicione óleo além da marcação máxima. Níveis de óleo acima da marcação máxima podem causar danos ao motor.*

Nota: *Limpe imediatamente qualquer óleo derramado com um pano absorvente.*

VERIFICAÇÃO DO LÍQUIDO DE ARREFECIMENTO DO MOTOR

CUIDADOS

Não descarte o líquido de arrefecimento do motor no lixo doméstico ou na rede pública de esgoto.Use uma instalação de eliminação de resíduos autorizada.

Não coloque líquido de arrefecimento do motor no recipiente de fluido do lavador de para-brisa.Se pulverizado sobre o para-brisa, o líquido de arrefecimento do motor pode dificultar a visão pelo para-brisa.



Certifique-se de que o nível do líquido de arrefecimento esteja entre as marcas **MIN** e **MAX** no reservatório do líquido de arrefecimento. Se o nível do líquido de arrefecimento for igual ou inferior à marca mínima, adicione líquido de arrefecimento imediatamente.

Focus (CD7) Brazil, Vehicles Built Up To: 12-06-2016, ptBRA, Edition date: 02/2015, First Printing

A concentração do líquido de arrefecimento deve ser mantida entre 48 e 50%, o que equivale a um ponto de congelamento entre -30 ºF (-34 ºC) e -34 ºF (-37 ºC).

Nota: *O fluido de arrefecimento se expande quando quente. O nível pode se estender além da marca* ***MAX****.*

Nota: *Não use partículas antivazamento, selantes de sistema de arrefecimento ou aditivos, pois eles podem danificar os sistemas de arrefecimento ou aquecimento do motor.*

Acrescentando fluido de arrefecimento do motor

CUIDADOS

Nunca retire a tampa do reservatório do líquido de arrefecimento enquanto o motor estiver funcionando ou quente.

Só acrescente fluido de arrefecimento quando o motor estiver frio.Se o motor estiver quente, espere 10 minutos até o motor esfriar.

Não permita que o fluido entre em contato com a pele ou os olhos.Se isto acontecer, enxágue as áreas afetadas imediatamente com bastante água e procure um médico.

O fluido de arrefecimento não diluído é inflamável e pode se incendiar se vazar sobre o escapamento quente.

A Ford Motor Company não recomenda a utilização de líquido de arrefecimento reciclado do motor já que um processo de reciclagem aprovado pela Ford ainda não está disponível.

Não misture cores ou tipos diferentes de líquido de arrefecimento em seu veículo.

Nota: *Acrescente uma mistura de 50% de anticongelante e 50% de água ou líquido de arrefecimento pré-diluído que atenda à especificação correta.*

Nota: *Use fluidos que atendam às especificações ou aos requisitos definidos.O uso de outros fluidos pode provocar danos que podem não ser cobertos pela garantia do veículo. Consulte* ***Capacidades e Especificações*** *(página 212).*

Para completar o nível do líquido de arrefecimento, faça o seguinte:

1. Retire a tampa do reservatório de líquido de arrefecimento.
2. Adicione líquido de arrefecimento do motor até a marca MAX, não encha demais.
3. Substitua a tampa do reservatório de líquido de arrefecimento. Gire-a no sentido horário até sentir uma resistência forte.

Nota: *Em caso de emergência, adicione água sem líquido de arrefecimento do motor para chegar a um local de manutenção do veículo.*

Nota: *O uso prolongado de uma diluição incorreta do fluido de arrefecimento do motor pode causar danos ao motor, como corrosão, superaquecimento ou congelamento.*

VERIFICAÇÃO DO FLUIDO DA TRANSMISSÃO AUTOMÁTICA

A transmissão automática não tem uma vareta de nível do fluido de transmissão.

Focus (CD7) Brazil, Vehicles Built Up To: 12-06-2016, ptBRA, Edition date: 02/2015, First Printing

Execute uma inspeção em um Distribuidor Ford e troque o fluido da transmissão no intervalo de manutenção correto. Sua transmissão não consome o fluído.Entretanto, se a transmissão deslizar, deslocar lentamente ou você perceber indícios de vazamento de fluido, entre em contato com um Distribuidor Ford.

Não utilize aditivos de fluído de transmissão suplementares, tratamentos ou agentes de limpeza.A utilização desses materiais pode afetar a operação de transmissão e resultar em danos aos componentes internos da transmissão.

VERIFICAÇÃO DO FLUIDO DE FREIO

CUIDADOS

Não use qualquer outro fluido de freio diferente do recomendado, pois isso pode reduzir a eficiência de frenagem.O uso do fluido incorreto pode resultar na perda de controle do veículo, danos pessoais graves ou morte.

Use somente fluido de freio de um recipiente lacrado.A contaminação por sujeira, água, produtos derivados de petróleo ou outros materiais pode resultar em danos ou falha do sistema do freio.O não cumprimento deste aviso pode resultar na perda de controle do veículo, danos pessoais graves ou morte.

Não permita que o fluido entre em contato com a pele ou os olhos.Se isto acontecer, enxágue as áreas afetadas imediatamente com bastante água e procure um médico.

CUIDADOS

O nível de fluido entre as marcas **MAX** e **MIN** estão dentro da faixa de funcionamento normal e não é necessário adicionar fluido.Um nível de fluido fora da faixa operacional normal pode comprometer o desempenho do sistema.Verifique seu veículo imediatamente.



E170684

Para evitar a contaminação de fluido, a tampa do reservatório deve permanecer no local e totalmente apertada, exceto se você estiver adicionando fluido.

Utilize apenas fluidos que atendam às especificações da Ford. Consulte **Capacidades e Especificações** (página 212).

Focus (CD7) Brazil, Vehicles Built Up To: 12-06-2016, ptBRA, Edition date: 02/2015, First Printing

VERIFICAÇÃO DO FLUIDO DA EMBREAGEM - TRANSMISSÃO MANUAL

Os sistemas de freios e embreagem compartilham o mesmo reservatório de fluido. Consulte **Verificação do fluido de freio** (página 182).

VERIFICAÇÃO DO FLUIDO DO LAVADOR DO PARA-BRISA

Ao adicionar fluido, use uma mistura de fluido de lavagem e água para ajudar a evitar o congelamento em tempo frio e melhorar a capacidade de limpeza. Para obter informações sobre a diluição do fluido, consulte as instruções do produto.

Nota: *O reservatório abastece os sistemas do lavador dianteiro e traseiro.*

SUBSTITUINDO A BATERIA DE 12 V

CUIDADOS

Baterias normalmente produzem gases explosivos que podem causar lesões nas pessoas.Por essa razão, não permita chamas, faíscas ou substâncias acesas nas proximidades da bateria.Ao trabalhar perto da bateria, sempre utilize uma proteção para seu rosto e proteja os olhos.Possibilite sempre uma ventilação correta.

Ao levantar uma bateria de embalagem plástica, pressão excessiva sobre as paredes das extremidades pode fazer com que o ácido vaze pelas tampas, resultando em lesões e/ou danos ao veículo ou à bateria.Levante a bateria com um transportador de bateria ou com as mãos em cantos opostos.

CUIDADOS

Mantenha as baterias fora do alcance das crianças.As baterias contêm ácido sulfúrico.Evite o contato com a pele, olhos ou roupas.Para proteção contra possíveis respingos da solução de ácido, proteja seus olhos ao trabalhar nas proximidades da bateria.Em caso de contato do ácido com a pele ou com os olhos, lave imediatamente com água por no mínimo 15 minutos e procure cuidados médicos imediatamente.Se o ácido for ingerido, chame um médico imediatamente.

Os polos da bateria, terminais e acessórios relacionados contêm chumbo e compostos de chumbo.Lave as mãos após o manuseio.

Seu veículo tem uma bateria Motorcraft®, que não necessita de manutenção e que normalmente não precisa de adição de água durante seu ciclo de vida útil.

Nota: *Se a bateria do veículo tiver uma tampa ou proteção, assegure-se que ela seja sempre reinstalada após a bateria ter sido limpa ou substituída.*

Nota: *Consulte um Distribuidor Ford para acesso, teste ou substituição de bateria de baixa tensão.*

Quando for necessário substituir uma bateria de baixa tensão, consulte um Distribuidor Ford para substituí-la por uma que corresponda aos requisitos elétricos do veículo recomendada pela Ford.

Focus (CD7) Brazil, Vehicles Built Up To: 12-06-2016, ptBRA, Edition date: 02/2015, First Printing

Para garantir a operação correta do sistema de gerenciamento da bateria (BMS), não permita que um técnico conecte o aterramento de qualquer dispositivo elétrico diretamente ao polo negativo da bateria de baixa tensão.Uma conexão no polo negativo da bateria de baixa tensão pode provocar medições imprecisas das condições da bateria e a possibilidade de operação incorreta do sistema.

Nota: *Se acessórios ou componentes elétricos ou eletrônicos forem instalados no veículo, poderão afetar negativamente o desempenho e a durabilidade da bateria de baixa tensão e também afetar o desempenho de outros sistemas elétricos do veículo.*

Para garantir um funcionamento sem problemas por um período mais longo, mantenha a parte superior da bateria limpa e seca.Além disso, assegure-se de que os cabos da bateria estejam sempre apertados firmemente aos terminais da bateria.

Se você detectar qualquer corrosão na bateria ou em seus terminais, remova os cabos dos terminais e limpe-os com uma escova metálica.É possível neutralizar o ácido com uma solução de bicarbonato de sódio e água.

Quando uma substituição de bateria for necessária, somente troque por uma bateria de reposição Ford recomendada que corresponda aos requisitos elétricos do veículo.

Devido ao motor do veículo ser controlado eletronicamente por um computador, alguns ajustes de controle do motor são mantidos pela energia da bateria de baixa tensão.Algumas configurações do computador do motor, como a estratégia de nível de combustível e de nível de marcha lenta, otimizam a dirigibilidade e o desempenho do motor.Algumas outras configurações do computador, como predefinições de estações de rádio e de relógio, também são mantidas na memória usando energia da bateria de baixa tensão.Quando um técnico desconecta e conecta a bateria de baixa tensão, essas configurações são apagadas.Realize o seguinte procedimento para recuperar as configurações:

1. Com o veículo completamente parado, acione o freio de estacionamento.
2. Troque para a posição de estacionamento (P).
3. Desligue todos os acessórios.
4. Pise no pedal de freio totalmente e dê partida no veículo.
5. Mantenha o motor em funcionamento até atingir a temperatura de operação normal.Enquanto estiver aquecendo o motor, faça o seguinte: Reajuste o relógio. Consulte **Sistema de Áudio** (página 234). Reajuste o recurso de antiesmagamento dos vidros elétricos. Consulte **Vidros e espelhos retrovisores** (página 67). Reconfigure as predefinições de estações de rádio. Consulte **Sistema de Áudio** (página 234).
6. Deixe o motor em marcha lenta durante pelo menos um minuto.Se o motor desligar, pise no acelerador para dar partida no motor.
7. Enquanto o motor estiver em funcionamento, pise no pedal de freio e mude a transmissão para a posição neutra (N).
8. Deixe o motor em funcionamento durante pelo menos um minuto pressionando o pedal do acelerador.
9. Conduza o veículo por no mínimo 20 km para reajustar completamente a estratégia de nível de marcha lenta e de nível de combustível.

Focus (CD7) Brazil, Vehicles Built Up To: 12-06-2016, ptBRA, Edition date: 02/2015, First Printing

Nota: *Se não for permitido ao motor reajustar a estratégia de nível de marcha lenta e de nível de combustível, a qualidade da marcha lenta do veículo poderá ser afetada negativamente até o computador do motor reajustar a estratégia de nível de marcha lenta e de nível de combustível.*

Certifique-se de descartar as baterias usadas de um modo amigável ao meio ambiente. Oriente-se junto às autoridades locais com relação à reciclagem de baterias usadas.

VERIFICAÇÃO DAS PALHETAS DOS LIMPADORES DOS VIDROS



E142463

Passe a ponta de seu dedo sobre a extremidade da palheta para verificar se há rugosidades.

Limpe as palhetas do limpador com fluido de lavagem ou água aplicados com uma esponja ou pano macio.

SUBSTITUIÇÃO DAS PALHETAS DOS LIMPADORES DOS VIDROS

Trocando as Palhetas do Limpador do Para-brisa

Posição de manutenção



E75184

Coloque os limpadores de para-brisa na posição de manutenção para trocar as palhetas. Os limpadores de para-brisa retornarão à posição inicial quando você ligar a ignição.

Nota: *Você pode usar a posição de manutenção no inverno para oferecer um acesso mais fácil às palhetas do limpador para tirar neve e gelo delas.O para-brisa deve estar sem neve e gelo antes de você ligar a ignição.*

1. Ligue a ignição
2. Desligue a ignição.

Focus (CD7) Brazil, Vehicles Built Up To: 12-06-2016, ptBRA, Edition date: 02/2015, First Printing



E129986

3. Pressione e segure a alavanca do limpador na posição **A** por três segundos.
4. Solte a alavanca do limpador quando os limpadores de para-brisa chegarem à posição de manutenção.

Nota: *Você também pode mover manualmente as hastes do limpador até a posição de manutenção quando a ignição estiver desligada.Não mova manualmente as hastes do limpador até a posição de manutenção quando a ignição estiver ligada.As hastes do limpador ficam travadas quando a ignição está ligada.*

Trocando as Palhetas do Limpador do Para-brisa

Nota: *Não segure a palheta do limpador ao levantar o braço do limpador.*

Nota: *Certifique-se de que o braço do limpador não saltará contra o vidro quando a palheta do limpador não estiver anexada.*

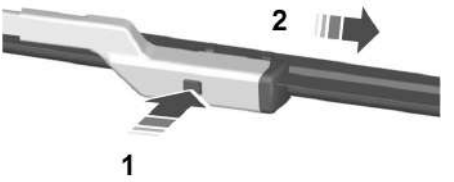

E72899

1. Pressione o botão da trava da palheta do limpador.
2. Remova a palheta do limpador.
3. Reinstale na ordem inversa.

Nota: *Certifique-se de que a palheta do limpador trave no lugar.*

Trocando a Palheta do Limpador do Vidro Traseiro

Nota: *Não segure a palheta do limpador ao levantar o braço do limpador.*

Nota: *Certifique-se de que o braço do limpador não saltará contra o vidro quando a palheta do limpador não estiver anexada.*

1. Levante o braço do limpador.

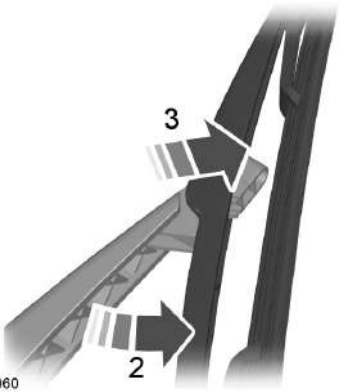

E130060

2. Gire levemente a palheta do limpador.
3. Desencaixe a palheta do limpador do braço do limpador
4. Remova a palheta do limpador.
5. Reinstale na ordem inversa.

Nota: *Certifique-se de que a palheta do limpador trave no lugar.*

Focus (CD7) Brazil, Vehicles Built Up To: 12-06-2016, ptBRA, Edition date: 02/2015, First Printing

REGULAGEM DOS FARÓIS

Ajuste vertical do foco

Se o veículo se envolver em uma colisão, solicite a verificação do foco dos faróis por um Distribuidor Ford.

Foco do farol

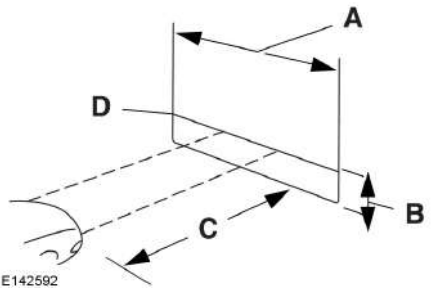

E142592

A 8 pés (2,4 m)

B Faça o aterramento até o centro da lâmpada do farol baixo

C 25 pés (7,6 m)

D Linha de referência horizontal

Procedimento de ajuste vertical do foco

1. Estacione o veículo em uma superfície nivelada a aproximadamente 7,6 m de uma parede ou anteparo.
2. Meça a distância do solo até o centro da lâmpada do farol baixo e marque uma linha de referência horizontal de 2,4 m na parede ou no anteparo a essa altura.

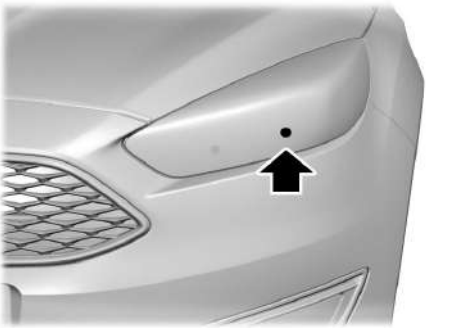
E199411

Nota: *Talvez haja uma marca de identificação na lente para ajudar você a localizar o centro da lâmpada.*

Nota: *Para ver um padrão de luz mais claro ao ajustar um dos faróis, talvez seja necessário bloquear a luz do outro farol.*

3. Ligue os faróis baixos e abra o capô.

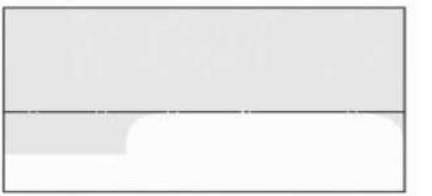
E142465

4. Na parede ou no anteparo, você observará uma zona plana de alta intensidade de luz, localizada na parte superior do padrão de feixe.Se a borda superior da zona plana de luz de alta intensidade não está na linha de referência horizontal, ajuste o foco do farol baixo.

Focus (CD7) Brazil, Vehicles Built Up To: 12-06-2016, ptBRA, Edition date: 02/2015, First Printing

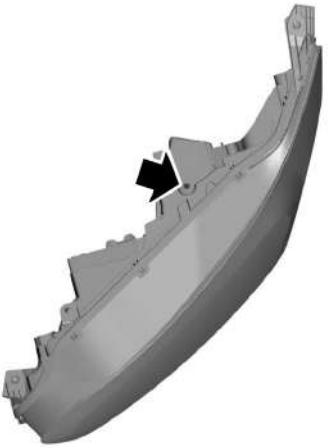

E164485

5. Localize o ajuste vertical em cada farol.Use uma ferramenta adequada, por exemplo, uma chave de fenda ou um soquete hexagonal, para girar o ajustador no sentido horário ou anti-horário para ajustar o foco vertical do farol.A extremidade horizontal da luz mais brilhante deve tocar a linha de referência horizontal.
6. Feche o capô e desligue as lâmpadas.

Ajuste horizontal do foco

O foco horizontal do farol no veículo não é ajustável.

REMOVENDO UM FAROL

1. Abra o capô. Consulte **Abertura e fechamento do capô** (página 175).

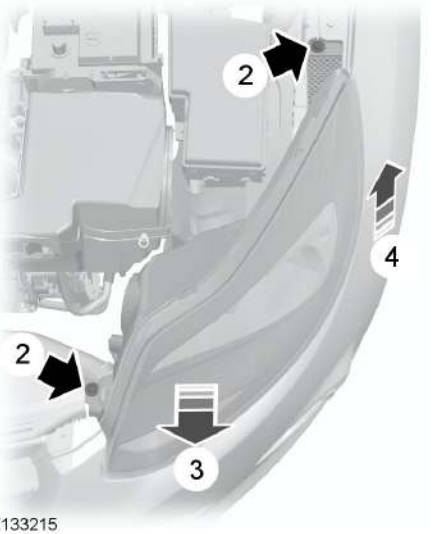

E133215

2. Remova os parafusos.
3. Puxe o farol o máximo possível em direção à frente do veículo para separá-lo do ponto de fixação inferior.
4. Levante o lado externo do farol e remova-o.

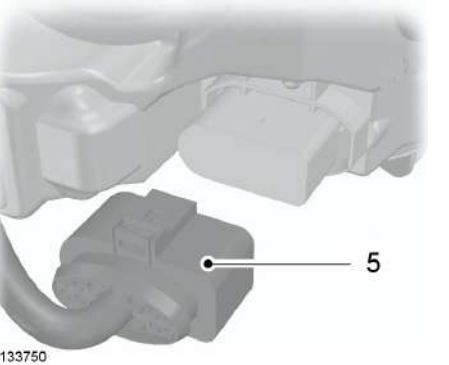

E133750

5. Desconecte o conector elétrico.

Focus (CD7) Brazil, Vehicles Built Up To: 12-06-2016, ptBRA, Edition date: 02/2015, First Printing

SUBSTITUIÇÃO DE LÂMPADAS

CUIDADOS

Desligue as luzes e a ignição.A não observância dessa instrução pode resultar em danos pessoais graves.

As lâmpadas ficam quentes quando estão em uso.Deixe-as esfriar antes de removê-las.

Use a lâmpada de especificação correta. Consulte **Tabela de especificações de lâmpadas** (página 194).

As instruções a seguir descrevem como remover as lâmpadas incandescentes.Instale na ordem inversa, salvo especificação em contrário.

Faróis HID (Se equipado)

Se seu veículo tiver lâmpadas de descarga de alta intensidade.Esses faróis operam em alta tensão.Entre em contato com um Distribuidor Ford.

Lâmpada do farol

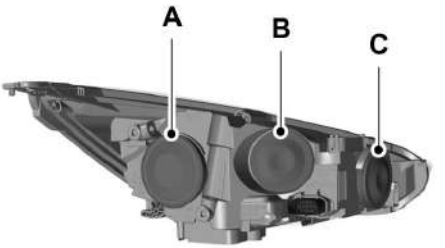

E192267

A. Lâmpada do farol baixo.
B. Lanterna lateral dianteira.Lâmpada do farol alto.
C. Luz indicadora de direção.

Lanterna lateral dianteira

1. Remova a lâmpada do farol. Consulte **Removendo um farol** (página 188).
2. Cuidadosamente remova a cobertura.
3. Remova o suporte da lâmpada puxando-o em linha reta para fora.
4. Remova a lâmpada puxando-a em linha reta para fora.

Lâmpada do farol baixo

1. Remova a lâmpada do farol. Consulte **Removendo um farol** (página 188).

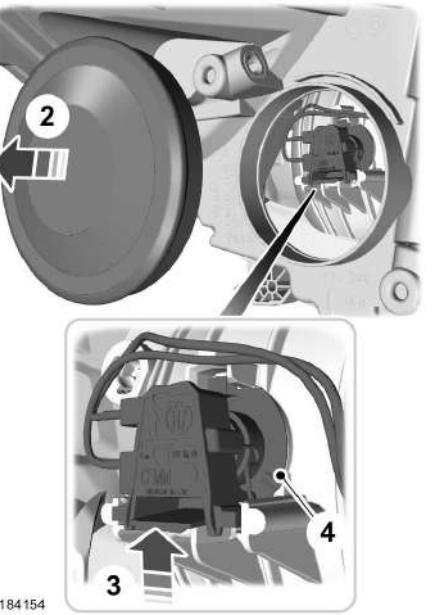

E184154

2. Cuidadosamente remova a cobertura.
3. Desconecte o conector elétrico.
4. Solte o grampo e remova a lâmpada incandescente.

Nota: *Não toque na lâmpada.*

Focus (CD7) Brazil, Vehicles Built Up To: 12-06-2016, ptBRA, Edition date: 02/2015, First Printing

Lâmpada do farol alto

1. Remova a lâmpada do farol. Consulte **Removendo um farol** (página 188).

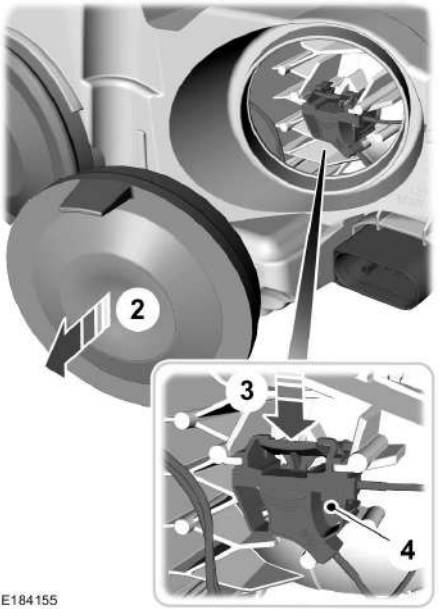

E184155

2. Cuidadosamente remova a cobertura.
3. Desconecte o conector elétrico.
4. Solte o grampo e remova a lâmpada incandescente.

Nota: *Não toque na lâmpada.*

Indicador de direção dianteira

1. Remova a lâmpada do farol. Consulte **Removendo um farol** (página 188).

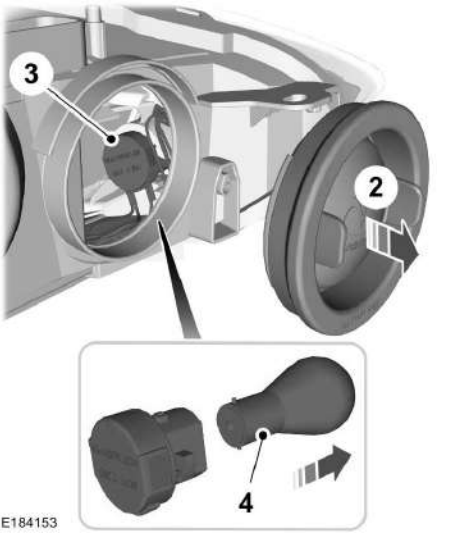

E184153

2. Cuidadosamente remova a cobertura.
3. Gire o soquete da lâmpada no sentido anti-horário e retire-o.
4. Pressione a lâmpada e gire-a no sentido anti-horário para removê-la.

Lâmpada da luz de neblina dianteira

1. Retire a grade da luz de neblina do painel frontal e depois desenrosque a lâmpada de neblina.

Focus (CD7) Brazil, Vehicles Built Up To: 12-06-2016, ptBRA, Edition date: 02/2015, First Printing

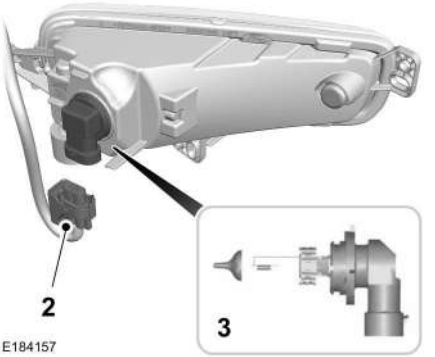

2. Desconecte o conector elétrico.
3. Gire o soquete da lâmpada no sentido anti-horário e retire-o.

Nota: *Não é possível separar a lâmpada do respectivo suporte.*

Nota: *Não toque na lâmpada.*

Lâmpadas Traseiras

4 portas

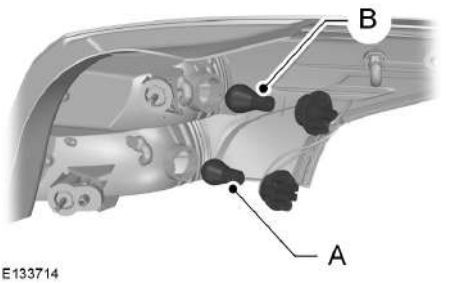

A. Luz do freio e farol traseiro.
B. Luz de seta traseira.



1. Cuidadosamente remova a cobertura.

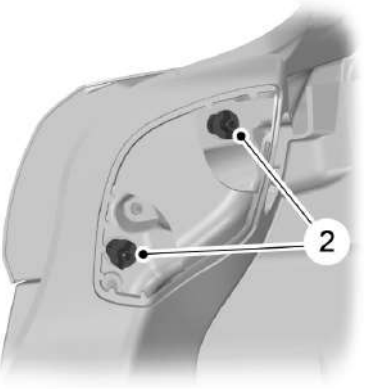

2. Remova as porcas borboleta.
3. Retire a lâmpada.

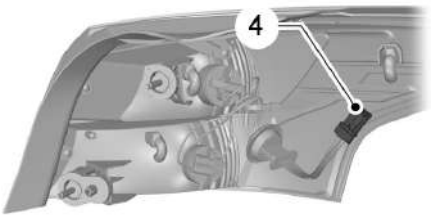

E133713

4. Desconecte o conector elétrico.
5. Gire o soquete da lâmpada no sentido anti-horário e retire-o.
6. Pressione a lâmpada e gire-a no sentido anti-horário para removê-la.

5 portas

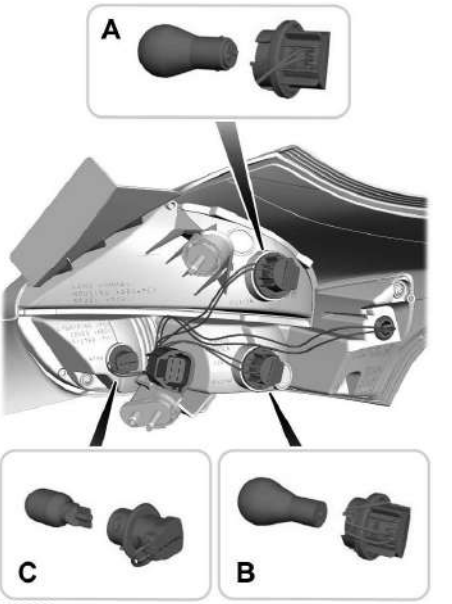

E192268

A. Luz do freio e farol traseiro.
B. Luz de seta traseira.
C. Luz de ré.

Focus (CD7) Brazil, Vehicles Built Up To: 12-06-2016, ptBRA, Edition date: 02/2015, First Printing


E133111

1. Cuidadosamente remova a cobertura.

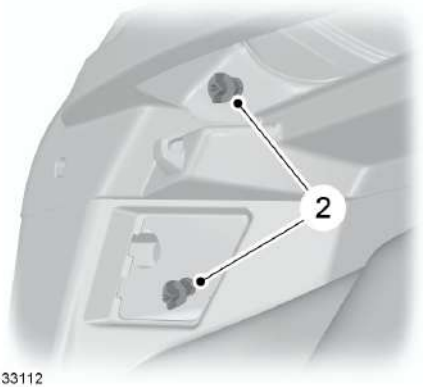

E133112

2. Remova as porcas borboleta.
3. Retire a lâmpada.

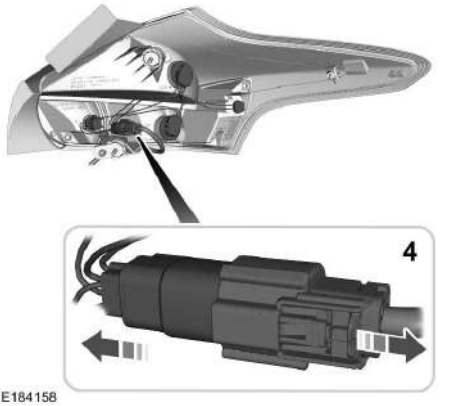

E184158

4. Desconecte o conector elétrico.
5. Gire o soquete da lâmpada no sentido anti-horário e retire-o.
6. Pressione a lâmpada e gire-a no sentido anti-horário para removê-la.

Luz de neblina traseira

Nota: *Para remover o farol de neblina traseiro, acesse a parte inferior do veículo.*

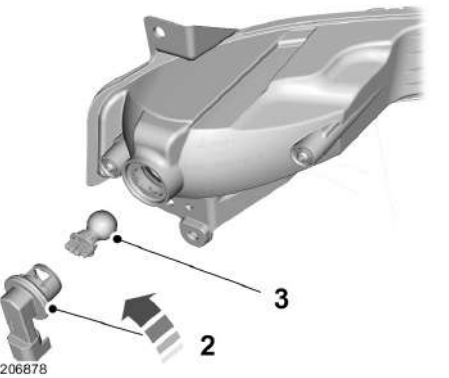

E206878

1. Desconecte o conector elétrico.

Focus (CD7) Brazil, Vehicles Built Up To: 12-06-2016, ptBRA, Edition date: 02/2015, First Printing

2. Gire o soquete da lâmpada no sentido anti-horário e retire-o.
3. Remova a lâmpada puxando-a em linha reta para fora.

Faróis de LED:

Os faróis de LED não são itens de manutenção.Consulte um Distribuidor Ford caso eles apresentem falha.

Os seguintes faróis são LED:

- Luz de condução diurna.
- Lâmpada da placa de licença.
- Luz de freio central superior.

TABELA DE ESPECIFICAÇÕES DE LÂMPADAS

Lâmpadas externas

Lâmpada	Especificação	Potência (Watt)
Lanterna lateral dianteira.	W5W	5
Luz de seta dianteira.	PY21W	21
Luzes de condução diurna.	LED ou H15	LED - 15/55
Lâmpada do farol baixo.	H7	55
Lâmpada do farol alto.	H1* ou H15	55 - 15/55
Luzes de seta.	H1	55
Luz de neblina dianteira.	H8	55
Luz de seta lateral.	WY5W	5
Luz do freio e farol traseiro.	P21/5W	21/5
Luz de freio central superior.	LED	LED
Luz de seta traseira.	PY21W	21
Luz de neblina traseira.	P21W	21
Luzes de ré.	W16W	16
Lâmpada da placa de licença.	LED	LED

*Veículos com luzes de condução diurna LED.

Nota: *Os faróis de LED não são itens de manutenção.Consulte um Distribuidor Ford caso eles apresentem falha.*

Focus (CD7) Brazil, Vehicles Built Up To: 12-06-2016, ptBRA, Edition date: 02/2015, First Printing

Lâmpadas internas

Lâmpada	Especificação	Potência (Watt)
Luz do porta-luvas.	W6W	6
Lâmpada interna.	W6W	6
Luz do espelho de cortesia.	W6W	6
Luz de mapa.	W6W	6
Lâmpada do porta-malas.	211 Festoon	10

Focus (CD7) Brazil, Vehicles Built Up To: 12-06-2016, ptBRA, Edition date: 02/2015, First Printing

SUBSTITUIÇÃO DO FILTRO DE AR DO MOTOR

CUIDADO

Para reduzir o risco de danos ao veículo e de queimaduras pessoais, não dê partida no motor com o filtro de ar removido.Não remova o filtro de ar enquanto o motor estiver em funcionamento.

Ao trocar o filtro de ar, use somente os filtros de ar listados na tabela de peças da Motorcraft.

Para veículos equipados com EcoBoost: Durante a manutenção do filtro de ar, é importante que nenhum material estranho entre no sistema de admissão de ar.O motor e o turbocompressor são sensíveis a danos causados por partículas ainda menores.

Alterar o filtro de ar no intervalo apropriado.

Nota: *Deixar de usar o filtro de ar correto pode resultar em danos graves ao motor.A garantia do cliente poderá ser anulada por qualquer dano ao motor se o filtro de ar correto não for usado.*

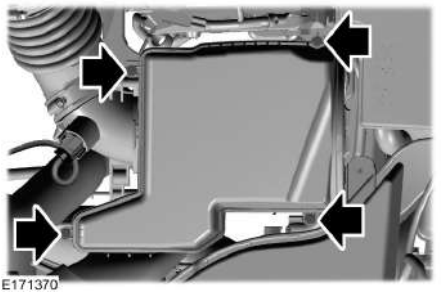
E171370

1. Afrouxe os quatro fixadores e remova a tampa do conjunto de filtro de ar.
2. Remova o filtro de ar da carcaça do filtro.
3. Limpe qualquer sujeira ou detrito do conjunto de filtro de ar para garantir que nenhuma sujeira entrará no motor e que a vedação é satisfatória.


E170433

4. Instale o novo filtro de ar.Deslize a extremidade aberta do filtro de ar primeiro, abaixo da guia.Em seguida, empurre a extremidade fechada do filtro de ar para a parte inferior da bandeja.A extremidade fechada encaixará no entalhe da bandeja.A guia da extremidade fechada do filtro de ar deve ser orientada para baixo e encaixada entre os garfos da bandeja conforme mostrado na seta acima.

Nota: *Certifique-se de que você alinhou a guia do filtro de ar ao garfo na bandeja do conjunto de filtro de ar.*

Focus (CD7) Brazil, Vehicles Built Up To: 12-06-2016, ptBRA, Edition date: 02/2015, First Printing

5. Instale a tampa do conjunto de filtro de ar e aperte os quatro fixadores.

Focus (CD7) Brazil, Vehicles Built Up To: 12-06-2016, ptBRA, Edition date: 02/2015, First Printing

LIMPEZA DO EXTERIOR

Nota: *Se você usar um lava-rápido com ciclo de cera, não deixe de remover a cera do para-brisa e das palhetas do limpador.*

Nota: *Antes de usar um lava rápido, verifique se ele é adequado para o seu veículo.*

Nota: *Alguns lava-rápidos usam água em alta pressão.Por isso, é possível que entrem gotas de água no veículo e danifiquem determinadas peças.*

Nota: *Remova a antena antes de usar um lava rápido automático.*

Nota: *Desligue a ventoinha do aquecedor para evitar contaminação do filtro de ar.*

Recomendamos que você lave o veículo com uma esponja e água morna contendo xampu para automóveis.

Limpando os faróis

Nota: *Não raspe as lentes do farol nem use abrasivos, solventes à base de álcool ou produtos químicos para a limpeza.*

Nota: *Não esfregue os faróis quando eles estiverem secos.*

Limpando o vidro traseiro

Nota: *Não raspe a parte interna do vidro traseiro nem use abrasivos, solventes à base de álcool ou produtos químicos para a limpeza.*

Use um pano limpo e sem fiapos ou uma flanela umedecida para limpar a parte interna do vidro traseiro.

Limpando os acabamentos cromados

Nota: *Não use abrasivos ou solventes químicos.Use água e sabão.*

Nota: *Não aplique produtos de limpeza em superfícies quentes e não deixe produtos de limpeza em superfícies cromadas durante mais tempo que o recomendado.*

Nota: *Produtos de limpeza pesada (industrial) ou à base de substâncias químicas podem causar danos com o tempo.*

Como limpar tiras ou elementos gráficos (Se equipado)

Embora a lavagem manual do veículo seja preferida, a lavagem a pressão pode ser usada nas seguintes condições:

- Não use água sob pressão superior a 14.000 kPa.
- Não use água mais quente do que 82ºC.
- Use um spray com um padrão angular de borrifamento 40º amplo.
- Mantenha o bico a uma distância de 305 mm e em um ângulo de 90º em relação à superfície do veículo.

Nota: *Manter o bico de uma lavadora de alta pressão em um determinado ângulo em relação ao veículo pode danificar os elementos gráficos e remover as bordas da superfície do veículo.*

Conservação da pintura da carroceria

Recomendamos encerar a pintura uma ou duas vezes por ano.

Nota: *Não faça polimento do veículo sob sol forte.*

Nota: *Não deixe que a cera de polimento entre em contato com superfícies de plástico.Ela pode ser difícil de remover.*

Nota: *Não aplique cera de polir a carroceria no para-brisa ou no vidro traseiro.Isto pode causar ruídos nos limpadores e poderá evitar que eles limpem o vidro corretamente.*

Focus (CD7) Brazil, Vehicles Built Up To: 12-06-2016, ptBRA, Edition date: 02/2015, First Printing

LIMPEZA DOS VIDROS E PALHETAS DOS LIMPADORES DOS VIDROS

Produtos químicos para lavagem de carro e resíduos ambientais podem contaminar o para-brisa e a palheta do limpador.Para-brisa e limpadores sujos resultarão em operação insatisfatória do limpador do para-brisa.Mantenha o para-brisa e as palhetas do limpador limpos para manter o desempenho do limpador do para-brisa.

Para limpar o para-brisa e as palhetas do limpador:

- Limpe o para-brisa com um limpador de vidro não abrasivo.Ao limpar o interior do para-brisa, não use limpadores de vidro no painel de instrumentos ou nos painéis das portas.Retire qualquer limpador de vidro dessas superfícies imediatamente.
- No caso de para-brisas contaminados com resina de árvore, substâncias químicas, cera ou insetos, limpe o para-brisa usando bucha macia em movimento circular e enxágue com água.
- Limpe as palhetas do limpador com álcool isopropílico ou lavador de para-brisa concentrado.

Nota: *Não utilize lâminas de barbear ou outros objetos afiados para limpar ou remover decalques na parte interna do vidro traseiro aquecido. A garantia do veículo não cobre danos causados à grelha de linhas do vidro traseiro aquecido.*

LIMPAR O INTERIOR

Nota: *Não permita que aromatizadores de ambiente ou sanitizadores de mãos derramem nas superfícies do interior.Se derramar, limpe-os imediatamente.Os danos podem não ser cobertos pela garantia.*

Nota: *Não use produtos para limpeza doméstica ou limpa-vidros, que podem manchar e descolorir o tecido e dificultar os recursos de limpeza do banco.*

Nota: *Recomendamos água destilada durante a limpeza.*

Tecidos, carpetes, bancos de tecido, revestimentos e tapetes de assoalho

Nota: *Evite embeber qualquer superfície.*

Nota: *Para evitar pontos ou descoloração, limpe toda a superfície.*

Para limpar:

- Remova a poeira e os detritos soltos usando um aspirador de pó ou uma escova.
- Limpe a superfície com um pano macio, úmido, sabão neutro e água.Seque a área com um pano limpo e seco.
- Se formar um anel no tecido depois de limpar a mancha, limpe a área imediatamente, mas não umedeça demais ou o anel será definitivo.

Cintos de segurança

CUIDADOS

Não use solventes para limpeza, alvejante ou corante nos cintos de segurança do veículo, pois esses produtos podem enfraquecer a fita do cinto.

Focus (CD7) Brazil, Vehicles Built Up To: 12-06-2016, ptBRA, Edition date: 02/2015, First Printing

CUIDADOS

Em veículos equipados com airbags montados no banco, não use solventes químicos ou detergentes fortes.Esses produtos poderão contaminar o sistema do airbag lateral e afetar o seu desempenho em uma batida.

Nota: *Não use abrasivos ou solventes químicos para sua limpeza.*

Nota: *Não deixe umidade penetrar no mecanismo retrator dos cintos de segurança.*

A limpeza pode ser realizada com segurança usando-se sabão neutro e água.Deixe-os secar naturalmente, longe do calor artificial.

Interior em couro (Se equipado)

Execute o mesmo procedimento de limpeza de bancos de couro ao limpar painéis de instrumento de couro e superfícies de acabamento interno de couro.

Tecido em microfibra Suede (Se equipado)

Nota: *Não limpe a vapor.*

Nota: *Para evitar pontos ou descoloração, limpe toda a superfície.*

Não use os seguintes produtos:

- Produtos de tratamento de couro.
- Limpadores domésticos.
- Soluções à base de álcool.
- Tira-manchas.
- Graxas para sapatos.

Para limpar:

- Remover a poeira e os detritos soltos com um aspirador de pó.
- Limpe a superfície com um pano macio, úmido, sabão neutro e água.Seque a área com um pano limpo e seco.
- Se formar um anel no tecido depois de limpar a mancha, limpe a área imediatamente, mas não umedeça demais ou o anel será definitivo.

Telas do painel de instrumentos, telas de LCD e telas de rádio

Nota: *Não use abrasivos, solventes à base de álcool ou produtos químicos para limpar as telas do painel de instrumentos, as telas de LCD ou as telas do rádio.Esses produtos de limpeza podem danificar as telas.*

Limpe o painel de instrumentos e as lentes do painel com um pano limpo, úmido e macio, e use um pano limpo, seco e macio para secar essas áreas.

Vidros traseiros

Nota: *Não use nenhum material abrasivo para limpar o interior dos vidros traseiros.*

Nota: *Não instale adesivos ou etiquetas no interior dos vidros traseiros.*

Compartimentos de armazenamento, porta-copos e cinzeiros

Para limpar:

- Remova todos os acessórios removíveis.
- Limpe a superfície com um pano macio, úmido, sabão neutro e água.Seque a área com um pano limpo e seco.

Focus (CD7) Brazil, Vehicles Built Up To: 12-06-2016, ptBRA, Edition date: 02/2015, First Printing

REPARAR PEQUENOS DANOS NA PINTURA

Você deve reparar o quanto antes os danos à pintura causados por pedras da estrada ou pequenos arranhões.Uma seleção de produtos está disponível no Distribuidor Ford.

Antes de reparar lascas de tinta, remova partículas, como fezes de pássaros, resina de árvore, depósitos de insetos, manchas de alcatrão, sal das estradas e respingos de partículas industriais.

Sempre leia e siga as instruções do fabricante antes de usar os produtos.

LIMPEZA DAS RODAS DE LIGA LEVE

Nota: *Não aplique um limpador químico para aquecer ou esquentar o acabamento dos aros e das tampas das rodas.*

Nota: *Os limpadores industriais (limpeza pesada) ou químicos de limpeza, em combinação com a agitação da escova para remover poeira e sujeira do freio, podem remover a camada de revestimento claro após um período de tempo.*

Nota: *Não use limpadores de roda baseados em soda cáustica ou ácido, palha de aço, combustíveis ou detergentes domésticos fortes.*

Nota: *Se pretende deixar seu veículo estacionado durante um longo período de tempo, após limpar as rodas com um limpador de roda, dirija-o durante alguns minutos após fazer isso.Isso reduzirá o risco de aumento da corrosão dos discos, pastilhas e lonas do freio.*

Nota: *Alguns lava-rápidos automáticos podem danificar o acabamento dos aros e das tampas da rodas.*

As rodas de liga leve e as tampas da roda são revestidas com um acabamento de pintura clara.Para manter as condições recomendamos:

- Limpá-las semanalmente com o limpador de pneu e de roda recomendado.
- Usar uma esponja para remover depósitos pesados de sujeira e de acumulação de poeira no freio.
- Enxágue-as totalmente com um jato pressurizado de água ao concluir o processo de limpeza.

Recomendamos utilizar o limpador de roda do serviço Ford.Procure ler e seguir as instruções do fabricante.

A utilização de produtos de limpeza não recomendados pode resultar em danos cosméticos permanentes e severos.

Focus (CD7) Brazil, Vehicles Built Up To: 12-06-2016, ptBRA, Edition date: 02/2015, First Printing

CUIDADO COM OS PNEUS

Veículos de tração dianteira (pneus dianteiros do lado esquerdo do diagrama).

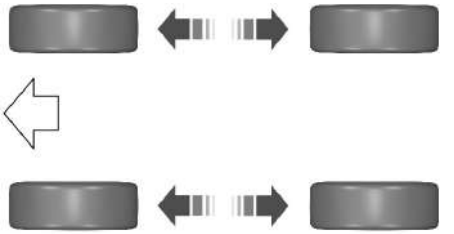

E70415

Para garantir um desgaste uniforme e maior durabilidade dos pneus dianteiros e traseiros do veículo, é recomendável passar os pneus dianteiros para a traseira e vice-versa em intervalos regulares entre 5.000 km e 10.000 km.

CUIDADO

Não esfregue as paredes laterais dos pneus quando estiver estacionando.

Se você tiver que subir no meio-fio, faça-o lentamente e com as rodas em ângulo reto com relação a ele.

Examine os pneus regularmente para ver se há cortes, corpos estranhos e desgaste desigual da banda.O desgaste desigual pode indicar que o alinhamento de roda está fora da especificação.

Verifique a pressão dos pneus (incluindo o estepe), quando frios, a cada duas semanas.

SISTEMA DE MONITORAMENTO DA PRESSÃO DOS PNEUS

CUIDADOS

O sistema não o isenta da responsabilidade de verificar a pressão dos pneus regularmente.

O sistema só emitirá uma advertência de baixa pressão do pneu.Ele não inflará os pneus.

Não dirija com pneus com pressão insuficiente.Isso pode fazer com que os pneus superaqueçam e apresentem falha.Pneus vazios reduzem a economia de combustível e a vida útil da banda de rodagem, além de afetar sua capacidade de dirigir o veículo com segurança.

Não dobre nem danifique as válvulas quando estiver calibrando os pneus.

Instale-os em um Distribuidor Ford.

O sistema de detecção de esvaziamento alertará se houver qualquer alteração na pressão de ar em qualquer pneu.Ele faz isso por meio dos sensores de frenagem antitravamento para detectar a circunferência de rodagem das rodas.Quando a circunferência mudar, é sinal de que a pressão do pneu está baixa.Uma mensagem de advertência é exibida na tela de informações e o indicador de mensagem acenderá. Consulte **Mensagens informativas** (página 81).

Se uma mensagem de advertência de baixa pressão for exibida na tela de informações, verifique a pressão dos pneus assim que possível e calibre-os até a pressão recomendada. Consulte **Mensagens informativas** (página 81).

Focus (CD7) Brazil, Vehicles Built Up To: 12-06-2016, ptBRA, Edition date: 02/2015, First Printing

Se isso acontecer com frequência, investigue a causa e corrija-a o quanto antes.

Além da pressão muito baixa e dos danos aos pneus, as seguintes situações podem afetar a circunferência de rodagem:

- Carga irregular do veículo.
- O uso de um reboque ou a condução em aclive e declive.
- O uso de correntes.
- A condução em superfícies macias, como neve ou lama.

Nota: *O sistema ainda funcionará corretamente, mas possivelmente haverá um aumento no tempo de detecção.*

Reiniciação do Sistema

Nota: *Não reinicialize o sistema enquanto o veículo estiver em movimento.*

Nota: *Você deve reinicializá-lo após qualquer ajuste nas pressões dos pneus ou qualquer alteração nos pneus.*

1. Ligue a ignição.
2. Pressione o botão **MENU**.

Configurações		
Assist. motoris.	Cont. pr. pneus	Mantenha pressionado o botão **OK** até que a confirmação seja exibida.

SUBSTITUIÇÃO DE PNEU

Porcas de travamento

Você pode adquirir uma chave de porca e porcas de reposição em seu Distribuidor Ford usando o certificado de número de referência.

Veículos com Estepe

CUIDADOS

Quando arrumar uma roda no compartimento do estepe, para evitar o risco de lesão, não segure a roda pelo buraco do centro.

Percorra distâncias mais curtas possível.

Não instale mais de um estepe no veículo ao mesmo tempo.

Não faça nenhum reparo no pneu do estepe.

Não lave o carro em um lava-rápido.

CUIDADOS

Se você não tiver certeza do tipo de estepe que tem, não ultrapasse 80 km/h.

Somente instale correntes para a neve nos pneus especificados. Consulte **Pressões dos pneus** (página 209).

Se o estepe for exatamente do mesmo tipo e tamanho das rodas e pneus instalados de série, você pode substituir o pneu furado pelo estepe e continuar dirigindo normalmente.

Se o estepe for diferente das outras rodas, ele terá uma etiqueta amarela com a velocidade máxima apropriada.

Nota: *O veículo pode exibir algumas características de dirigibilidade incomuns.*

Consulte as seguintes informações antes de trocar o pneu.

Nota: *A distância do veículo até o solo pode ser reduzida.Tome cuidado ao estacionar perto do meio-fio.*

Focus (CD7) Brazil, Vehicles Built Up To: 12-06-2016, ptBRA, Edition date: 02/2015, First Printing

O estepe, o macaco, a chave de roda, o anel de reboque, a ferramenta de porca e o removedor de calotas ficam situados no compartimento de bagagem, sob a cobertura do piso.

Nota: *Depois de usar o macaco, coloque-o no lugar original para evitar que ocorram ruídos se ele balançar.*



1. Gire a porca de fixação do estepe no sentido anti-horário e remova-a.Retire a roda do compartimento do estepe.

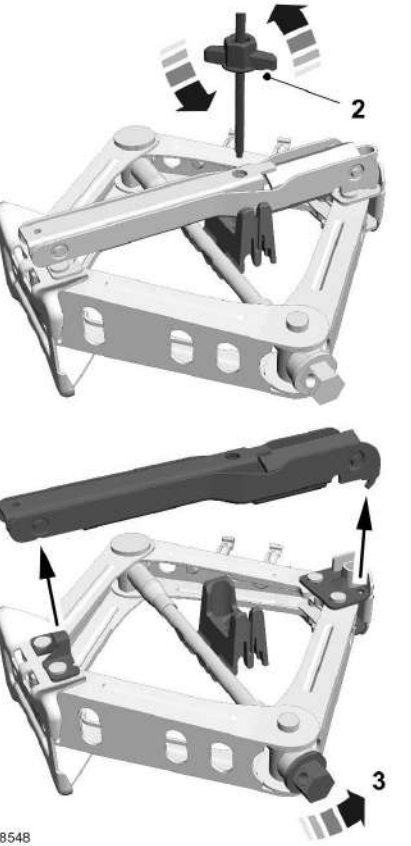

2. Gire o parafuso de fixação do macaco no sentido anti-horário e remova-o.
3. Gire o parafuso do macaco no sentido anti-horário para remover a alça e a ferramenta de porca do macaco.

Focus (CD7) Brazil, Vehicles Built Up To: 12-06-2016, ptBRA, Edition date: 02/2015, First Printing

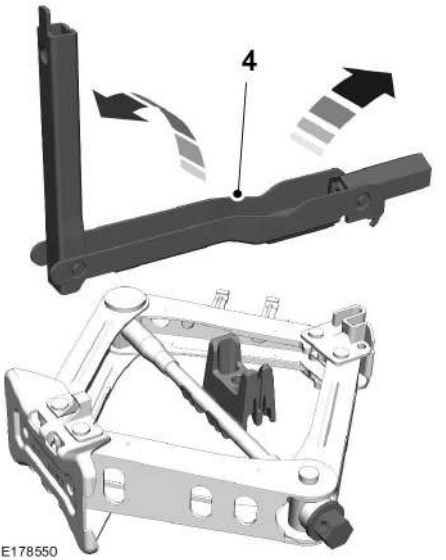

4. Desdobre a alça do macaco e a extremidade sextavada na posição correta antes de usar.Use a extremidade sextavada para operar o parafuso do macaco e remover as porcas.

Nota: *Use o gancho na extremidade sextavada para remover a calota.*

Veículos sem estepe

Veículos sem estepe são equipados com um kit de mobilidade temporária.

Macaco do Veículo

CUIDADOS

O macaco fornecido com o veículo só deve ser usado para trocar pneus em situações de emergência.

Antes de usar o macaco do veículo, verifique se ele não está danificado ou deformado, e se a rosca está lubrificada e livre de materiais estranhos.

Nunca coloque nada entre o macaco e o solo, ou entre o macaco e o veículo.

Você deve usar um macaco com capacidade de levantamento mínima de 1,5 tonelada e uma base de levantamento com diâmetro mínimo de 80 mm.

Recomendamos usar um macaco hidráulico do tipo de oficina para fazer a troca de pneus de verão e inverno.

Pontos de Levantamento

CUIDADO

Use somente os pontos de levantamento especificados.Se usar outras posições, você pode danificar a carroceria, direção, suspensão, motor, sistema de freios ou as linhas de combustível.

Focus (CD7) Brazil, Vehicles Built Up To: 12-06-2016, ptBRA, Edition date: 02/2015, First Printing

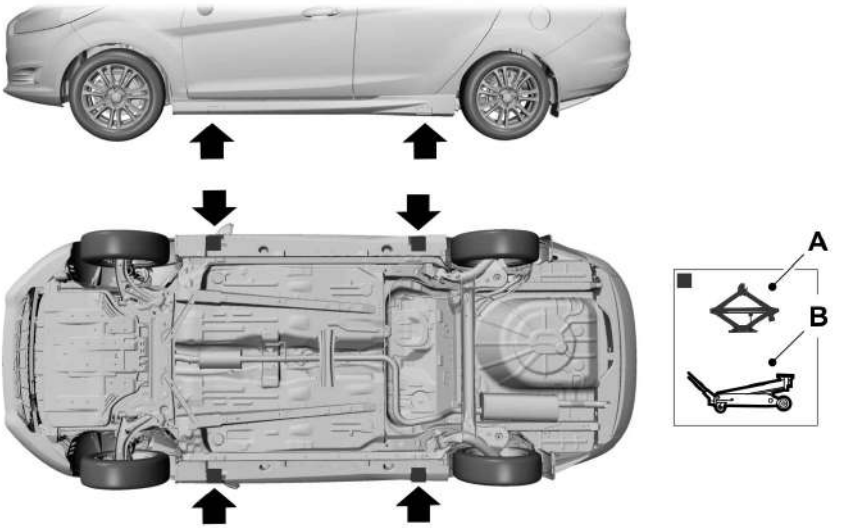

E92658

A Somente para uso em emergências
B Manutenção

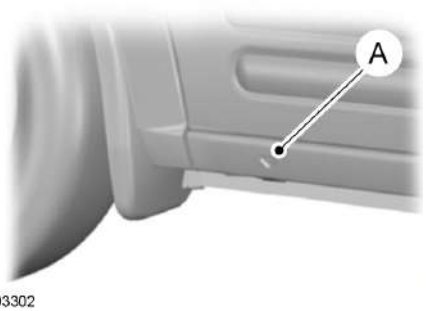

E93302

Pequenas marcas em forma de seta nas soleiras **A** mostram o local dos pontos de levantamento.

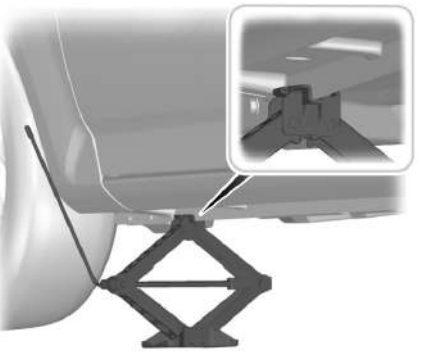

E92932

Coloque a extremidade sextavada da alça e a ferramenta de porca no macaco.Gire o macaco no sentido horário para levantar o veículo.



E93020

Consulte as instruções do fabricante do macaco.

Montagem da Braçadeira da Roda

CUIDADO

O anel de reboque tem **rosca esquerda**.Gire-a no sentido anti-horário para instalar.Certifique-se de que o olhal de reboque esteja bem apertado.

Tipo A



E122502

Insira o anel de reboque parafusável na braçadeira da roda.

Tipo B

Consulte **Veículos com estepe** no início desta seção.

Remoção do Acabamento da Roda

(Se equipado)

Nota: *Certifique-se de que colocou o removedor do acabamento da roda nos ângulos corretos em relação ao acabamento.*

Tipo A

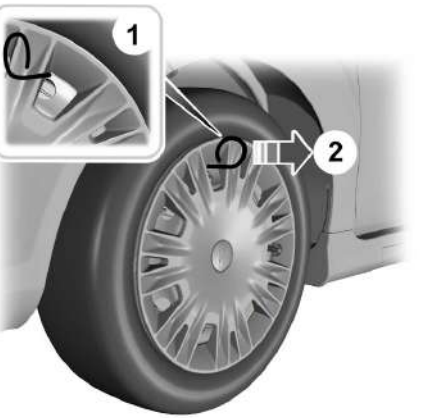

E122314

1. Insira o removedor de acabamento da roda.
2. Remova o acabamento da roda.

Tipo B

1. Use o gancho na alça e na ferramenta de porca do macaco para remover a calota.

Focus (CD7) Brazil, Vehicles Built Up To: 12-06-2016, ptBRA, Edition date: 02/2015, First Printing

Removendo uma Roda

CUIDADOS

Estacione o veículo em uma posição tal que nem o trânsito nem você sejam obstruídos ou colocados em risco.

Monte o triângulo de emergência.

O veículo deve estar sobre um piso firme, nivelado e com as rodas voltadas para frente.

Desligue a ignição e acione o freio de estacionamento.

Se o veículo tiver transmissão manual, engrene a primeira ou a marcha à ré.Se ele tiver transmissão automática, engrene P (estacionamento).

Retire os passageiros do veículo.

Fixe a roda diagonalmente oposta com um bloco ou cunha apropriado.

Verifique se as setas dos pneus direcionais apontam no sentido da rotação quando o veículo estiver se movendo para a frente.Se você tiver que montar um estepe com as setas apontando na direção oposta, leve o pneu a um técnico devidamente treinado para montagem no sentido correto.

Não trabalhe embaixo do veículo quando ele estiver apoiado apenas por um macaco.

Certifique-se de que a posição do macaco seja vertical com relação ao ponto de levantamento, e que sua base esteja firmemente apoiada no solo.

Nota: *Não deite rodas de liga com a frente para baixo, pois isto danifica sua pintura.*

Nota: *O estepe está localizado embaixo do carpete no porta-malas.*

1. Instale a chave de porca de travamento.

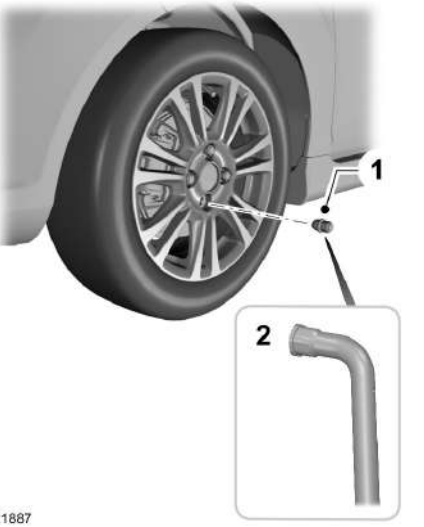

E121887

2. Solte as porcas.
3. Levante o veículo com o macaco até o pneu desencostar do solo.
4. Remova as porcas e a roda.

Instalando uma Roda

CUIDADOS

Use apenas rodas e pneus de tamanhos aprovados.Usar outros tamanhos pode danificar o veículo e tornará a Aprovação Nacional inválida. Consulte **Pressões dos pneus** (página 209).

Não instale pneus em veículos que não foram originalmente equipados com eles.Entre em contato com um Distribuidor Ford para obter mais detalhes sobre compatibilidade.

Focus (CD7) Brazil, Vehicles Built Up To: 12-06-2016, ptBRA, Edition date: 02/2015, First Printing

CUIDADO

Não instale rodas de liga usando porcas projetadas para uso com rodas de aço.

Nota: *As porcas para rodas de liga e rodas raiadas de aço também podem ser usadas para o estepe de aço durante pouco tempo (no máximo duas semanas).*

Nota: *Certifique-se de que as superfícies de contato da roda e do cubo estejam livres de materiais estranhos.*

Nota: *Certifique-se de que os cones das porcas estejam posicionados contra a roda.*

1. Instale a roda.
2. Instale as porcas apertando só com as mãos.
3. Instale a chave de porca de travamento.

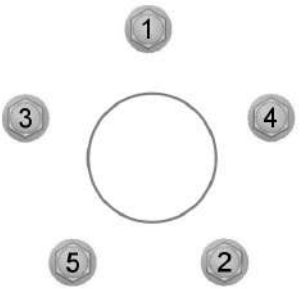

E75442

4. Aperte parcialmente as porcas na sequência mostrada.
5. Baixe o veículo e retire o macaco.
6. Aperte totalmente as porcas na sequência mostrada. Consulte **Pressões dos pneus** (página 209).
7. Instale o acabamento da roda usando a palma da mão.

CUIDADO

Verifique o aperto das porcas e a pressão dos pneus o mais rápido possível.

PRESSÕES DOS PNEUS

Verifique a pressão de todos os pneus quando eles estiverem frios, pelo menos a cada duas semanas.

Nota: *Em alguns veículos, talvez seja necessário remover o estepe do compartimento de armazenamento para verificar a pressão do pneu.*

Focus (CD7) Brazil, Vehicles Built Up To: 12-06-2016, ptBRA, Edition date: 02/2015, First Printing

Tamanho dos pneus	Carga normal		Carga total	
	Dianteiro	Traseiro	Dianteiro	Traseiro
	psi	psi	psi	psi
205/55 R16	30	30	35	41
215/50 R17	30	30	35	41
125/80 R16 (máx. de 80 km/h)[1]	60	60	60	60

[1]Estepe

Focus (CD7) Brazil, Vehicles Built Up To: 12-06-2016, ptBRA, Edition date: 02/2015, First Printing

PORCAS DE RODA

Torque da porca da roda

Tipo de roda	Nm
Todos	135 Nm

Focus (CD7) Brazil, Vehicles Built Up To: 12-06-2016, ptBRA, Edition date: 02/2015, First Printing

ESPECIFICAÇÕES DO MOTOR - 1.6L FLEX FUEL

Item	Especificação
Posição do motor	Dianteiro/Transversal
Tipo de motor	1.6L TiVCT
Número e disposição dos cilindros	4 cilindros em linha
Válvulas	4 por cilindro
Atuação	Duplo eixo de comando individualmente variáveis - atuação direta por tucho mecânico
Diâmetro do cilindro	79 mm
Curso dos êmbolos	81,4 mm
Relação de compressão	12,0:1
Cilindrada	1.596 cm^3
Potência do motor - etanol Potência do motor - gasolina	135 cv a 6500rpm 131 a @ 6500rpm
Torque máximo - etanol Torque máximo - gasolina	163.7 Nm a 5250 rpm 158.9 Nm a 3000 rpm
Tipo de combustível	Etanol hidratado, gasolina tipo C, ou qualquer mistura dos dois combustíveis.A gasolina tipo C é uma mistura de gasolina regular sem chumbo e etanol anidro.Use somente gasolina sem chumbo tipo C (ANP) e/ou qualquer percentual de etanol hidratado.
Máxima velocidade do motor	6800 rpm
Motor em marcha lenta	780 rpm
Sistema de combustível	Injeção eletrônica digital multiponto sequencial (PFI)
Sequência de ignição	1-3-4-2
Sistema de ignição	Eletrônica digital
Tipo de indução de ar	Motor naturalmente aspirado
Folga da vela de ignição	1,2 ± 0,05 mm

Focus (CD7) Brazil, Vehicles Built Up To: 12-06-2016, ptBRA, Edition date: 02/2015, First Printing

ESPECIFICAÇÕES DO MOTOR - 2.0L FLEX FUEL

Item	Especificação
Posição do motor	Dianteiro/Transversal
Tipo de motor	2.0L TiVCT FDI
Número e disposição dos cilindros	4 cilindros em linha
Válvulas	4 por cilindro
Atuação	Duplo eixo de comando individualmente variáveis - atuação direta por tucho mecânico
Diâmetro do cilindro	87,5 mm
Curso dos êmbolos	83,1 mm
Relação de compressão	12,0:1
Cilindrada	1999 cm^3
Potência do motor - etanol Potência do motor - gasolina	178 cv a 6500 rpm 175 cv a 6500 rpm
Torque máximo - etanol Torque máximo - gasolina	221 Nm a 4500 rpm 211 Nm a 4500 rpm
Tipo de combustível	Etanol hidratado, gasolina tipo C, ou qualquer mistura dos dois combustíveis.A gasolina tipo C é uma mistura de gasolina regular sem chumbo e etanol anidro.Use somente gasolina sem chumbo tipo C (ANP) e/ou qualquer percentual de etanol hidratado.
Máxima velocidade do motor	7000 rpm
Motor em marcha lenta	750 rpm
Sistema de combustível	Injeção eletrônica digital multiponto sequencial (PFI)
Sequência de ignição	1-3-4-2
Sistema de ignição	Eletrônica digital
Tipo de indução de ar	Motor naturalmente aspirado
Folga da vela de ignição	0,9 ± 0,05 mm

Focus (CD7) Brazil, Vehicles Built Up To: 12-06-2016, ptBRA, Edition date: 02/2015, First Printing

ESPECIFICAÇÕES DA TRANSMISSÃO - 1.6L FLEX FUEL, TRANSMISSÃO AUTOMÁTICA

Relacão de marchas

Item	Relação
1ª marcha	3,917:1
2ª marcha	2,429:1
3ª marcha	1,436:1
4ª marcha	1,021:1
5ª marcha	0,867:1
6ª marcha	0,702:1
Marcha ré	3,507:1
Transmissão final*	4,579:1
Transmissão final**	5,118:1

* 1ª, 2ª, 5ª e 6ª marchas.

** 3ª, 4ª e marcha à ré.

Focus (CD7) Brazil, Vehicles Built Up To: 12-06-2016, ptBRA, Edition date: 02/2015, First Printing

ESPECIFICAÇÕES DA TRANSMISSÃO - TRANSMISSÃO MANUAL

Relacão de marchas

Item	Relação
1ª marcha	3,846:1
2ª marcha	2,038:1
3ª marcha	1,281:1
4ª marcha	0,951:1
5ª marcha	0,756:1
Marcha ré	3,615:1
Relação final	4,56:1

Focus (CD7) Brazil, Vehicles Built Up To: 12-06-2016, ptBRA, Edition date: 02/2015, First Printing

ESPECIFICAÇÕES DA TRANSMISSÃO - 2.0L FLEX FUEL, TRANSMISSÃO AUTOMÁTICA

Relacão de marchas

Item	Relação
1ª marcha	3,917:1
2ª marcha	2,429:1
3ª marcha	1,436:1
4ª marcha	1,021:1
5ª marcha	0,867:1
6ª marcha	0,702:1
Marcha ré	3,507:1
Transmissão final*	3,850:1
Transmissão final**	4,278:1

* 1ª, 2ª, 5ª e 6ª marchas.

** 3ª, 4ª e marcha à ré.

Focus (CD7) Brazil, Vehicles Built Up To: 12-06-2016, ptBRA, Edition date: 02/2015, First Printing

ESPECIFICAÇÕES DA DIREÇÃO

Alinhamento da roda

Valores de alinhamento dianteiro		
Rodas - Convergência e divergência		
Valores em	Nominal	Faixa de tolerância
Graus decimais	0.20º	0º a 0,40º
Caster da roda		
Valores em	Nominal	Faixa de tolerância
Graus decimais	4.28º	3,28º a 5,28º
Cambagem da roda		
Valores em	Nominal	Faixa de tolerância
Graus decimais	-0.57º	-1,82º a -0,68º

Valores de alinhamento traseiro		
Cambagem da roda		
Valores em	Nominal	Faixa de tolerância
Graus decimais	-1.41º	-2,66º a -0,16º
Rodas - Convergência e divergência		
Valores em	Nominal	Faixa de tolerância
Graus decimais	0.38º	0,18º a 0,58º

Focus (CD7) Brazil, Vehicles Built Up To: 12-06-2016, ptBRA, Edition date: 02/2015, First Printing

PESOS - 1.6L FLEX FUEL, TRANSMISSÃO MANUAL, 4 PORTAS

	SE
	Peso
Em ordem de marcha	1.326 kg
Carga útil	499 kg
Peso bruto total (PBT)	1.825 kg
Capacidade máxima de tração	2.425 kg
Massa máxima de reboque com freios	N/D
Massa máxima de reboque sem freios	600 kg

Focus (CD7) Brazil, Vehicles Built Up To: 12-06-2016, ptBRA, Edition date: 02/2015, First Printing

PESOS - 1.6L FLEX FUEL, TRANSMISSÃO AUTOMÁTICA, 4 PORTAS

	SE
	Peso
Em ordem de marcha	1.355 kg
Carga útil	470 kg
Peso bruto total (PBT)	1.825 kg
Capacidade máxima de tração	2.425 kg
Massa máxima de reboque com freios	N/D
Massa máxima de reboque sem freios	600 kg

Focus (CD7) Brazil, Vehicles Built Up To: 12-06-2016, ptBRA, Edition date: 02/2015, First Printing

PESOS - 1.6L FLEX FUEL, TRANSMISSÃO MANUAL, 5 PORTAS

	SE
	Peso
Em ordem de marcha	1.310 kg
Carga útil	515 kg
Peso bruto total (PBT)	1.825 kg
Capacidade máxima de tração	2.425 kg
Massa máxima de reboque com freios	N/D
Massa máxima de reboque sem freios	600 kg

Focus (CD7) Brazil, Vehicles Built Up To: 12-06-2016, ptBRA, Edition date: 02/2015, First Printing

PESOS - 1.6L FLEX FUEL, TRANSMISSÃO AUTOMÁTICA, 5 PORTAS

	SE
	Peso
Em ordem de marcha	1.344 kg
Carga útil	481 kg
Peso bruto total (PBT)	1.825 kg
Capacidade máxima de tração	2.425 kg
Massa máxima de reboque com freios	N/D
Massa máxima de reboque sem freios	600 kg

Focus (CD7) Brazil, Vehicles Built Up To: 12-06-2016, ptBRA, Edition date: 02/2015, First Printing

PESOS - 2.0L FLEX FUEL, 4 PORTAS

	SE	TITANIUM
	Peso	Peso
Em ordem de marcha	1.396 kg	1.414 kg
Carga útil	504 kg	486 kg
Peso bruto total (PBT)	1.900 kg	1.900 kg
Capacidade máxima de tração	2.400 kg	2.400 kg
Massa máxima de reboque com freios	N/D	N/D
Massa máxima de reboque sem freios	600 kg	600 kg

Focus (CD7) Brazil, Vehicles Built Up To: 12-06-2016, ptBRA, Edition date: 02/2015, First Printing

PESOS - 2.0L FLEX FUEL, 5 PORTAS

	SE	TITANIUM
	Peso	Peso
Em ordem de marcha	1.375 kg	1.399 kg
Carga útil	525 kg	501 kg
Peso bruto total (PBT)	1.900 kg	1.900 kg
Capacidade máxima de tração	2.400 kg	2.400 kg
Massa máxima de reboque com freios	N/D	N/D
Massa máxima de reboque sem freios	600 kg	600 kg

Focus (CD7) Brazil, Vehicles Built Up To: 12-06-2016, ptBRA, Edition date: 02/2015, First Printing

DIMENSÕES DO VEÍCULO - 4 PORTAS

Descrição da dimensão	mm
Comprimento máximo.	4.538
Distância entre eixos.	2.648
Bitola dianteira.	1.544–1.559
Bitola traseira.	1.534–1.549
Altura máxima.	1.469
Largura máxima - retrovisores dobrados.	1.858
Largura máxima - retrovisores desdobrados.	2.010
Altura mínima do chão na dianteira.	109–141
Altura mínima do chão ao centro.	141–174
Altura mínima do chão na traseira.	183–215

Compartimento de Bagagem

Capacidade
421 litros

DIMENSÕES DO VEÍCULO - 5 PORTAS

Descrição da dimensão	mm
Comprimento máximo.	4.360
Distância entre eixos.	2.648
Bitola dianteira.	1.544–1.559
Bitola traseira.	1.534–1.549
Altura máxima.	1.469
Largura máxima - retrovisores dobrados.	1.858
Largura máxima - retrovisores desdobrados.	2.010

Focus (CD7) Brazil, Vehicles Built Up To: 12-06-2016, ptBRA, Edition date: 02/2015, First Printing

Descrição da dimensão	mm
Altura mínima do chão na dianteira.	109–136
Altura mínima do chão ao centro.	141–170
Altura mínima do chão na traseira.	183–213

Compartimento de Bagagem

Capacidade
316 litros

Focus (CD7) Brazil, Vehicles Built Up To: 12-06-2016, ptBRA, Edition date: 02/2015, First Printing

DIMENSÕES DA BARRA DE REBOQUE - 4 PORTAS

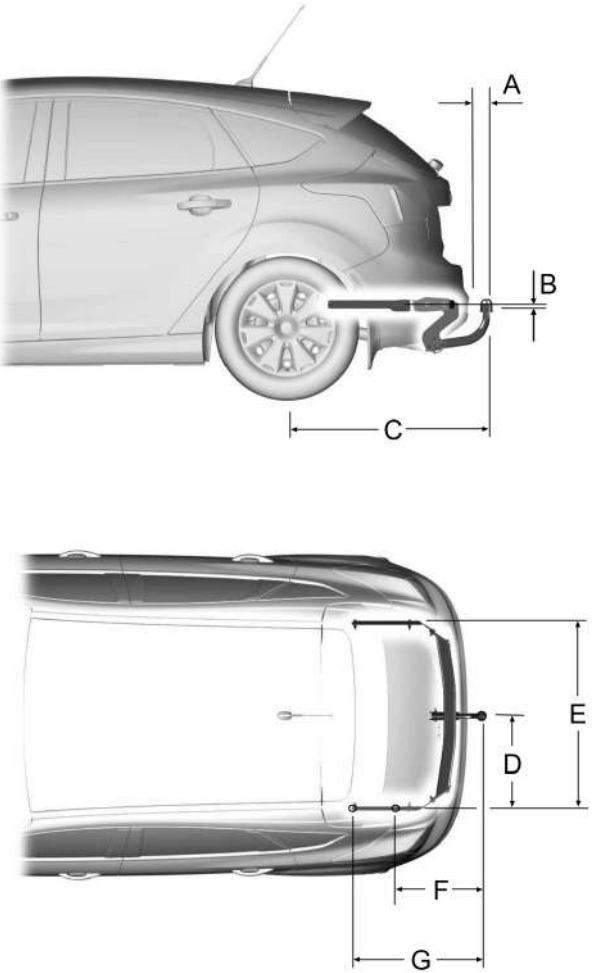

Focus (CD7) Brazil, Vehicles Built Up To: 12-06-2016, ptBRA, Edition date: 02/2015, First Printing

4 portas

Item	Descrição da dimensão	mm
A	Para-choque – centro da bola de reboque	81–83 mm
B	Ponto de fixação – centro da bola de reboque	3 mm
B	Ponto de fixação – centro da bola de reboque (acoplamento do reboque destacável)	18 mm
C	Centro da roda – centro da bola de reboque	896–898 mm
D	Centro da bola de reboque – longarina	515 mm
E	Distância entre as longarinas	1.030 mm
F	Centro da bola de reboque – ponto de fixação 1. do centro	396–398 mm
G	Centro da bola de reboque – ponto de fixação 2. do centro	696–698 mm

Focus (CD7) Brazil, Vehicles Built Up To: 12-06-2016, ptBRA, Edition date: 02/2015, First Printing

DIMENSÕES DA BARRA DE REBOQUE - 5 PORTAS

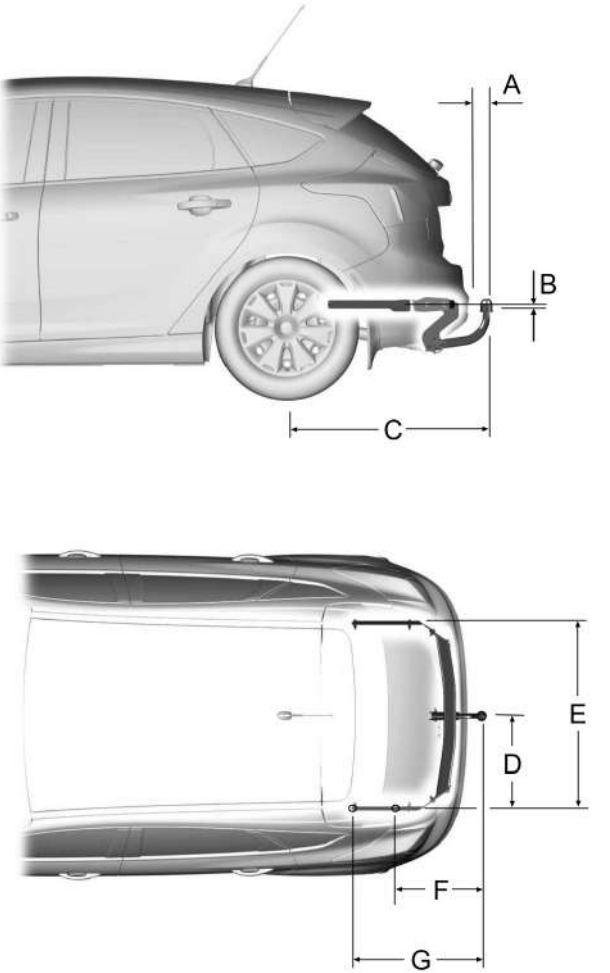

Focus (CD7) Brazil, Vehicles Built Up To: 12-06-2016, ptBRA, Edition date: 02/2015, First Printing

5 portas

Item	Descrição da dimensão	mm
A	Para-choque – centro da bola de reboque	81–83 mm
B	Ponto de fixação – centro da bola de reboque	3 mm
B	Ponto de fixação – centro da bola de reboque (acoplamento do reboque destacável)	18 mm
C	Centro da roda – centro da bola de reboque	896–898 mm
D	Centro da bola de reboque – longarina	515 mm
E	Distância entre as longarinas	1.030 mm
F	Centro da bola de reboque – ponto de fixação 1. do centro	396–398 mm
G	Centro da bola de reboque – ponto de fixação 2. do centro	696–698 mm

NÚMERO DE IDENTIFICAÇÃO DO VEÍCULO



E165509

Focus (CD7) Brazil, Vehicles Built Up To: 12-06-2016, ptBRA, Edition date: 02/2015, First Printing

Gravacoes do numero de identificacao do veiculo

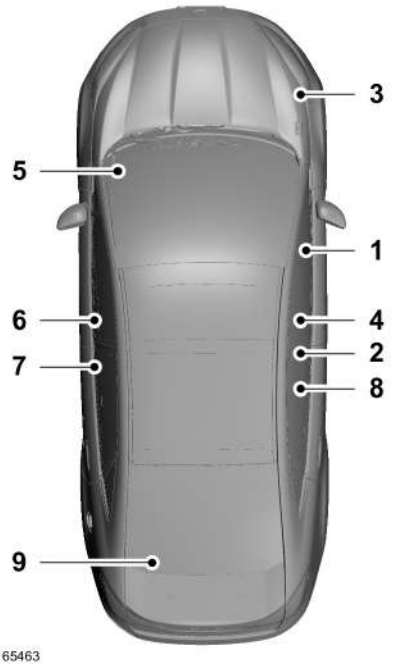

1 O número principal de identificação do veículo é gravado no piso do veículo, na frente do banco do passageiro, embaixo do tapete.

2 Etiqueta adesiva do numero de identificacao do veiculo e ano de fabricação – coluna “B” lado direito.

3 Uma etiqueta com o número de identificação do veículo está localizada na base de suspensão dianteira do lado direito.

4 - 9 Gravação do numero de identificacao do veiculo nos vidros – para-brisa, janelas das portas e vigia traseiro.

Nota: *As etiquetas adesivas e as gravações nos vidros possuem os 8 últimos caracteres do número de identificacao do veiculo.*

Focus (CD7) Brazil, Vehicles Built Up To: 12-06-2016, ptBRA, Edition date: 02/2015, First Printing

NÚMERO SEQUENCIAL DO MOTOR - 1.6L FLEX FUEL

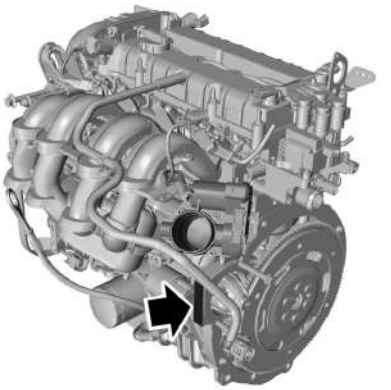

E165462

A gravação do número sequencial do motor está na lateral esquerda do bloco, próximo à carcaça da transmissão.

NÚMERO SEQUENCIAL DO MOTOR - 2.0L FLEX FUEL

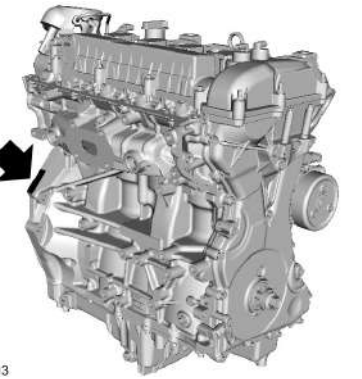

E213393

CAPACIDADES E ESPECIFICAÇÕES - 1.6L FLEX FUEL/2.0L FLEX FUEL

Capacidades

Variante	Item	Capacidade
Todos	Sistema do lavador do para-brisa e do vidro traseiro	4,5 L
Todos	Tanque do combustível	55 L
Motor 1.6L	Sistema de refrigeração do motor	5,7 L
motor 2.0L	Sistema de refrigeração do motor	6,4 L
Motor 1.6L	Sistema de lubrificação do motor - incluindo a troca do filtro de óleo	4 L

Focus (CD7) Brazil, Vehicles Built Up To: 12-06-2016, ptBRA, Edition date: 02/2015, First Printing

Variante	Item	Capacidade
Motor 1.6L	Sistema de lubrificação do motor - exceto a troca do filtro de óleo	3,75 L
motor 2.0L	Sistema de lubrificação do motor - incluindo a troca do filtro de óleo	4,3 L
motor 2.0L	Sistema de lubrificação do motor - exceto a troca do filtro de óleo	3,9 L

Especificações

Item	Especificação	Grau de Viscosidade	Fluido recomendado
Óleo do motor[1]	WSS-M2C948-A/B	SAE 5W-20	Óleo de motor equivalente que atenda às especificações da Ford
Fluido de transmissão manual	WSS-M2C200-D2	SAE 75W	Fluido da transmissão manual totalmente sintético
Fluido de transmissão automática	WSS-M2C200-D2	SAE 75W	Fluido de transmissão automática totalmente sintético
Fluido de direção assistida hidráulica (Transmissão automática 1.6L)	WSS-M2C204-A2	-	-
Líquido de arrefecimento do motor	WSS-M97B44-D	-	Anticongelante Motorcraft SuperPlus
Fluído de freio	WSS-M6C65-A2	-	Motorcraft ou fluido de freio de alto desempenho Ford DOT 4 LV
Fluido do limpador de parabrisa	-	-	Água pura

[1] O uso de lubrificantes que atendam às especificações WSS-M2C948-A ou B resultarão em melhor consumo de combustível.

Focus (CD7) Brazil, Vehicles Built Up To: 12-06-2016, ptBRA, Edition date: 02/2015, First Printing

Nota: *Observação: se você não conseguir encontrar um óleo de motor que atenda às especificações estabelecidas, use um óleo de motor SAE 5W-30 que atenda à especificação WSS-M2C913-C ou D.*

Use óleo e fluido que atendam à especificação definida e aos níveis de viscosidade.

Se você usar óleo e fluido que não atendam à especificação definida e aos níveis de viscosidade, isso poderá resultar em:

- Danos ao componente que podem não ser cobertos pela garantia do veículo.
- Períodos mais longos de partida do motor.
- Maiores níveis de emissão.
- Menor desempenho do motor.
- Menor economia de combustível.
- Menor desempenho do freio.

Focus (CD7) Brazil, Vehicles Built Up To: 12-06-2016, ptBRA, Edition date: 02/2015, First Printing

INFORMAÇÕES GERAIS

CUIDADO

Equipamentos sonoros podem provocar danos ao sistema auditivo se exposto à potência superior a 85 dB (oitenta e cinco decibéis).Lei 11.29/2006.

Frequências de Rádio e Fatores de Recepção

Fatores de Recepção de Rádio	
Distância e Potência	Quanto mais você se distanciar de uma estação FM, mais fracos ficarão o sinal e a recepção.
Terreno	Morros, montanhas, edifícios altos, pontes, túneis, viadutos, estacionamentos, folhagem densa de árvores e tempestades podem interferir na recepção.
Sobrecarga da estação	Quando você passa perto de uma torre de transmissão de rádio, um sinal mais forte pode sobrepor um sinal mais fraco e provocar interferência no sistema de áudio.

Informações sobre CD e Reprodutor de CD

Nota: *As unidades de CD são projetadas para reproduzir apenas discos compactos de áudio originais de 4,75 polegadas (12 centímetros).Devido a incompatibilidades técnicas, certos discos compactos graváveis e regraváveis podem não funcionar corretamente quando usados em reprodutores de CD da Ford.*

Nota: *CDs com rótulos de papel caseiro (adesivo) não devem ser inseridos no reprodutor de CD porque o rótulo pode se soltar e travar o CD.Recomendamos que CDs caseiros sejam identificados com canetas permanentes de ponta de feltro em vez de rótulos adesivos.Canetas esferográficas podem danificar os CDs.Consulte um Distribuidor Ford para obter mais informações.*

Nota: *Não use discos de formato irregular ou discos com um filme de proteção contra riscos.*

Sempre segure os discos só pelas extremidades.Só limpe o disco com um limpador de CD aprovado, limpando do centro do disco para as bordas.Não limpe com movimentos circulares.

Não exponha os discos diretamente à luz solar ou fontes de calor durante longos períodos de tempo.

Focus (CD7) Brazil, Vehicles Built Up To: 12-06-2016, ptBRA, Edition date: 02/2015, First Printing

Estrutura de pastas e faixas MP3 e WMA

Sistemas de áudio capazes de reconhecer e tocar faixas individuais e estruturas de pastas MP3 e WMA funcionam da seguinte maneira:

- Há dois modos diferentes de reproduzir discos no formato MP3 e WMA: O modo de faixas MP3 e WMA (padrão do sistema) e o modo de pastas MP3 e WMA.
- O modo de faixas MP3 e WMA ignora qualquer estrutura de pastas no disco de MP3 e WMA.O reprodutor enumera cada faixa de MP3 e WMA no disco (marcados por .mp3 ou . extensão de arquivo WMA) de T001 até no máximo T255.O número máximo de arquivos MP3 e WMA reproduzidos pode ser menor, dependendo da estrutura do CD e do modelo exato de rádio instalado.
- O modo de pastas MP3 e WMA representa uma estrutura de pastas que consiste em um nível de pastas.O reprodutor de CD numera todas as faixas MP3 e WMA no disco (indicadas pela extensão de arquivo .mp3 ou .WMA) e todas as pastas que contém arquivos MP3 e WMA, de F001 (pasta) T001 (faixa) até F253 T255.
- Discos criados com um só nível de pastas facilitam a navegação pelos arquivos do disco.

Se você estiver gravando seus próprios discos MP3 e WMA, é importante entender como o sistema lê as estruturas que você cria.Embora vários arquivos possam estar presentes, (arquivos com extensões diferentes de mp3 e WMA), só os arquivos com a extensão .mp3 e WMA são reproduzidos; os outros arquivos são ignorados pelo sistema.Isto permite usar o mesmo disco MP3 e WMA para diversas tarefas em seu computador de trabalho, computador pessoal e no sistema de seu veículo.

No modo de faixas, o sistema exibe e reproduz a estrutura como se ela tivesse um só nível de profundidade (todos os arquivos .mp3 e WMA são reproduzidos, independentemente de estarem em uma pasta específica).No modo de pastas, o sistema só reproduz os arquivos .mp3 e WMA da pasta atual.

UNIDADE DE ÁUDIO - VEÍCULOS COM: AM/FM/CD/ SYNC

CUIDADO

Uma distração ao dirigir pode resultar em perda de controle do veículo, acidentes e ferimentos.Recomendamos veementemente que você tome muito cuidado ao usar qualquer dispositivo que possa tirar sua atenção da estrada.Sua principal responsabilidade é a operação segura de seu veículo.Não recomendamos o uso de qualquer dispositivo portátil ao dirigir e incentivamos o uso de sistemas operados por voz quando possível.Procure informar-se sobre as leis locais aplicáveis relacionadas ao uso de dispositivos eletrônicos ao conduzir.

Nota: *Dependendo do pacote de opções de seu veículo, seu sistema poderá ser diferente do que você vê.*

Focus (CD7) Brazil, Vehicles Built Up To: 12-06-2016, ptBRA, Edition date: 02/2015, First Printing

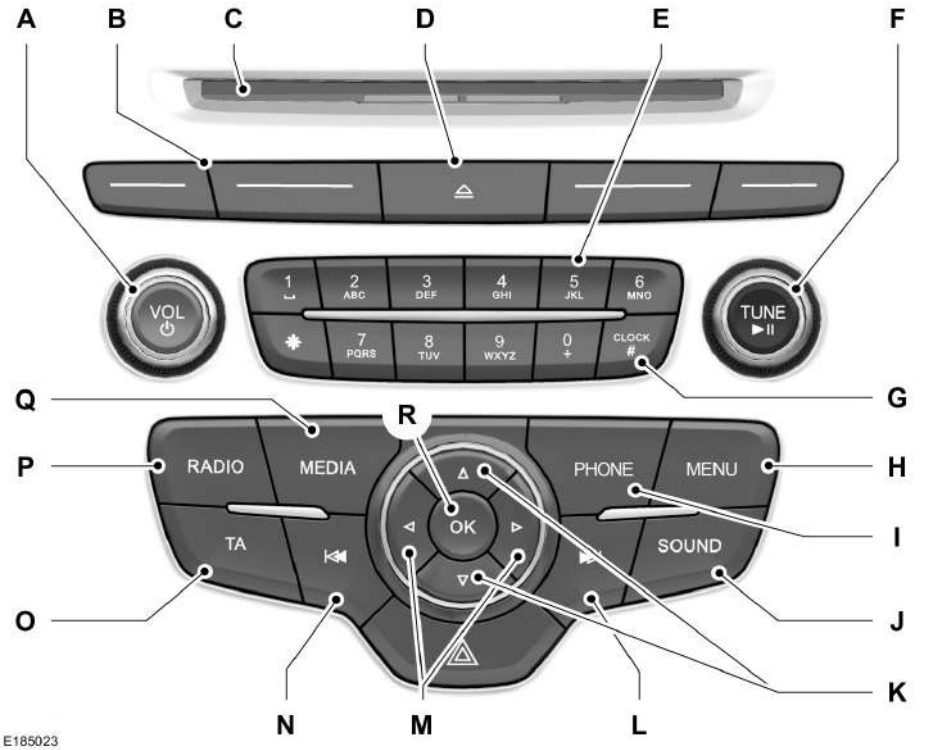

A **VOL e Power:** Pressione este botão para ligar e desligar o sistema.Gire o controle para ajustar o volume.

B **Botões de função:** selecione diferentes funções do sistema de áudio dependendo do modo em que você estiver (por exemplo, modo rádio ou CD).

C **Abertura do CD:** insira um CD.

D **Ejetar:** pressione para ejetar um CD.

E **Teclado numérico:** no modo rádio, você pode armazenar e selecionar suas estações de rádio favoritas.Para armazenar uma estação de rádio, sintonize em uma estação, pressione e mantenha pressionado um botão predefinido até o som ser ouvido.No modo CD, selecione uma faixa.No modo telefone, insira um número de telefone.

Focus (CD7) Brazil, Vehicles Built Up To: 12-06-2016, ptBRA, Edition date: 02/2015, First Printing

F **SINTONIZAR e Reproduzir ou Pausar:** no modo de rádio, gire para pesquisar a faixa de frequência em incrementos individuais.Pressione para silenciar a estação.No modo de mídia, gire para selecionar uma nova faixa.Pressione para reproduzir ou pausar uma faixa.

G **CLOCK:** se não estiver no modo de telefone, pressione para visualizar o relógio.

H **MENU:** pressione para acessar recursos diferentes do sistema de áudio.Consulte a **Estrutura de menus** posteriormente nesta seção.

I **PHONE:** pressione para acessar os recursos de telefone do sistema SYNC.Consultar as informações sobre seu SYNC.

J **SOUND:** pressione para acessar as configurações de agudos, médios, graves, fader ou balanço.Use os botões de seta para cima e para baixo para selecionar as várias configurações.Durante a seleção, pressione os botões de seta esquerda e direita para alterar as configurações.Pressione **OK** para definir ou **MENU** para sair As configurações de som podem ser definidas para cada fonte de áudio de forma independente.

K **Seta para cima e para baixo:** pressione para percorrer as opções de menu.

L **Busca e Busca para cima:** No modo rádio, selecione uma faixa de frequência e pressione este botão.O sistema para na primeira estação para cima na faixa.Pressione e mantenha o botão para avançar rapidamente e depois solte o botão para parar na próxima estação disponível.No modo de CD, pressione para selecionar a próxima faixa.Pressione e mantenha o botão para avançar rapidamente dentro da faixa atual.

M **Seta para esquerda e direita:** pressione para percorrer as opções de menu.

N **Busca e Retorno:** No modo rádio, selecione uma faixa de frequência e pressione este botão.O sistema para na primeira estação para baixo na faixa.Pressione e mantenha o botão para avançar rapidamente e depois solte o botão para parar na última estação disponível.No modo de CD, pressione para selecionar a faixa anterior.Pressione e mantenha o botão para retroceder rapidamente dentro da faixa atual.

O **TA:** pressione para ativar e desativar avisos de trânsito, e cancelar quaisquer avisos ativos.

Observação: os anúncios de trânsito podem não estar disponíveis em todas as áreas.

P **RADIO:** pressione várias vezes para selecionar uma faixa de rádio.Pressione e segure para selecionar a função de auto-armazenar.Pressione para retornar à tela principal da faixa de rádio ativa.

Q **MEDIA:** pressione para abrir o menu de origens de mídia.Você pode pressionar várias vezes para mudar para CD ou para um dispositivo de mídia SYNC, ou percorrer as origens de mídia usando os botões de seta.Pressione OK para selecionar uma origem.

R **OK:** pressione para confirmar as seleções no menu.

Focus (CD7) Brazil, Vehicles Built Up To: 12-06-2016, ptBRA, Edition date: 02/2015, First Printing

UNIDADE DE ÁUDIO - VEÍCULOS COM: SONY AM/FM/CD/SYNC/VISOR COM TELA DE TOQUE

CUIDADO

Uma distração ao dirigir pode resultar em perda de controle do veículo, acidentes e ferimentos.Recomendamos veementemente que você tome muito cuidado ao usar qualquer dispositivo que possa tirar sua atenção da estrada.Sua principal responsabilidade é a operação segura de seu veículo.Não recomendamos o uso de qualquer dispositivo portátil ao dirigir e incentivamos o uso de sistemas operados por voz quando possível.Procure informar-se sobre as leis locais aplicáveis relacionadas ao uso de dispositivos eletrônicos ao conduzir.

Nota: *O sistema MyFord Touch controla a maioria dos recursos de áudio.*

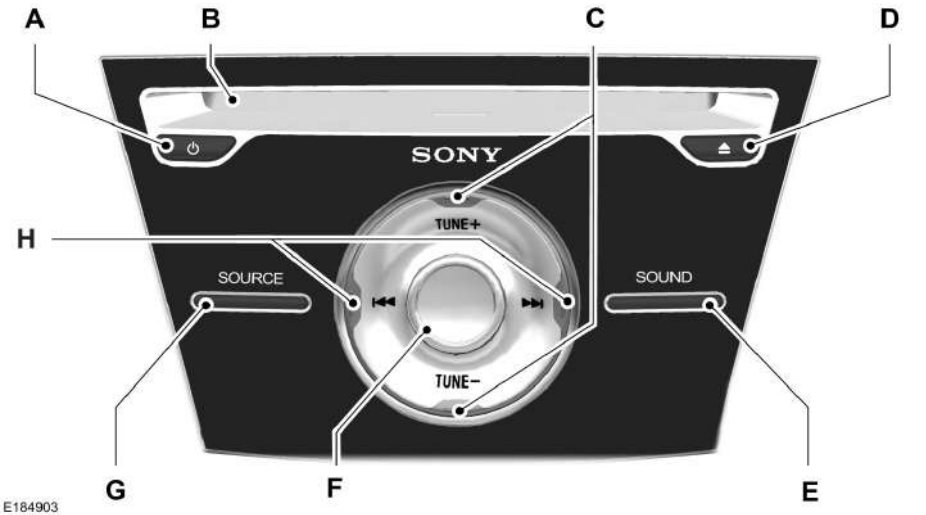

A **Power:** Pressione este botão para desligar e ligar o sistema.

B **Abertura do CD:** insira um CD.

Focus (CD7) Brazil, Vehicles Built Up To: 12-06-2016, ptBRA, Edition date: 02/2015, First Printing

C **TUNE+ e TUNE-:** No modo de rádio, pressione este botão para procurar manualmente uma faixa de frequência de rádio.

D **Ejetar:** Pressione este botão para ejetar um CD.

E **SOUND:** Pressione este botão para acessar as configurações de agudos, médios, graves, fader ou balanço.

F **Volume:** Gire este controle para ajustar o volume.

G **SOURCE:** Pressione este botão para acessar diferentes modos de áudio, como AM, FM, e Entrada Auxiliar.

H **Procurar:** No modo de rádio, selecione uma faixa de frequência e pressione este botão.O sistema para na primeira estação que encontra nessa direção.No modo de CD, pressione este botão para selecionar a faixa seguinte ou anterior.Mantenha pressionado o botão avançar rapidamente para mover-se com rapidez dentro da faixa atual.

Estrutura de menus

Nota: *Dependendo do sistema, algumas opções poderão ser um pouco diferentes.*

Pressione **MENU**.

Pressione as setas para cima e para baixo para percorrer as opções.

Pressione a seta para a direita para entrar em um menu.Pressione a seta para a esquerda para sair de um menu.

Pressione **OK** para confirmar uma seleção.

Rádio	
Frequência	Use as setas para cima e para baixo para subir ou descer na faixa de frequência.
Varrer	Selecione uma pequena amostra de todos os canais disponíveis.
AST	Selecione para armazenar as seis estações locais com sinal mais forte nas faixas de frequência AM-AST e FM-AST.
Definir Categoria	Selecione para que o sistema pesquise determinadas categoriais musicais (por exemplo, rock, pop ou sertanejo).
RBDS/RDS Texto	Selecione para exibir dados adicionais sobre a transmissão (texto do rádio) se disponíveis.Esse recurso está desativado por padrão.Ative a opção RDBS, para definir uma categoria ou exibir o texto da rádio e os nomes de estação.

Focus (CD7) Brazil, Vehicles Built Up To: 12-06-2016, ptBRA, Edition date: 02/2015, First Printing

Configurações de áudio	
Volume compensado pela velocidade	Ajusta automaticamente o volume para compensar a velocidade e o ruído do vento.Você pode definir o sistema entre 0 e +7.
Som	Selecione para ajustar as configurações de agudos, médios, graves, fader ou balanço.
Modo de ocupaç.	Selecione para otimizar a qualidade do som de acordo com a posição de banco escolhida.
DSP	Escolhe entre os modos estéreo.

Configurações do CD	
Escanear todos	Selecione para pesquisar todas as seleções de discos.
Escanear pastas	Selecione para pesquisar todas as músicas na pasta MP3 atual.
Compactação de CD	Selecione para reunir passagens suaves e altas para um nível de escuta mais consistente.

Configurações do relógio	
Ajustar Hora	Selecione para configurar a hora.
Ajustar Data	Selecione para configurar a data do calendário.
24 horas	Selecione para exibir a hora do relógio no modo de 12 horas ou no modo de 24 horas.

Configurações da tela	
Intensidade Ilum.	Selecione para alterar o brilho da exibição.
Idioma	Selecione para alterar o idioma para inglês, francês ou espanhol.
Temperatura	Selecione para exibir a temperatura externa em Fahrenheit ou Celsius.

Focus (CD7) Brazil, Vehicles Built Up To: 12-06-2016, ptBRA, Edition date: 02/2015, First Printing

ENTRADA AUXILIAR

CUIDADOS

Uma distração ao dirigir pode resultar em perda de controle do veículo, acidentes e ferimentos.Recomendamos veementemente que você tome muito cuidado ao usar qualquer dispositivo que possa tirar sua atenção da estrada.Sua principal responsabilidade é a operação segura de seu veículo.Não recomendamos o uso de qualquer dispositivo portátil ao dirigir e incentivamos o uso de sistemas operados por voz quando possível.Procure informar-se sobre as leis locais aplicáveis relacionadas ao uso de dispositivos eletrônicos ao conduzir.

Não conecte nem ajuste as configurações no reprodutor de música portátil enquanto o veículo estiver em movimento.

Não coloque o reprodutor de música portátil no painel de instrumentos.Objetos rígidos podem se tornar projéteis em uma colisão ou parada súbita, o que pode aumentar o risco de ferimentos graves.



E149149

O conector de entrada de áudio permite conectar e tocar música de um reprodutor de música portátil pelos alto-falantes do veículo. Você pode usar qualquer reprodutor de música portátil projetado para uso com fones de ouvido.

Seu cabo de extensão áudio deve ter conectores macho de um oitavo de polegada (3,5 milímetros) em cada ponta.

1. Desligue o rádio e o reprodutor de música portátil.Acione o freio de estacionamento e desloque a transmissão para a posição estacionamento (**P**) para usar a transmissão automática ou a primeira marcha da transmissão manual.Desligue a ignição.
2. Conecte o cabo de extensão do reprodutor de música portátil no conector de entrada de áudio.
3. Ligue o rádio.Selecione uma estação de FM sintonizada ou CD.
4. Ajuste o volume como desejado.
5. Ligue o reprodutor de música portátil e ajuste seu volume na metade do nível máximo.
6. Pressione **AUX** ou **MEDIA** até que **LINE** ou **LINE IN** apareça na tela.Você deve ouvir a música de seu dispositivo, mesmo se o volume for baixo.
7. Ajuste o volume de seu reprodutor de música portátil até ele alcançar o nível de volume da estação de FM ou CD.Faça isto alternando entre os controles AUX e FM ou CD.

Focus (CD7) Brazil, Vehicles Built Up To: 12-06-2016, ptBRA, Edition date: 02/2015, First Printing

PORTA USB


E176344

A porta USB está localizada no console central.

A porta USB permite conectar dispositivos reprodutores de mídia, chips de memória e dispositivos de carregamento (se suportados). Consulte **SYNC™** (página 244).

HUB MULTIMÍDIA **(Se equipado)**

O hub de mídia está localizado no console central e possui os seguintes recursos:

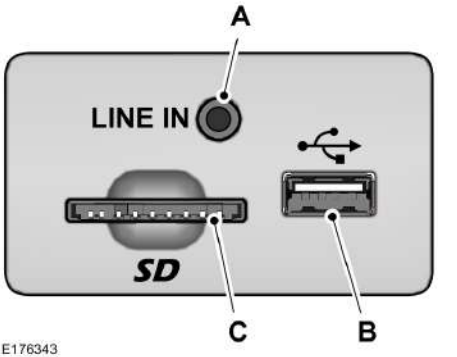

E176343

A Conector de entrada auxiliar (Line in).

B Porta USB.

C Entrada para cartões SD.

Consulte **Entretenimento** (página 313).

Nota: *As portas USB adicionais podem estar localizadas em outras áreas do veículo. Consulte* ***Porta USB*** *(página 242).*

Focus (CD7) Brazil, Vehicles Built Up To: 12-06-2016, ptBRA, Edition date: 02/2015, First Printing

DETECÇÃO DE AVARIAS DO SISTEMA ÁUDIO

Mensagem	Descrição e ação
Favor verificar CD	Mensagem de erro geral para condições de falha de CD.Por exemplo, não é possível ler o CD, CD de dados inserido etc.Certifique-se de que o disco foi carregado corretamente.Limpe e tente novamente, ou substitua o disco por um disco de música conhecido.Se o erro persistir, contate um Distribuidor Ford.
Erro no leitor	Mensagem de erro geral para uma falha no mecanismo.O sistema detectou uma falha que exige manutenção.
Leitor CD sobreaq.	Mensagem de erro geral para mecanismo muito quente.A unidade só funcionará depois de esfriar.Se o erro persistir, contate um Distribuidor Ford.

Focus (CD7) Brazil, Vehicles Built Up To: 12-06-2016, ptBRA, Edition date: 02/2015, First Printing

INFORMAÇÕES GERAIS

CUIDADO

Uma distração ao dirigir pode resultar em perda de controle do veículo, acidentes e ferimentos.Recomendamos veementemente que você tome muito cuidado ao usar qualquer dispositivo que possa tirar sua atenção da estrada.Sua principal responsabilidade é a operação segura de seu veículo.Não recomendamos o uso de qualquer dispositivo portátil ao dirigir e incentivamos o uso de sistemas operados por voz quando possível.Procure informar-se sobre as leis locais aplicáveis relacionadas ao uso de dispositivos eletrônicos ao conduzir.

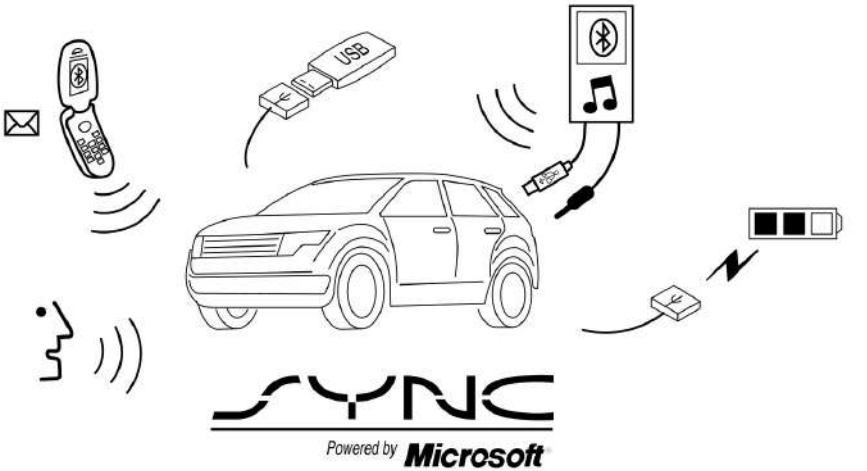

E142598

O SYNC é um sistema de comunicações em veículos que funciona com celular habilitado para Bluetooth e reprodutor de mídia portátil.

Ele permite:

- Fazer e receber chamadas
- Acessar e reproduzir música no reprodutor de mídia
- Usar a assistência de emergência e os aplicativos via SYNC Applink *
- Acessar os contatos da agenda telefônica e as músicas usando comandos de voz
- Fazer streaming de músicas no celular conectado
- Selecionar mensagens de texto predefinidas, se compatível com o dispositivo
- Usar o sistema avançado de reconhecimento de voz
- Carregar o dispositivo USB, se compatível com o dispositivo

*Esses recursos não estão disponíveis em todos os mercados e talvez requeiram ativação.Os aplicativos habilitados para AppLink disponíveis variam de acordo com o mercado.

Leia o manual do dispositivo antes de usá-lo com o SYNC.

Suporte

Para obter suporte adicional, consulte um Distribuidor Ford.Para obter mais informações, acesse o site local da Ford.

Informações de segurança

CUIDADO

Uma distração ao dirigir pode resultar em perda de controle do veículo, acidentes e ferimentos.Recomendamos veementemente que você tome muito cuidado ao usar qualquer dispositivo que possa tirar sua atenção da estrada.Sua principal responsabilidade é a operação segura de seu veículo.Não recomendamos o uso de qualquer dispositivo portátil ao dirigir e incentivamos o uso de sistemas operados por voz quando possível.Procure informar-se sobre as leis locais aplicáveis relacionadas ao uso de dispositivos eletrônicos ao conduzir.

Ao usar o SYNC:

- Não opere dispositivos de reprodução se os cabos de força ou de transmissão estiverem quebrados, rachados ou danificados.Coloque os cabos fora da passagem de modo que não sejam pisados ou não interfiram na operação de pedais, bancos, compartimentos ou na capacidade de condução segura.
- Não deixe dispositivos de reprodução em seu veículo durante condições extremas pois isso pode causar danos a eles.Consulte o manual do dispositivo para obter mais informações.
- Não tente fazer manutenção ou consertar o sistema.Consulte um Distribuidor Ford.

Informações sobre privacidade

Quando um celular é conectado ao SYNC, o sistema cria um perfil que é vinculado a esse celular.O sistema cria o perfil para oferecer a você mais recursos móveis e operar com mais eficiência.Entre outros itens, esse perfil pode conter dados sobre sua agenda telefônica, mensagens de texto (lidas e não lidas) e histórico de

Focus (CD7) Brazil, Vehicles Built Up To: 12-06-2016, ptBRA, Edition date: 02/2015, First Printing

chamadas.Isso incluirá o histórico de chamadas quando o celular não estava conectado ao sistema.Se você conectar um reprodutor de mídia, o sistema cria e memoriza um índice do conteúdo de mídia compatível.O sistema também faz um breve registro, de aproximadamente 10 minutos, de todas as atividades recentes do sistema.O perfil de registro e outros dados do sistema podem ser usados para melhorar o sistema e ajudar a diagnosticar qualquer problema que possa ocorrer.

O perfil do celular, o índice do reprodutor de mídia e o registro de desenvolvimento permanecerão no sistema, a não ser que sejam excluídos.Eles geralmente podem ser acessados no veículo apenas quando você conecta o celular ou o reprodutor de mídia.Se você não pretende mais usar o sistema ou o veículo, é recomendável redefini-lo para apagar todas as informações armazenadas. Consulte **SYNC™** (página 244).

São necessários equipamentos especiais para acessar os dados do sistema.O acesso ao módulo SYNC do veículo também é necessário.Não acessaremos os dados do sistema sem seu consentimento para nenhum outro fim que não seja o especificado.Acessaremos os dados do sistema em caso de ordem judicial, quando exigido por lei, outras autoridades governamentais ou terceiros com autoridade legal.Outras partes podem buscar o acesso às informações independentemente da Ford.Informações de privacidade adicionais estão disponíveis. Consulte **Aplicações e serviços SYNC™** (página 263).

UTILIZANDO O RECONHECIMENTO DE VOZ

Este sistema ajuda você a controlar muitos recursos usando comandos de voz. Isso permite manter suas mãos no volante e concentrar-se naquilo que está à sua frente.

Sugestões úteis

Certifique-se de que o interior de seu veículo esteja o mais silencioso possível.Os ruídos do ar causados pelas janelas abertas e vibrações do pavimento podem impedir o sistema de reconhecer corretamente os comandos de voz.

Antes de dar um comando de voz, espere o anúncio do sistema terminar, seguido por um único sinal sonoro.Qualquer comando falado antes disto não será registrado pelo sistema.

Fale naturalmente, sem pausas longas entre as palavras.

Você pode interromper o sistema a qualquer momento enquanto estiver falando pressionando o botão de voz.Você também pode cancelar uma sessão de voz a qualquer momento pressionando e mantendo pressionado o botão de voz.

Iniciando uma sessão de voz



Pressione o botão de voz localizado no volante.Uma lista de comandos disponíveis aparece no visor.

Focus (CD7) Brazil, Vehicles Built Up To: 12-06-2016, ptBRA, Edition date: 02/2015, First Printing

Comandos de voz globais	
(cancelar | terminar)	Este comando encerra a sessão de voz.Você também pode cancelar uma sessão segurando o botão de voz por dois segundos ou mais.
ajuda	Este comando fornece dicas, exemplos e instruções.
(menu principal | começar de novo)	Este comando reinicia a sessão de voz desde o ponto de partida inicial.

Interação com o sistema e resposta

O sistema fornece resposta por meio de tons audíveis, lembretes, perguntas e confirmações faladas, dependendo da situação e do nível de interação escolhidos.Você pode personalizar o sistema de reconhecimento de voz para dar mais ou menos instruções e resposta.

A configuração padrão está em um nível mais alto de interação, para ajudar você a aprender a usar o sistema.Você pode mudar estas configurações a qualquer momento.

Ajustando o nível de interação



Pressione o botão de voz.Quando solicitado:

Comando	Descrição
ajustes [das instruções] vocais	Fornece acesso para alterar o nível de interação.

Em seguida, qualquer um dos itens a seguir:

Comando	Descrição
modo de interação avançado	Fornece menos interação audível e mais solicitações por tons.
modo de interação principiante	Fornece interação e orientações mais detalhadas.

Focus (CD7) Brazil, Vehicles Built Up To: 12-06-2016, ptBRA, Edition date: 02/2015, First Printing

As solicitações de confirmação são perguntas curtas que o sistema faz quando não tem certeza sobre seu pedido ou quando houver mais de uma resposta possível para seu pedido.Por exemplo, o sistema pode perguntar se o telefone do comando está correto.

Pressione o botão de voz.Quando solicitado:

Comando	Descrição
ajustes [das instruções] vocais	Fornece acesso para alterar a configuração das solicitações de confirmação.

Em seguida, qualquer um dos itens a seguir:

Comando	Descrição
mensagens de confirmação (desativadas | desligadas)	Faz uma sugestão a partir do comando.O sistema ainda ocasionalmente pode pedir que você confirme as configurações.
mensagens de confirmação (ativadas | ligadas)	Esclarece seu comando de voz com uma pergunta curta.

O sistema cria listas de sugestão quando tiver o mesmo nível de confiança nas diversas opções com base em seus comandos de voz.Quando ligado, o sistema pode solicitar até quatro possibilidades para esclarecimento.

Comando	Descrição
lista de dispositivos externos candidatos (desativada | desligada)	Faz uma sugestão a partir da lista de sugestão de mídias.O sistema pode ocasionalmente fazer perguntas.
lista de dispositivos externos candidatos (ativada | ligada)	Esclarece seu comando de voz para determinar as sugestões de mídia.
lista de telefones candidatos (desativada | desligada)	Faz uma sugestão a partir da lista de sugestão de celulares.O sistema pode ocasionalmente fazer perguntas.
lista de telefones candidatos (ativada | ligada)	Esclarece seu comando de voz para determinar as sugestões de celular.

Focus (CD7) Brazil, Vehicles Built Up To: 12-06-2016, ptBRA, Edition date: 02/2015, First Printing

Mudando as configurações de voz

Você pode alterar as configurações de voz usando a tela de entretenimento e informações.

Pressione o botão **MENU**.

É possível selecionar entre as seguintes opções:

Ação	Mensagem
SYNC-Config.	
Config. de voz	Entra no menu de opções de voz.

UTILIZANDO O SYNC™ COM SEU APARELHO CELULAR

Fazer chamadas sem as mãos é um dos principais recursos do SYNC.Embora o sistema ofereça suporte a muitos recursos, muitos dependem da funcionalidade do seu telefone celular.

No mínimo, a maioria dos celulares com tecnologia sem fio Bluetooth é compatível com as seguintes funções:

- Atender uma chamada recebida.
- Terminar uma chamada.
- Usando o modo de privacidade.
- Discar um número.
- Rediscagem.
- Notificar chamada em espera.
- Notificar chamadas.

Outros recursos como, por exemplo, mensagens de texto usando o Bluetooth e o download automático da agenda telefônica, dependem do telefone.Para verificar a compatibilidade do celular, consulte o manual do dispositivo ou visite o site regional da Ford.

Sincronizando um telefone celular pela primeira vez

A sincronização sem fios de seu telefone celular com o sistema permite fazer e receber chamadas sem usar as mãos.

Nota: *Você deve ligar a ignição e o rádio.*

Nota: *Para percorrer os menus, pressione as setas para cima ou para baixo do sistema de áudio.*

1. Verifique se o recurso Bluetooth do telefone celular está ativado antes de iniciar a busca.Consulte o manual do seu dispositivo, se necessário.
2. Pressione o botão **PHONE**.Quando a tela de áudio indicar que não há telefones sincronizados, selecione a opção para adicionar.
3. Quando uma mensagem para iniciar a sincronização aparecer na tela de áudio, procure SYNC no celular para iniciar o processo de sincronização.
4. Selecione SYNC no telefone celular.
5. Espere até que o PIN apareça na tela do telefone.Compare o PIN do telefone com o PIN mostrado na tela de áudio e aceite a solicitação no telefone e na tela do veículo.A tela indica quando a sincronização foi bem-sucedida.

Focus (CD7) Brazil, Vehicles Built Up To: 12-06-2016, ptBRA, Edition date: 02/2015, First Printing

Nota: *Em alguns casos, o telefone solicitará a digitação de um PIN.Digite o PIN de seis dígitos fornecido pelo sistema na tela de áudio.A tela indica quando a sincronização foi bem-sucedida.*

Dependendo da capacidade do celular e do mercado, o sistema poderá fazer perguntas, como se deve definir o celular atual como o principal (o celular com o qual o sistema tentará conectar-se automaticamente primeiro quando você ligar a ignição) ou fazer o download da agenda telefônica.



A tela de informações pode mostrar o nível de carga da bateria do seu celular e a intensidade do sinal.

Usando comandos de voz



Ative o recurso Bluetooth do telefone antes de iniciar a busca.Consulte o manual do seu dispositivo, se necessário.

Pressione o botão de voz e, quando solicitado, diga:

Comando de voz	Ação e descrição
(emparelhar | conetar | adicionar | sincronizar) [um] (dispositivo [Bluetooth [áudio | estéreo]] | telefone)	Siga as instruções na tela de áudio.

As palavras entre colchetes [ ] são opcionais e não precisam ser faladas para o sistema entender o comando.

Dependendo da capacidade do seu telefone e do mercado, o sistema poderá fazer perguntas, como se deve definir o telefone atual como o telefone principal (o telefone com o qual o SYNC tentará conectar-se automaticamente primeiro quando for dada a partida no veículo) e fazer o download da lista de contatos.

Sincronizando celulares subsequentes

A sincronização sem fios de seu telefone celular com o sistema permite fazer e receber chamadas sem usar as mãos.

Nota: *Você deve ligar a ignição e o rádio.*

Nota: *Para percorrer os menus, pressione as setas para cima ou para baixo do sistema de áudio.*

1. Verifique se o recurso Bluetooth do telefone celular está ativado antes de iniciar a busca.Consulte o manual do seu dispositivo, se necessário.
2. Pressione o botão **PHONE**.
3. Selecione a opção para dispositivos Bluetooth.
4. Pressione o botão **OK**.
5. Selecione a opção para adicionar.Isso inicia o processo de sincronização.
6. Quando uma mensagem para iniciar a sincronização aparecer na tela de áudio, procure SYNC no dispositivo para iniciar o processo de sincronização.
7. Selecione SYNC no telefone celular.
8. Espere até que o PIN apareça na tela do telefone.Compare o PIN do telefone com o PIN mostrado na tela de áudio e aceite a solicitação no telefone e na tela do veículo.A tela indica quando a sincronização foi bem-sucedida.

Focus (CD7) Brazil, Vehicles Built Up To: 12-06-2016, ptBRA, Edition date: 02/2015, First Printing

Nota: *Em alguns casos, o telefone solicitará a digitação de um PIN.Digite o PIN de seis dígitos fornecido pelo sistema na tela de áudio.A tela indica quando a sincronização foi bem-sucedida.*

O sistema poderá fazer perguntas, como se deve definir o celular atual como o principal ou fazer o download da agenda telefônica.

Comandos de voz do celular



Pressione o botão de voz, e quando solicitado diga:

Comando de voz	
(telefone | celular | blackberry | iphone)	
Em seguida, diga qualquer uma das opções a seguir:	
ligar para ___	
ligar para ___ [em] casa	
ligar para ___ [no] (trabalho | escritório)	
ligar para ___ [no | em seu] celular	
ligar para ___ (outro [número] | outros)	
(discar | marcar) [[um] número]	1
([modo] (privado | privativo) | transferir para o telefone)	2
(chamada em espera [ativado | ligado] | (reter | suspender) [a] chamada)	2
((adicionar | agregar | juntar) chamadas | chamada em conferência)	2
((desativar | desligar) [o] microfone | mudo [ativado | ligado])	2
((ativar | ligar) [o] microfone | mudo (desativado | desligado))	2
([tom de] toque [de chamada] (ativado | ligado) | modo (silencioso | silêncio) (desativado | desligado))	
([tom de] toque [de chamada] (desativado | desligado) | modo (silencioso | silêncio) [ativado | ligado])	
((mensagem | mensagens) [de texto | SMS] | SMS)	3
ajuda	

___ é uma listagem dinâmica que pode conter o nome de qualquer contato em sua agenda telefônica.Por exemplo, você pode dizer "Ligar para casa".

[1] Consulte a tabela **Discar** abaixo.

[2] Estes comandos são válidos somente durante uma chamada de telefone.

[3] Consulte a tabela de mensagens de texto abaixo.

Comandos da lista de contatos: Quando você pede ao SYNC para acessar itens como nome ou número da lista de contatos, as informações solicitadas aparecem na tela para serem visualizadas.Pressione o botão do telefone e diga “Ligar” para ligar para o contato.

Comandos de discagem

Pressione o botão de voz e, quando solicitado, diga qualquer um dos comandos a seguir:

Focus (CD7) Brazil, Vehicles Built Up To: 12-06-2016, ptBRA, Edition date: 02/2015, First Printing

Comando	Ação
ligar [para (alguém | [um] contato)]	Para ligar para o contato.
(discar | marcar) [[um] número]	112 (um-um-dois), 700 (setecentos), etc.
libra	
número	0 (zero) a 9 (nove).
asterisco	
apagar tudo	Exclui todos os dígitos inseridos.
(apagar | eliminar | corrigir)	Exclui o último conjunto de dígitos inseridos.
mais	
estrela	

Nota: *Para sair do modo de digitação, mantenha pressionado o botão do telefone ou qualquer botão na unidade de áudio.*

Dicas para agenda telefônica

Para ouvir como o sistema SYNC fala um nome, procure na agenda telefônica, selecione um contato e pressione:

Item de menu
Ouvir

Mudando dispositivos usando comandos de voz

Usando o SYNC, você pode facilmente acessar vários telefones, ipods ou dispositivos USB.Para mudar de dispositivos diga:

Comando de voz	
(conecte | conectar |acople | acoplar) [o] ___	Você pode dizer o nome do dispositivo desejado, como “Meu iPhone”,“Meu Galaxy” ou“Meu iPod”.O SYNC talvez solicite a confirmação do tipo de dispositivo (Phone, USB ou áudio Bluetooth).

Fazendo uma chamada

Pressione o botão de voz, e quando solicitado diga:

Focus (CD7) Brazil, Vehicles Built Up To: 12-06-2016, ptBRA, Edition date: 02/2015, First Printing

Comando	Ação
ligar [para (alguém | [um] contato)]	
(discar | marcar) [[um] número]	Seguido de um número.Quando o sistema confirmar o número, diga:
((discar | marcar) [número] | enviar)	

Para apagar o último dígito falado, diga:

Comando	Ação
(apagar | eliminar | corrigir)	Ou pressione o botão da seta para a esquerda na unidade de áudio.

Para apagar todos os dígitos falados, diga:

Comando	Ação
apagar tudo	Ou pressione sem liberar o botão da seta para a esquerda na unidade de áudio.

Para encerrar a chamada, pressione o botão de encerramento de chamada no volante ou selecione a opção de encerramento de chamada na tela de áudio e pressione **OK**.

Recebendo uma chamada

Ao receber uma chamada, você pode:

- Atender a chamada pressionando o botão de aceitar chamada no volante ou selecionando a opção de aceitar chamada na tela de áudio.Pressione o botão **OK**.
- Rejeitar a chamada pressionando o botão de rejeição de chamada no volante ou selecionando a opção de rejeição de chamada na tela de áudio.Pressione o botão **OK**.
- Ignorar a chamada não fazendo nada.

Opções do celular durante uma chamada ativa

Durante uma chamada ativa, você tem recursos de menu extra disponíveis, como colocar a chamada em espera.

Para acessar esse menu, escolha uma das opções disponíveis na parte inferior da tela de áudio ou selecione a opção para obter mais informações.

Focus (CD7) Brazil, Vehicles Built Up To: 12-06-2016, ptBRA, Edition date: 02/2015, First Printing

Mensagem	Descrição e ação
Mudo	Desliga o microfone do veículo.Para ligar o microfone, selecione a opção novamente.
Privado	Transfere uma chamada de um ambiente ativo viva-voz para seu telefone celular para uma conversa mais privada.Quando selecionado, a tela de áudio indicará que a chamada é privada.
Espera	Coloca uma chamada ativa em espera.Quando selecionado, a tela de áudio indicará que a chamada está em espera.
Discar número	Digite números usando o teclado numérico do sistema de áudio; por exemplo, números para senhas.
Conferência	Mescla duas chamadas separadas.O sistema suporta no máximo três chamadores em uma chamada com vários participantes ou uma chamada em conferência. 1. Selecione a opção para obter mais informações. 2. Acesse o contato desejado pelo sistema ou use os comandos de voz para fazer a segunda chamada.Quando a segunda chamada estiver ativa, selecione a opção para obter mais informações. 3. Navegue até a opção para participar de chamadas e pressione o botão **OK**.
Lista contatos	Acesse seus contatos de agenda telefônica. 1. Selecione a opção para obter mais informações. 2. Navegue até a opção para agenda telefônica e pressione o botão **OK**. 3. Navegue pelos contatos da agenda telefônica. 4. Pressione o botão **OK** novamente quando a seleção desejada aparecer na tela de áudio. 5. Pressione o botão **OK** ou o botão de discagem para ativar a seleção.
Histórico cham.	Acesse seu registro do histórico de chamadas. 1. Selecione a opção para obter mais informações. 2. Navegue até a opção até que apareça o histórico de chamadas.Pressione o botão **OK**. 3. Navegue pelas suas opções de histórico de chamadas (recebidas, discadas ou perdidas).

Focus (CD7) Brazil, Vehicles Built Up To: 12-06-2016, ptBRA, Edition date: 02/2015, First Printing

Mensagem	Descrição e ação
	4. Pressione o botão **OK** novamente quando a seleção desejada aparecer na tela de áudio. 5. Pressione o botão **OK** ou o botão de discagem para ativar a seleção.
Discagem rápida	Selecione uma das dez entradas de discagem rápida.Para definir uma entrada de discagem rápida, vá até a agenda telefônica e pressione e segure um dos números no teclado numérico do sistema de áudio.

Acessando recursos por meio do menu do celular

Você pode acessar o histórico de chamadas, a agenda telefônica e enviar mensagens de texto, assim como acessar as configurações de sistema e do celular.Você também pode acessar recursos avançados, como assistência de emergência.

O sistema tentará automaticamente refazer o download da agenda telefônica e do histórico de chamadas toda vez que o celular se conectar ao sistema.Você deve ativar o recurso de download automático se o celular for compatível.

Nota: *Este é um recurso que depende do celular.*

1. Pressione o botão **PHONE** para entrar no menu do celular.
2. Selecione uma das opções disponíveis.

Mensagem	Descrição e ação
Discar número	Disque um número usando o teclado numérico do sistema de áudio.
Rediscar	Redisca o último número chamado (se disponível).Pressione o botão **OK** para selecionar.
Lista contatos	Acesse a agenda telefônica baixada. 1. Pressione o botão **OK** para confirmar e entrar.Você pode usar as opções na parte inferior da tela para acessar rapidamente uma categoria em ordem alfabética.Você também pode usar as letras no teclado para pular na lista. 2. Navegue pelos contatos da agenda telefônica. 3. Pressione o botão **OK** novamente quando a seleção desejada aparecer na tela de áudio. 4. Pressione o botão **OK** ou o botão de discagem para ativar a seleção.

Focus (CD7) Brazil, Vehicles Built Up To: 12-06-2016, ptBRA, Edition date: 02/2015, First Printing

Mensagem	Descrição e ação
Histórico cham.	Acesse as chamadas anteriormente discadas, recebidas ou não atendidas. 1. Pressione o botão **OK** para selecionar. 2. Percorra a lista para selecionar chamadas recebidas, discadas ou não atendidas.Pressione o botão **OK** para confirmar sua seleção. 3. Pressione o botão **OK** ou o botão de discagem para ativar a seleção.
Discagem rápida	Selecione uma das dez entradas de discagem rápida.Para definir uma entrada de discagem rápida, vá até a agenda telefônica e pressione e segure um dos números no teclado numérico do sistema de áudio.
Mensag. texto	Envie, faça o download e exclua mensagens de texto.
Dispositivos BT	Acesse a opção para as listagens de menu do dispositivo Bluetooth (adicionar, conectar, definir como principal, ativar ou desativar, excluir).
Config. do telef.	Veja várias configurações e recursos no celular.
Emergência	Ative ou desative a funcionalidade de assistência de emergência do SYNC.

Mensagens de texto

O sistema permite receber, enviar, transferir e excluir mensagens de texto.O sistema também pode ler as mensagens de texto recebidas para você, de forma que você não precise tirar os olhos da estrada.

Nota: *Este é um recurso que depende do celular.*

Recebendo uma mensagem de texto

Nota: *Este é um recurso que depende do telefone.Seu telefone precisa suportar a transferência de mensagens de texto usando Bluetooth para receber mensagens de texto recebidas.*

Nota: *Este é um recurso que depende da velocidade e só está disponível quando o veículo estiver a 5 km/h ou menos.*

Quando uma mensagem nova chega, um tom audível é emitido e a tela de áudio indica que você tem uma nova mensagem.

Para ouvir a mensagem você pode dizer:

Comando de voz	Descrição e ação
(ouvir | ler) [a | uma] (mensagem [de texto | SMS] | SMS)	Selecione esta opção para que o sistema leia a mensagem para você.

Focus (CD7) Brazil, Vehicles Built Up To: 12-06-2016, ptBRA, Edition date: 02/2015, First Printing

Usando a tela, você também tem as seguintes opções:

Item de menu	Descrição e ação		
Ignorar	Selecione esta opção ou não faça nada e a mensagem irá para a caixa de entrada de mensagens de texto.		
Exibir	Selecione a opção de exibição para abrir a mensagem de texto.Depois de selecionada esta opção, a mensagem pode ser lida para você e é possível ver outras mensagens.Para opções adicionais, selecione:		
	Mais...	Se você selecionar esta opção, use o botão de seta para percorrer as opções a seguir:	
		Responder	Pressione o botão **OK** para acessar e então percorrer uma lista de mensagens predefinidas para envio.
		Ligar p/ remet.	Pressione o botão **OK** para chamar o remetente da mensagem.
		Encaminhar	Pressione o botão **OK** para encaminhar a mensagem a alguém da agenda telefônica ou do histórico de chamadas.Também é possível digitar um número.

Enviando, transferindo e excluindo suas mensagens de texto

1. Pressione o botão **PHONE**.
2. Selecione a opção de mensagens de texto e depois pressione o botão **OK**.

Escolha uma das seguintes opções:

Focus (CD7) Brazil, Vehicles Built Up To: 12-06-2016, ptBRA, Edition date: 02/2015, First Printing

Mensagem	Descrição e ação
Nova	Quando você selecionar a opção de enviar uma mensagem de texto, uma lista de mensagens predefinidas aparecerá na tela de áudio.Permite que você envie uma nova mensagem de texto com base em um conjunto predefinido de 15 mensagens.
Exibir	Permite que você leia a mensagem completa e também oferece a opção para que a mensagem seja lida para você pelo sistema.Para ir para a próxima mensagem, selecione a opção mais.Isso permite que você responda ao remetente, ligue para o remetente ou encaminhe a mensagem.
Excluir	Permite que você exclua mensagens de texto atuais do sistema (não do celular).A tela de áudio indica quando todas as mensagens de texto foram excluídas.
Mais...	Permite que você exclua todas as mensagens ou acione manualmente o download de todas as mensagens não lidas do celular.

Enviando uma mensagem de texto

1. Selecione a opção de envio quando a seleção desejada estiver destacada na tela de áudio.
2. Selecione a opção de confirmação quando o contato for exibido e pressione o botão **OK** novamente para confirmar quando o sistema perguntar se você deseja enviar a mensagem.Cada mensagem de texto é enviada com uma assinatura predefinida.

Nota: *Você pode enviar mensagens de texto escolhendo um contato da agenda telefônica e selecionando a opção de texto na tela de áudio ou respondendo a uma mensagem recebida na caixa de entrada.*

Nota: *Só é permitido um destinatário por mensagem de texto.*

Acessando as configurações do celular

Estes são recursos que dependem do celular.As configurações do celular permitem que você acesse e ajuste recursos como toques musicais, notificação de mensagem de texto, modificar a agenda telefônica e definir o download automático.

1. Pressione o botão **PHONE**.
2. Navegue até a opção de configurações do telefone aparecer e, em seguida, pressione o botão **OK**.
3. Faça a rolagem para selecionar dentre as seguintes opções:

Focus (CD7) Brazil, Vehicles Built Up To: 12-06-2016, ptBRA, Edition date: 02/2015, First Printing

Mensagem	Descrição e ação
Definir favorito	Se esta opção estiver marcada, o sistema usará este celular como o principal quando houver mais de um celular sincronizado com o sistema.Esta opção pode ser alterada para todos os celulares sincronizados (não só para o ativo) no menu de dispositivos Bluetooth.
Status do telef.	Veja o nome do celular, o nome da operadora, o número do celular, o nível do sinal e o nível da bateria.Ao concluir, pressione o botão de seta para a esquerda para retornar ao menu de status do celular.
Definir toque	Selecione qual toque musical deverá tocar quando uma chamada for recebida (um do sistema ou do telefone).Se seu celular suporta toque em banda, o toque do celular é acionado quando você escolhe a opção de toque do celular. 1. Pressione o botão **OK** para selecionar e navegue para ouvir cada toque. 2. Pressione o botão **OK** para selecionar.
Notific. msg txt	Você tem a opção de ouvir um tom audível para avisar quando uma mensagem de texto chega.Pressione o botão **OK** para ativar ou desativar o tom sonoro.
Config. contatos	Modifique o conteúdo de sua agenda telefônica; por exemplo, adicionar, excluir, fazer o download.Pressione o botão **OK** para selecionar e percorrer as opções na tabela abaixo.

Para modificar as preferências da agenda telefônica, escolha uma das seguintes categorias:

Item de menu	Ação e descrição
Adic. contatos	Insira os contatos desejados no seu celular.Consulte o manual do seu dispositivo sobre como inserir contatos.Pressione o botão **OK** para adicionar mais contatos à agenda telefônica.
Excluir	Quando aparecer uma mensagem perguntando sobre a exclusão, selecione a opção para confirmar.Pressione o botão **OK** para excluir o histórico de chamadas e a agenda telefônica atuais.O sistema levará você de volta ao menu das configurações do telefone.
Transf. agora	Pressione o botão **OK** para selecionar e transferir a agenda telefônica para o sistema.

Focus (CD7) Brazil, Vehicles Built Up To: 12-06-2016, ptBRA, Edition date: 02/2015, First Printing

Item de menu	Ação e descrição	
Transf. autom.	Quando a transferência automática estiver ativada, todas as mudanças, adições ou exclusões salvas no sistema desde sua última transferência serão excluídas. Quando a transferência automática estiver desativada, a agenda telefônica não será transferida quando o celular se conectar ao sistema. A agenda telefônica, o histórico de chamadas e as mensagens de texto só poderão ser acessados quando o telefone sincronizado estiver conectado ao sistema. Marque ou desmarque esta opção para transferir automaticamente a agenda telefônica toda vez que o celular se conectar ao sistema.A duração da transferência depende do celular e da quantidade.	
Pref. classif.	A ativação desse recurso permite que você selecione a maneira como o seu contato será exibido.Você pode selecionar:	
	Nome/Sobren.	Sobren./Nome

Dispositivos Bluetooth

Esse menu fornece acesso aos seus dispositivos Bluetooth.Use os botões de seta para percorrer as opções do menu.Ele possibilita que você adicione, conecte e exclua dispositivos e defina um telefone como principal.

Menu de opções dos dispositivos Bluetooth

1. Pressione o botão **PHONE**.
2. Navegue até a opção de dispositivo Bluetooth aparecer e, em seguida, pressione o botão **OK**.
3. Faça a rolagem para selecionar dentre as seguintes opções:

Mensagem	Descrição e ação
Adicion	Sincroniza celulares adicionais com o sistema. 1. Selecione a opção de adicionar para iniciar o processo de sincronização. 2. Quando uma mensagem para iniciar a sincronização aparecer na tela de áudio, procure **SYNC** no celular.Consulte o manual do seu dispositivo, se necessário. 3. Selecione SYNC no telefone celular. 4. Espere até que o PIN apareça na tela do telefone.Compare o PIN do telefone com o PIN mostrado na tela de áudio e aceite a solicitação no telefone e na tela do veículo.A tela indica quando a sincronização foi bem-sucedida.*

Focus (CD7) Brazil, Vehicles Built Up To: 12-06-2016, ptBRA, Edition date: 02/2015, First Printing

Mensagem	Descrição e ação
	5. Quando aparecer a opção para definir o celular como o principal, selecione sim ou não. 6. Dependendo da funcionalidade do celular, você poderá responder perguntas adicionais (por exemplo, se gostaria de transferir a agenda telefônica).Selecione sim ou não para confirmar sua resposta.
Excluir	Após a exclusão de um celular da lista, é preciso repetir o processo completo de sincronização para conectá-lo novamente.Selecione a opção de exclusão e confirme quando o sistema perguntar se pode excluir o dispositivo selecionado.
Favorit.	O sistema tenta se conectar ao celular principal toda vez que você ligar a ignição.Quando um celular é selecionado como principal, aparece primeiro na lista e é marcado com um asterisco. Defina um celular já sincronizado como seu telefone principal.Selecione a opção mestre para confirmar o celular principal.
Conec.	Conecte um celular já sincronizado.Você só pode ter um celular conectado de cada vez para usar o recurso de telefone celular.Quando outro celular é conectado, o celular anterior é desconectado dos serviços de telefone.O sistema permite a utilização de diferentes dispositivos Bluetooth para o recurso de telefone celular e o recurso de reprodução de música por Bluetooth ao mesmo tempo.
Desc.	Desconecta o celular selecionado.Selecione esta opção e confirme quando solicitado.Após um celular ser desconectado, ele pode ser conectado novamente sem que seja necessário repetir o processo completo de sincronização.

*Em alguns casos, o telefone solicitará a digitação de um PIN.Digite o PIN de seis dígitos fornecido pelo sistema na tela de áudio.A tela indica quando a sincronização foi bem-sucedida.

Configurações do sistema

1. Pressione o botão **MENU**.
2. Selecione a opção de configurações do SYNC e depois pressione o botão **OK**.
3. Faça a rolagem para selecionar dentre as seguintes opções:

Focus (CD7) Brazil, Vehicles Built Up To: 12-06-2016, ptBRA, Edition date: 02/2015, First Printing

Mensagem	Descrição e ação
Bluetooth ligado	Marque ou desmarque esta opção para ativar ou desativar a interface do sistema Bluetooth.Selecione esta opção e depois pressione o botão **OK** para alterar o status da opção.
Definir padrões	Esta seleção não exclui suas informações indexadas (agenda telefônica, histórico de chamadas, mensagens de texto e dispositivos sincronizados). Selecione esta opção e confirme quando solicitado na tela de áudio.Voltar às configurações padrão de fábrica.
Reset principal	Exclua completamente todas as informações armazenadas no sistema (agenda telefônica, histórico de chamadas, mensagens de texto e dispositivos sincronizados) e volte às configurações padrão de fábrica. Selecione esta opção e confirme quando solicitado na tela de áudio.A tela indicará quando estiver concluído e o sistema levará você de volta ao menu anterior.
Instal. no SYNC	Instale os aplicativos ou atualizações de software baixados. Selecione esta opção e confirme quando solicitado na tela de áudio.Deve haver uma atualização ou um aplicativo SYNC válido disponível no pen drive USB para concluir uma instalação com sucesso.
Info. do sistema	Exibe os números da versão do sistema, bem como o número de série. Pressione o botão **OK** para selecionar.
Config. de voz	O submenu de configurações de voz contém várias opções. Consulte **Utilizando o Reconhecimento de Voz** (página 246).
Pesquisar USB	Navegue pela estrutura de menu do dispositivo USB conectado.Pressione o botão **OK** use as setas para cima ou para baixo para percorrer as pastas e os arquivos.Use as setas para esquerda ou para direita para entrar e sair de uma pasta.O conteúdo de mídia pode ser selecionado diretamente para reprodução neste menu.
Emergência	Você pode ativar ou desativar a funcionalidade de assistência de emergência. Consulte **Aplicações e serviços SYNC™** (página 263).

Focus (CD7) Brazil, Vehicles Built Up To: 12-06-2016, ptBRA, Edition date: 02/2015, First Printing

APLICAÇÕES E SERVIÇOS SYNC™

Uma lista dos aplicativos disponíveis é exibida.Possivelmente, cada aplicativo terá suas próprias configurações.

Pressione o botão **MENU** para entrar no menu do sistema.

Mensagem	Descrição e ação
SYNC-Aplic.	Role até esta opção e pressione **OK**.

Assistência de emergência do SYNC

CUIDADOS

Para que este recurso funcione, o celular deve ter Bluetooth e ser compatível com o sistema.

Sempre coloque o celular em um lugar seguro dentro do veículo.A não observância dessa instrução pode causar ferimentos graves em alguém ou danificar o celular, o que pode impedir o funcionamento correto deste recurso.

A menos que a configuração do recurso seja ativada antes de uma colisão, o sistema não tentará fazer uma chamada de emergência, o que poderá atrasar o tempo de resposta, aumentando potencialmente o risco de ferimentos graves ou morte.Não espere que o sistema faça uma chamada de emergência se você puder fazê-la.Disque para os serviços de emergência imediatamente para evitar que a resposta chegue com atraso.Se você não ouvir a assistência de emergência em cinco segundos após a colisão, provavelmente o sistema ou o celular foi danificado ou não está funcionando.

Se uma colisão acionar um airbag ou desligar a bomba de combustível, o sistema poderá entrar em contato com os serviços de emergência através de um celular sincronizado e conectado.Para obter mais informações sobre o sistema e a assistência de emergência, acesse o site local da Ford.

Nota: *Antes de selecionar este recurso, leia o aviso de privacidade da assistência de emergência mais adiante nesta seção para obter informações importantes.*

Nota: *Quando você ativar ou desativar este recurso, essa configuração será aplicada a todos os celulares sincronizados.Se você tiver desativado este recurso e um celular sincronizado anteriormente se conectar quando você ligar a ignição, uma mensagem de voz será reproduzida, uma mensagem ou um ícone será exibido ou ambos.*

Nota: *Cada celular funciona de forma diferente.Embora este recurso funcione com a maioria dos celulares, alguns poderão ter dificuldades para utilizá-lo.*

Nota: *Esteja familiarizado com as informações sobre acionamento de airbags. Consulte* ***Sistema de segurança suplementar*** *(página 30).*

Ativando e desativando a assistência de emergência

Pressione o botão **MENU** e selecione:

Focus (CD7) Brazil, Vehicles Built Up To: 12-06-2016, ptBRA, Edition date: 02/2015, First Printing

Mensagem	Ação
SYNC-Aplic.	Pressione **OK**.
Cham. emerg.	Pressione **OK**.Selecione a opção desejada e pressione **OK**.

Opções de exibição

Se você desativar este recurso, uma mensagem de confirmação será exibida na tela.

Se você desativar este recurso, uma caixa de diálogo será exibida na tela, o que lhe permitirá definir um lembrete de voz.

Off with voice reminder fornecerá um lembrete de voz e de tela quando o celular se conectar e o veículo der a partida.

Off without voice reminder fornecerá somente um lembrete de tela, sem lembrete de voz, quando o celular se conectar.

Para certificar-se de que a assistência de emergência está funcionando corretamente:

- O sistema deve estar ligado e funcionando corretamente no momento da colisão e durante toda a ativação e uso do recurso.
- Você deve ativar o recurso antes de uma colisão.
- Um celular deve estar conectado ao sistema por Bluetooth.
- Você deve estar em uma área de cobertura de rede de qualquer operadora.
- Um celular conectado deve estar habilitado a fazer uma chamada e mantê-la no momento da colisão.
- Um celular conectado deve ter cobertura de rede, carga de bateria e intensidade de sinal adequados.
- O veículo e o sistema SYNC devem estar com a bateria carregada.

No evento de uma colisão

Nota: *Nem todas as colisões acionarão o airbag ou desligarão a bomba de combustível (o que pode ativar a assistência de emergência).No entanto, se a assistência de emergência for acionada, o sistema tentará entrar em contato com os serviços de emergência.Se um celular conectado for danificado ou perder a conexão com o sistema, este procurará qualquer celular sincronizado anteriormente que esteja disponível e tentará se conectar a ele.O sistema tenta ligar para os serviços de emergência.*

Focus (CD7) Brazil, Vehicles Built Up To: 12-06-2016, ptBRA, Edition date: 02/2015, First Printing

Antes de fazer uma chamada:

- Se você não cancelar a chamada e o SYNC conseguir fazer a ligação, uma mensagem introdutória será reproduzida para o operador de emergência.Após essa mensagem, haverá uma comunicação sem o uso das mãos entre os ocupantes do veículo e o operador.
- O sistema oferece um curto intervalo de tempo (aproximadamente 10 segundos) para o cancelamento da chamada.Se você não cancelá-la, o sistema tentará ligar para os serviços de emergência.
- O sistema reproduz uma mensagem informando quando tentará fazer uma chamada de emergência.Você pode cancelar a chamada selecionando o botão relevante ou pressionando o botão de encerramento de chamada no volante.

Durante uma chamada:

- A localização do veículo é enviada ao operador de emergência como coordenadas GPS (latitude e longitude).
- Você pode selecionar o idioma que o sistema usa para interagir com os ocupantes do veículo entre as opções disponíveis, mas o idioma usado para fornecer informações ao operador de emergência será o português (Brasil).
- Após a mensagem introdutória, a linha de voz é aberta para que você possa falar com o operador de emergência com as mãos livres e fornecer a eles outras informações importantes sobre o acidente.
- Quando a linha for conectada, você deverá estar preparado para fornecer imediatamente seu nome, número de telefone e localização.

Nota: *Embora o sistema forneça informações ao operador de emergência, o sistema reproduzirá uma mensagem informando a você que está enviando informações importantes.Em seguida, ele informa a você quando a linha estará aberta para começar a comunicação sem o uso das mãos.*

Nota: *Durante uma chamada da assistência de emergência, a tela de prioridade de emergência é exibida.Depois que a linha é aberta, as coordenadas GPS do veículo aparecem na tela.*

Nota: *É possível que as informações de localização GPS não estejam disponíveis no momento da colisão; nesse caso, a assistência de emergência ainda tentará fazer uma chamada de emergência, mas nenhuma coordenada GPS será falada.*

Nota: *É possível que os serviços de emergência não recebam as coordenadas GPS; nesse caso, será feita uma comunicação com um operador de emergência sem o uso das mãos.*

Nota: *O operador de emergência também pode receber informações da rede do celular, como um número de celular independente da assistência de emergência do SYNC (caso ele esteja disponível no site do operador de emergência).*

A assistência de emergência possivelmente não funcionará se:

- O celular ou o hardware da assistência de emergência for danificado na colisão.
- A bateria do veículo ou o sistema SYNC não estiver carregado.
- Uma colisão ejetar o celular do veículo.

Focus (CD7) Brazil, Vehicles Built Up To: 12-06-2016, ptBRA, Edition date: 02/2015, First Printing

- O celular não estiver em nenhuma rede de operadora de celular ou não tiver sinal de rede suficiente.
- Você estiver em uma região fora da cobertura do serviço de emergência, a chamada de emergência talvez seja concluída, mas devido à falta de cobertura do serviço de emergência nessa área, o serviço de emergência não poderá atender.

Aviso de privacidade da assistência de emergência

Quando você ativar a assistência de emergência, ela poderá comunicar aos serviços de emergência que o veículo sofreu uma colisão envolvendo o acionamento de um airbag ou o desligamento da bomba de combustível.Este recurso é capaz de comunicar sua localização ao operador de emergência ou outros detalhes sobre o veículo ou a colisão para fornecer os serviços de emergência mais apropriados.

Se você não quiser fornecer essas informações, não ative o recurso.

SYNC AppLink

O sistema ativa o controle manual e de voz dos aplicativos de smartphone habilitados para SYNC AppLink.Quando o aplicativo estiver sendo executado através do AppLink, você poderá controlar os recursos principais do aplicativo usando os comandos de voz e os controles manuais.

Nota: *Você deve sincronizar e conectar seu smartphone ao SYNC para acessar o AppLink.*

Nota: *Os usuários de iPhone precisam conectar o celular à porta USB.*

Nota: *Os usuários de Android precisam conectar o celular ao SYNC por meio do Bluetooth.*

Nota: *Para obter informações sobre os aplicativos disponíveis, os dispositivos de smartphone compatíveis e as dicas de solução de problemas, acesse o site da Ford.*

Nota: *Certifique-se de que você tem uma conta ativa para o aplicativo que baixou.Alguns aplicativos funcionarão automaticamente sem nenhuma configuração.Outros aplicativos solicitarão que você defina suas configurações pessoais e personalize sua experiência criando estações ou favoritos.É recomendável que você faça isso em casa ou fora do veículo.*

Para acessar usando o menu do SYNC

Percorra a lista de aplicativos disponíveis e pressione **OK** para selecionar um aplicativo.Quando o aplicativo estiver sendo executado através do SYNC, pressione o botão de seta para a direita para acessar primeiro o menu do aplicativo.Você pode acessar vários recursos de aplicativo aqui, como Thumbs up e Thumbs down.Pressione o botão da seta para a esquerda para sair do menu do aplicativo.

Pressione o botão **MENU** e selecione:

Focus (CD7) Brazil, Vehicles Built Up To: 12-06-2016, ptBRA, Edition date: 02/2015, First Printing

Mensagem	Descrição e ação
SYNC-Aplic.	
Aplicativos	Role até esta opção e pressione **OK**.
Procurar aplic.	Selecione esta opção se o aplicativo necessário não estiver listado.

Nota: *Se um aplicativo compatível dom SYNC AppLink não for encontrado, verifique se o aplicativo necessário está em execução no dispositivo móvel.*

Para acessar usando comandos de voz

Pressione o botão de voz e, quando solicitado, diga:

Comando	Descrição e ação
(Apps | aplicativos) [(do | para) telefone]	Diga o nome do aplicativo após o tom.O aplicativo será iniciado.Enquanto um aplicativo estiver sendo executado através do SYNC, você poderá pressionar o botão de voz e falar os comandos específicos do aplicativo.

Os seguintes comandos de voz estarão sempre disponíveis:

Comando	Descrição e ação
ajuda [do menu principal]	Use este comando para ouvir uma lista dos comandos de voz disponíveis.
(Apps | aplicativos) [(do | para) telefone]	O sistema solicitará que você diga o nome do aplicativo para iniciá-lo.
listar (apps | aplicativos) [[do | para] telefone]	O sistema listará todos os aplicativos móveis atualmente disponíveis.
(procurar | encontrar | buscar | achar) [novos] (apps | aplicativos) [[do | para] telefone]	O sistema pesquisará o dispositivo móvel conectado para aplicativos compatíveis com o SYNC.
(sair | terminar | cancelar | fechar) ___	Use este comando seguido pelo nome do aplicativo.

Focus (CD7) Brazil, Vehicles Built Up To: 12-06-2016, ptBRA, Edition date: 02/2015, First Printing

Você também pode dizer o nome de qualquer aplicativo compatível com o SYNC para iniciá-lo no SYNC.Para ver uma lista dos comandos de voz disponíveis para um aplicativo, diga o nome de um aplicativo seguido da palavra help.Por exemplo, você pode dizer "Spotify ajuda".

Ativando e desativando as notificações por push

Alguns aplicativos podem enviar notificações por push.Uma notificação por push é um alerta de um aplicativo em execução no segundo plano que é fornecido por voz, caixa pop-up ou ambos.Isso pode ser particularmente útil para aplicativos baseados em notícias ou localizações.

Pressione o botão **MENU** e selecione:

Mensagem	Descrição e ação
SYNC-Aplic.	
Aplicativos	
SYNC-Config.	
Todos os aplic.	Se não houver suporte para as notificações por push, essa configuração será listada.Selecione para ativar ou desativar o recurso conforme necessário.

Ativando os aplicativos móveis do SYNC

Para usar o sistema, você deve dar o consentimento para enviar e receber atualizações e informações de autorização do aplicativo, usando o plano de dados associado ao dispositivo conectado.

Os dados são enviados à Ford dos Estados Unidos por meio do dispositivo conectado.As informações são criptografadas e incluem VIN, número do módulo SYNC, estatísticas de uso anônimas e informações de depuração.As atualizações podem ser feitas automaticamente.

Nota: *Você deve ativar os aplicativos móveis de cada dispositivo conectado na primeira vez que selecionar um aplicativo móvel por meio do sistema.*

Nota: *As taxas de dados padrão serão aplicadas.A Ford não se responsabiliza por encargos adicionais que você possa receber do provedor de serviços, quando seu veículo enviar ou receber dados por meio do dispositivo conectado.Isso inclui quaisquer encargos adicionais incorridos devido à condução em áreas fora de uma rede doméstica.*

Status do aplicativo

Você pode exibir o status atual de um aplicativo no menu de configurações.Existem três status possíveis:

Focus (CD7) Brazil, Vehicles Built Up To: 12-06-2016, ptBRA, Edition date: 02/2015, First Printing

Mensagem	Descrição e ação
Atualiz. necess.	O sistema detectou um novo aplicativo que requer autorização ou uma atualização de permissão geral.
Atualizado	Não é necessária atualização.
Atualizando...	O sistema está tentando receber uma atualização.

Opções do menu de configurações:

Mensagem	Descrição e ação
Solicitar atualiz.	Se uma atualização for necessária e você quiser solicitar a atualização manualmente, por exemplo, quando estiver em um ponto de acesso Wi-Fi.
Desat. atualiz.	Selecione esta opção para desativar as atualizações automáticas.

Permissões do aplicativo

As permissões são divididas por grupos.Você pode acessar essas permissões de grupo individualmente.Você poderá alterar o status de um grupo de permissões a qualquer momento quando não estiver dirigindo, usando o menu de configurações.

Quando você iniciar um aplicativo usando o SYNC, o sistema poderá solicitar que você conceda determinadas permissões, por exemplo:

- Para permitir que o veículo forneça informações sobre o veículo ao aplicativo, incluindo, sem caráter exclusivo: nível de combustível, consumo de combustível, velocidade do motor, tensão da bateria, odômetro, VIN, temperatura externa, posição da marcha, pressão do pneu, temperatura ambiente, data e hora.
- Para permitir que o veículo forneça informações sobre as características da condução, incluindo, sem caráter exclusivo: MyKey, status do cinto de segurança, velocidade do motor, eventos de frenagem, interruptor do pedal do freio, aceleração, posição do pedal do acelerador, interruptor do pedal da embreagem, distância da viagem, hora da viagem, custo da viagem, porcentagem de tempo do motor e porcentagem de tempo em velocidade.

Focus (CD7) Brazil, Vehicles Built Up To: 12-06-2016, ptBRA, Edition date: 02/2015, First Printing

- Para permitir que o veículo forneça informações sobre localização, incluindo GPS e velocidade.
- Para permitir que o aplicativo envie notificações por push usando a tela do veículo e os recursos de voz enquanto é executado em segundo plano.

Nota: *Você só precisará conceder permissões na primeira vez que usar um aplicativo com o SYNC.*

Nota: *Não nos responsabilizamos por danos ou perda de privacidade decorrentes do uso de um aplicativo ou pela disseminação de quaisquer dados do veículo que você nos permita fornecer a um aplicativo.*

UTILIZAR O SYNC™ COM O LEITOR MULTIMÍDIA

Você pode acessar e reproduzir músicas de seu reprodutor de música por meio do sistema de alto-falantes do veículo usando o menu de mídias do sistema ou os comandos de voz.Você também pode classificar e reproduzir suas músicas por categorias específicas, como artista ou álbuns.

O SYNC é capaz de armazenar praticamente qualquer reprodutor de mídia: iPod, Zune, reproduções de reprodutores de dispositivos e a maioria das unidades USB.O SYNC também oferece suporte a formatos de áudio, como MP3, WMA, WAV e ACC.

Confirme que o dispositivo USB foi formatado corretamente e tem as seguintes especificações:

- USB 2.0.
- O formato de arquivo deve ser FAT16/32.

Nota: *Não há suporte para o formato de arquivo NTFS.*

O formato dos arquivos de áudio no dispositivo USB deve ser:

- MP3.
- WMA não protegido por DRM.
- WAV.
- AAC.

Conectando o reprodutor de mídia à porta USB

Nota: *Se o reprodutor de mídia tiver um interruptor liga/desliga, certifique-se de que o dispositivo foi ligado.*

Para conectar usando comandos de voz

1. Conecte o dispositivo a uma das portas USB do veículo.
2. Pressione o botão de voz e, quando solicitado, diga:

Comando de voz	Ação e descrição
(USB | ipod | [reprodutor [de]] MP3)	Agora você pode ouvir música dizendo qualquer um dos comandos de voz apropriados.Consulte os comandos de voz para mídia.

Você não precisa dizer as palavras que aparecem entre colchetes.Por exemplo, quando aparecer (USB | ipod | [reprodutor [de]] MP3), você poderá dizer USB ou USB stick.

Focus (CD7) Brazil, Vehicles Built Up To: 12-06-2016, ptBRA, Edition date: 02/2015, First Printing

Para conectar usando o menu do sistema

1. Conecte o dispositivo a uma das portas USB do veículo.
2. Pressione o botão **Media** e selecione USB 1 ou USB 2 na lista de origens de mídia na tela de áudio.

Item de menu	Ação e descrição
Pesquisar USB	Dependendo de quantos arquivos de mídia houver no dispositivo conectado, uma mensagem de indexação possivelmente aparecerá na tela.Quando a indexação for concluída, a origem selecionada começará a reproduzir o áudio automaticamente.

Selecione **PESQ.** entre os botões que aparecem na parte inferior da tela de áudio e escolha um dos seguintes itens:

Item de menu
Reproduzir tudo
Listas
Faixas
Artistas
Álbuns
Gêneros
Pesquisar USB
Reset USB

O que está tocando?

A qualquer momento durante a reprodução, você pode pressionar o botão de voz e perguntar ao sistema o que ele está reproduzindo.O sistema lê as tags de metadados da faixa atual, se preenchidas.

Comandos de voz para mídia



Pressione o botão de voz e, quando solicitado, diga:

Focus (CD7) Brazil, Vehicles Built Up To: 12-06-2016, ptBRA, Edition date: 02/2015, First Printing

Comando de voz	Ação e descrição
(USB | ipod | [reprodutor [de]] MP3)	Agora você pode ouvir música dizendo qualquer um dos comandos de voz apropriados.

Você pode dizer quaisquer comandos de voz que aparecem entre parênteses separados por |.Por exemplo, quando aparecer (o que | qual), diga o que ou qual.

Você deve dizer qualquer comando de voz que apareça fora dos parênteses.Por exemplo, quando aparecer (quem é o (artista | intérprete) | quem canta (a | essa) canção | que canção é essa | que (artista | intérprete) é esse | o que está tocando [agora] | Quem está cantando).

Comando de voz	Descrição e ação
(pausa | pausar)	Pausa a reprodução do dispositivo.
reproduzir	Retoma a reprodução do dispositivo.
reproduzir [[o] (disco | álbum)] ___ [((do | da) [artista | intérprete] | do cantor | da cantora) ___]	
reproduzir (tudo | todos | todas)	Reproduz todas as mídias do dispositivo, da primeira faixa até a última.
reproduzir [[o | a] (artista | intérprete) | [o] cantor | [a] cantora] ___	
reproduzir [[o] gênero [musical]] ___	
reproduzir [[a] (lista de reprodução | playlist)] ___	
(próxima [canção | música | faixa] | próximo [ficheiro | podcast | capítulo | episódio] | (canção | música | faixa | ficheiro | podcast | capítulo | episódio) seguinte)	Reproduz a próxima faixa da mídia atual.
[canção | música | faixa | ficheiro | podcast | capítulo | episódio] anterior	Reproduz a faixa anterior da mídia atual.
[reproduzir | tocar] ((música | outra [música]) (parecida | semelhante) | (outras | mais) (parecidas | semelhantes) | outra como essa | outras como essas)	Cria uma lista de reprodução de gêneros similares para a faixa que está sendo reproduzida no momento.

Focus (CD7) Brazil, Vehicles Built Up To: 12-06-2016, ptBRA, Edition date: 02/2015, First Printing

Comando de voz	Descrição e ação
reproduzir [[a] canção | [a] música | [a] faixa | [o] ficheiro] ___ [((do | da) [artista | intérprete] | do cantor | da cantora) ___]	
(modo de repetição | repetir) (desativado | desligado)	
(modo de repetição de um item | repetir [um] item) [ativado | ligado]	Repete a faixa atual.
reprodução aleatória [de tudo | de todos | de todas] [ativada | ligada]	Reproduz a lista de reprodução atual aleatoriamente.(Nem todos os dispositivos oferecem suporte a este comando).
reprodução aleatória (desativada | desligada)	
(quem é o (artista | intérprete) | quem canta (a | essa) canção | que canção é essa | que (artista | intérprete) é esse | o que está tocando [agora] | Quem está cantando)	A qualquer momento durante a reprodução, você pode pressionar o botão de voz e perguntar ao sistema o que ele está reproduzindo.O sistema lê as tags de metadados (se preenchidas) da faixa atual.

___ é uma listagem dinâmica, ou seja, ela pode conter o nome de qualquer item, como um grupo, um artista ou uma música.Por exemplo, você pode dizer "Reproduzir artista The Beatles".

Exemplos de comandos USB

O SYNC oferece ao usuário várias maneiras intuitivas de localizar e reproduzir uma música por meio da voz.Por exemplo, se houver uma música chamada "Penny Lane" no álbum "Magical Mystery Tour", poderemos dizer o seguinte para reproduzi-la:

- Reproduzir música "Penny Lane".
- Reproduzir "Penny Lane".

Se quisermos reproduzir o álbum inteiro, poderemos dizer:

- Reproduzir o álbum "Magical Mystery Tour".
- Reproduzir "Magical Mystery Tour".

Bluetooth áudio

O sistema também é capaz de reproduzir música no celular pelo Bluetooth.

Para ligar o áudio do Bluetooth, pressione o botão **MEDIA** e selecione **BT Audio** na lista de origens de mídia na tela de áudio.

Comando de voz
Bluetooth (áudio | estéreo)

Depois, qualquer uma das opções a seguir:

Focus (CD7) Brazil, Vehicles Built Up To: 12-06-2016, ptBRA, Edition date: 02/2015, First Printing

Comando de voz
(pausa | pausar)
reproduzir
(próxima [canção | música | faixa] | próximo [ficheiro | podcast | capítulo | episódio] | (canção | música | faixa | ficheiro | podcast | capítulo | episódio) seguinte)
[canção | música | faixa | ficheiro | podcast | capítulo | episódio] anterior

Recursos do menu de mídia

O menu de mídias permite que você selecione como reproduzir a música (por artista, gênero, aleatório ou repetição) e localizar músicas similares ou redefinir o índice dos dispositivos USB.

Pressione o botão **MEDIA** e selecione USB 1 ou USB 2 na lista de origens de mídia na tela de áudio para iniciar a reprodução USB.

Mensagem	Descrição e ação
Opções	Entrará no menu de mídias.

Depois, qualquer uma das opções a seguir:

Mensagem	Descrição e ação
Reprod. aleat.	Escolha embaralhar ou repetir a música.Após fazer sua opção, ela permanecerá ativada até que você a desative.
Repetir faixa	Escolha embaralhar ou repetir a música.Após fazer sua opção, ela permanecerá ativada até que você a desative.
Música parecida	Você pode reproduzir tipos de música similares na lista de reprodução atual pela porta USB.O sistema usa as informações de metadados de cada faixa para compilar uma lista de reprodução.O sistema cria uma nova lista de faixas similares e inicia a reprodução.Cada faixa deve ter as tags de metadados preenchidas para este recurso.Com determinados dispositivos de reprodução, se as tags de metadados não estiverem preenchidas, as faixas não serão disponibilizadas no reconhecimento de voz, no menu de reprodução ou nesta

Focus (CD7) Brazil, Vehicles Built Up To: 12-06-2016, ptBRA, Edition date: 02/2015, First Printing

Mensagem	Descrição e ação
	opção.Entretanto, se você colocar essas faixas no dispositivo de reprodução no modo de dispositivo de armazenamento em massa, elas ficarão disponíveis no reconhecimento de voz, no menu de reprodução ou nesta opção.O sistema coloca os itens desconhecidos em qualquer tag de metadados não preenchida.
Reset USB	Redefine o índice USB.Depois que a nova indexação for concluída, você poderá escolher o que deseja reproduzir na biblioteca de músicas USB.

Acessando a biblioteca de músicas USB

1. Conecte o dispositivo à porta USB do veículo.
2. Pressione o botão **MEDIA** e selecione USB 1 ou USB 2 na lista de origens de mídia na tela de áudio para iniciar a reprodução USB.

Mensagem	Descrição e ação
Pesquisar USB	Este menu permite selecionar e reproduzir arquivos de mídia por artista, álbum, gênero, lista de reprodução e faixa ou até mesmo navegar pelo conteúdo do dispositivo USB.

Se não houver arquivos de mídia para acessar, a tela indica que não há nenhuma mídia.Se houver arquivos de mídia, você poderá percorrer as seguintes opções e fazer sua seleção:

Focus (CD7) Brazil, Vehicles Built Up To: 12-06-2016, ptBRA, Edition date: 02/2015, First Printing

Mensagem	Descrição e ação
Reproduzir tudo	Reproduz todos os arquivos de mídia indexados no dispositivo de reprodução um de cada vez, seguindo a ordem numérica.* 1. Pressione **OK** para selecionar.O título da primeira faixa é exibido na tela.
Listas	Acesse as listas de reprodução no formato ASX, M3U, WPL ou MTP.* 1. Pressione **OK** para selecionar. 2. Faça a rolagem para selecionar a lista de reprodução desejada e pressione **OK**.
Faixas	Procure e reproduza uma faixa indexada específica. 1. Pressione **OK** para selecionar. 2. Faça a rolagem para selecionar a faixa desejada e pressione **OK**.
Artistas	Classifica todos os arquivos de mídia indexados por artista.Quando esta opção é selecionada, o sistema lista e reproduz todos os artistas e faixas em ordem alfabética.* 1. Pressione **OK** para selecionar. 2. Faça a rolagem para selecionar o artista desejado e pressione **OK**.
Álbuns	Classifica todos os arquivos de mídia indexados por álbum.* 1. Pressione **OK** para selecionar. 2. Faça a rolagem para selecionar o álbum desejado e pressione **OK**.
Gêneros	Classifica a música indexada por tipo de gênero.* 1. Pressione **OK** para selecionar. 2. Faça a rolagem para selecionar o gênero desejado e pressione **OK**.

Focus (CD7) Brazil, Vehicles Built Up To: 12-06-2016, ptBRA, Edition date: 02/2015, First Printing

Mensagem	Descrição e ação
Pesquisar USB	Navegue por todos os arquivos de mídia no reprodutor de mídia conectado à porta USB.Você só pode visualizar os arquivos de mídia que são compatíveis com o SYNC; quaisquer outros arquivos salvos não estarão visíveis. 1. Pressione **OK** para selecionar. 2. Faça a rolagem para navegar pelos arquivos de mídia indexados na unidade flash e pressione **OK**.
Reset USB	Redefine o índice USB.Depois que a nova indexação for concluída, você poderá escolher o que deseja reproduzir na biblioteca de músicas USB.

* Você pode usar os botões na parte inferior da tela de áudio para acessar rapidamente uma categoria em ordem alfabética.Você também pode usar as letras do teclado numérico para pular na lista.

Usando comandos de voz

Você pode acessar e exibir as músicas USB usando comandos de voz.

Conecte o dispositivo à porta USB do veículo.

Pressione o botão de voz e, quando solicitado, diga qualquer um dos comandos a seguir:

Comando de voz
(mostrar | procurar | pesquisar | ver) todos os (discos | álbuns)
(mostrar | procurar | pesquisar | ver) ((todos os | todas as) (artistas | intérpretes) | todos os cantores | todas as cantoras)
(mostrar | procurar | pesquisar | ver) todos os gêneros [musicais]
(mostrar | procurar | pesquisar | ver) todas as (listas de reprodução | playlists)
(mostrar | procurar | pesquisar | ver) (todas as canções | todas as músicas | todas as faixas | todos os ficheiros)
(mostrar | procurar | pesquisar | ver) [o] (disco | álbum) ___
(mostrar | procurar | pesquisar | ver) ([o | a] (artista | intérprete) | [o] cantor | [a] cantora) ___
(mostrar | procurar | pesquisar | ver) [o] gênero [musical] ___
(mostrar | procurar | pesquisar | ver) [a] (lista de reprodução | playlist) ___

Focus (CD7) Brazil, Vehicles Built Up To: 12-06-2016, ptBRA, Edition date: 02/2015, First Printing

Entrada auxiliar áudio

Para acessar a origem da entrada auxiliar áudio, diga:

Comando de voz
entrada (auxiliar | de áudio e vídeo | AV | line in)

USB 2 (Se equipado)

O veículo pode vir equipado com uma porta USB adicional.Se for esse o caso, a USB 1 estará localizada na parte dianteira do veículo, abaixo do painel de instrumentos.A USB 2 estará localizada dentro do compartimento de armazenamento do console central do veículo.

Você pode conectar um dispositivo USB adicional à segunda porta USB.

Nota: *O SYNC oferece suporte somente a um dispositivo iOS (Apple) conectado por vez (o que você conectar primeiro).Quando você conectar um segundo dispositivo iOS, o sistema o carregará, mas não fará a reprodução a partir dele.*

Comandos de voz para origens de áudio

O sistema de voz permitirá que você altere as origens de áudio com um comando de voz simples.



Pressione o botão de voz e, quando solicitado, diga:

Comando de voz
[sistema de] (som | áudio | entretenimento)
Estes são alguns exemplos de comandos de voz que podem ser usados.
[sintonizar] AM
[sintonizar] AM 1
(busca | pesquisa | sintonia) automática AM
[sintonizar] AM 2
Bluetooth (áudio | estéreo)
reproduzir ([o] disco [compacto] | [o] [trocador de] CD | [o] CD changer | [a] disqueteira)
[sintonizar] FM
[sintonizar] FM 1
(busca | pesquisa | sintonia) automática FM memorizada [número] ___
[sintonizar] FM 2
entrada (auxiliar | de áudio e vídeo | AV | line in)
rádio

Focus (CD7) Brazil, Vehicles Built Up To: 12-06-2016, ptBRA, Edition date: 02/2015, First Printing

Comando de voz
(USB | ipod | [reprodutor [de]] MP3)
(quem é o (artista | intérprete) | quem canta (a | essa) canção | que canção é essa | que (artista | intérprete) é esse | o que está tocando [agora] | Quem está cantando)
ajuda

Comandos de voz do rádio



Se você estiver ouvindo o rádio, pressione o botão de voz e diga qualquer um dos comandos da tabela seguir.

Se você não estiver ouvindo o rádio, pressione o botão de voz e, após o sinal sonoro, diga:

Comando de voz
rádio
Em seguida, diga qualquer um dos comandos a seguir.
[sintonizar] AM
[sintonizar] AM 1
(busca | pesquisa | sintonia) automática AM
[sintonizar] AM 2
[sintonizar] ([AM] ___ | ___ AM)
[sintonizar] ([a] memória | [a] pré-sintonização) ___ AM
[sintonizar] ([a] memória | [a] pré-sintonização) ___ AM 1
[sintonizar] FM
[sintonizar] FM 1
(busca | pesquisa | sintonia) automática FM
[sintonizar] FM 2
[sintonizar] ([FM] ___ | ___ FM)
(busca | pesquisa | sintonia) automática FM memorizada [número] ___
[sintonizar] ([a] memória | [a] pré-sintonização) ___ FM
[sintonizar] ([a] memória | [a] pré-sintonização) ___ FM 2
[sintonizar] ([a] memória | [a] pré-sintonização) ___
sintonizar [[o] rádio]
ajuda

Comandos de voz do CD



Se você estiver ouvindo um CD, pressione o botão de voz e diga qualquer um dos comandos da tabela seguir.

Se você não estiver ouvindo um CD, pressione o botão de voz e, após o sinal sonoro, diga:

Comando de voz
reproduzir ([o] disco [compacto] | [o] [trocador de] CD | [o] CD changer | [a] disqueteira)
Em seguida, diga qualquer um dos comandos a seguir.
(pausa | pausar)
reproduzir

Focus (CD7) Brazil, Vehicles Built Up To: 12-06-2016, ptBRA, Edition date: 02/2015, First Printing

Comando de voz
[reproduzir [a]] (próxima (canção | música | faixa) | (canção | música | faixa) seguinte)
[reproduzir [a]] (canção | música | faixa) anterior
[reproduzir [a]] (canção | música | faixa) [número] ___
(modo de repetição de (canção | música | faixa) | repetir (canção | música | faixa)) [ativado | ligado] *
(modo de repetição de (pasta | arquivo) | repetir (pasta | arquivo)) [ativado | ligado]
(modo de repetição | repetir) (desativado | desligado)
reprodução aleatória [de (canções | músicas | faixas)] [ativada | ligada] *
reprodução aleatória ((do | de) disco [compacto] | (do | de) [trocador de] CD | (do | de) CD changer | da disqueteira) [ativada | ligada]
reprodução aleatória ((da | de) pasta | (do | de) arquivo) [ativada | ligada]
reprodução aleatória (desativada | desligada)

*Ao usar esses comandos, é necessário informar ao sistema qual faixa ou pasta será repetida ou embaralhada.

Dispositivos Bluetooth e configurações do sistema

Você pode acessar esses menus usando a tela de áudio. Consulte **Utilizando o SYNC™ com seu aparelho celular** (página 249).

RESOLUÇÃO DE AVARIAS SYNC™

Seu sistema SYNC é fácil de usar.Porém, em caso de dúvida consulte as tabelas abaixo.

Para verificar a compatibilidade do celular, acesse o site local da Ford.

Problemas com o celular		
Problema	**Possível causa**	**Solução possível**
Muito ruído de fundo durante um telefonema.	As configurações do controle de áudio do celular podem estar afetando o desempenho do SYNC.	Consulte o manual do dispositivo para saber os ajustes de áudio.
Durante uma chamada, eu posso ouvir a outra pessoa mas ela não pode me ouvir.	Possível defeito do celular.	Tente desligar o celular, redefini-lo ou remover sua bateria e tente novamente.
		Certifique-se de que o microfone do SYNC não está desligado.

Focus (CD7) Brazil, Vehicles Built Up To: 12-06-2016, ptBRA, Edition date: 02/2015, First Printing

Problemas com o celular		
Problema	**Possível causa**	**Solução possível**
O SYNC não consegue baixar a agenda telefônica.	Este é um recurso que depende do celular.	Verifique a compatibilidade do celular.
	Possível defeito do celular.	Tente desligar o celular, redefini-lo ou remover sua bateria e tente novamente.
		Tente colocar os contatos da agenda telefônica no SYNC selecionando a opção a ser adicionada.
		Você deve ligar o celular e o recurso de download automático da agenda telefônica no SYNC.
O sistema diz "Phonebook downloaded", mas minha agenda telefônica no SYNC está vazia ou tem contatos faltando.	Limitações de capacidade do celular.	Tente colocar os contatos da agenda telefônica no SYNC selecionando a opção a ser adicionada.
		Se os contatos ausentes estiverem armazenados no cartão SIM, tente transferi-los para a memória do celular.
		Remova quaisquer imagens ou tons de chamada especiais associados ao contato ausente.
		Você deve ligar o celular e o recurso de download automático da agenda telefônica no SYNC.
Estou com problemas para conectar meu celular ao SYNC.	Este é um recurso que depende do celular.	Verifique a compatibilidade do celular.
	Possível defeito do celular.	Tente desligar o celular, redefini-lo ou remover sua bateria e tente novamente.
		Tente excluir o dispositivo do SYNC e excluir o SYNC do dispositivo, e tente novamente.
		Sempre verifique as configurações de prompt de segurança e de aceitação automática referentes à conexão Bluetooth do SYNC no celular.
		Atualize o firmware do celular.

Focus (CD7) Brazil, Vehicles Built Up To: 12-06-2016, ptBRA, Edition date: 02/2015, First Printing

Problemas com o celular		
Problema	**Possível causa**	**Solução possível**
		Desligue a configuração de download automático.
As mensagens de texto não estão funcionando no SYNC.	Este é um recurso que depende do celular.	Verifique a compatibilidade do celular.
	Possível defeito do celular.	Tente desligar o celular, redefini-lo ou remover sua bateria e tente novamente.
	iPhone	• Acesse as configurações do celular. • Acesse o Menu Bluetooth. • Certifique-se de que o status da conexão é Not Connected. • Pressione o círculo azul para entrar no próximo menu. • Ative Show Notifications. • Ative Sync Contacts. Agora, o iPhone esta configurado para encaminhar mensagens de texto de entrada para o SYNC. Repita essas etapas para cada veículo equipado com SYNC ao qual você esteja conectado. O iPhone só encaminhará mensagens de texto de entrada para o SYNC se estiver desbloqueado. Não é possível responder às mensagens de texto por meio do SYNC no iPhone. Não há suporte para mensagens de texto do WhatsApp e do Facebook Messenger.

Focus (CD7) Brazil, Vehicles Built Up To: 12-06-2016, ptBRA, Edition date: 02/2015, First Printing

Problemas com o celular		
Problema	**Possível causa**	**Solução possível**
As mensagens de texto de áudio não funcionam no meu celular.	Este é um recurso que depende do celular.	O celular deve suportar o download de mensagens de texto por Bluetooth para receber mensagens de texto de entrada.
		Acesse o menu de mensagens de texto do SYNC para ver se o celular é compatível com o recurso.Pressione o botão **PHONE**; em seguida, role e selecione a opção de mensagem de texto e pressione **OK**.
	Esta é uma limitação do celular.	Como cada celular é diferente, consulte o manual do dispositivo do celular que você está sincronizando.Na verdade, pode haver diferenças entre os celulares devido a marca, modelo, provedor de serviços e versão de software.

Problemas de mídia e USB		
Problema	**Possível causa**	**Solução possível**
Estou tendo problemas ao conector meu dispositivo.	Possível defeito no dispositivo.	Tente desligar o dispositivo, redefini-lo ou remover sua bateria e tente novamente.
		Certifique-se de que você está usando o cabo do fabricante.
		Certifique-se de que você inseriu corretamente o cabo USB no dispositivo e na porta USB do veículo.
		Certifique-se de que o dispositivo não tem um programa de instalação automática ou configurações de segurança ativas.
O SYNC não reconhece meu dispositivo quando dou partida no veículo.	Esta é uma limitação do dispositivo.	Certifique-se de não deixar o dispositivo dentro do veículo sob temperaturas altas ou baixas demais.
O áudio Bluetooth não é transferido.	Este é um recurso que depende do dispositivo.	Certifique-se de que conectou o dispositivo ao SYNC e pressionou play no dispositivo.

Focus (CD7) Brazil, Vehicles Built Up To: 12-06-2016, ptBRA, Edition date: 02/2015, First Printing

Problemas de mídia e USB		
Problema	**Possível causa**	**Solução possível**
	O dispositivo não está conectado.	
O SYNC não reconhece a música que está no meu dispositivo.	Seus arquivos de música podem não conter as informações corretas sobre artista, título da música, álbum ou gênero.	Certifique-se de que todos os detalhes da música foram preenchidos.
	O arquivo pode estar corrompido.	Tente substituir o arquivo corrompido por uma nova versão.
	Talvez a música tenha proteção contra direitos autorais que não permita sua reprodução.	Alguns dispositivos exigem que as configurações de USB sejam alteradas de classe de armazenamento em massa para classe de protocolo de transferência de mídia.
Quando eu conecto meu iPhone ou iPod Touch por USB e áudio Bluetooth ao mesmo tempo, às vezes, não escuto nada.	Esta é uma limitação do dispositivo.	Na tela de reprodução de música em andamento do iPhone ou do iPod Touch, selecione o ícone de reprodução do dispositivo de áudio na parte inferior da tela do iPhone ou do iPod Touch.
		Para ouvir o iPhone ou iPod Touch por áudio Bluetooth, selecione SYNC.
		Para ouvir o iPhone ou iPod Touch por USB, selecione Dock Connector.

Problemas do comando de voz		
Problema	**Possível causa**	**Solução possível**
O SYNC não entende o que estou dizendo.	Possivelmente, você está usando os comandos de voz errados.	Analise os comandos de voz do celular e os comandos de voz da mídia no início de suas respectivas seções.
		Consulte a tela de áudio durante uma sessão de voz ativa para localizar uma lista de comandos de voz.
	Talvez você esteja falando muito cedo ou no momento errado.	O microfone do sistema fica no espelho retrovisor ou no painel do teto logo acima do para-brisa.

Focus (CD7) Brazil, Vehicles Built Up To: 12-06-2016, ptBRA, Edition date: 02/2015, First Printing

Problemas do comando de voz		
Problema	**Possível causa**	**Solução possível**
O SYNC não entende nomes de canção ou de artista.	Possivelmente, você está usando os comandos de voz errados.	Analise os comandos de voz da mídia no início da seção de mídia.
	Você pode não estar dizendo o nome exatamente como o sistema o salvou.	Pronuncie o nome da canção ou do artista exatamente como o sistema o salvou.Se você disser "Reproduzir artista Prince", o sistema não reproduzirá a música de Prince and the Revolution ou de Prince and the New Power Generation.
		Certifique-se de que você está falando o título completo, como "California remix featuring Jennifer Nettles".
		Se os títulos das músicas estiverem em letras maiúsculas, você precisará soletrá-los.LOLA exige que você diga “L-O-L-A.”
	O sistema pode não estar lendo o nome da mesma forma que você está salvando.	Não use caracteres especiais no título porque o sistema não os reconhece.
O SYNC não entende ou está chamando o contato errado quando eu quero fazer uma ligação.	Possivelmente, você está usando os comandos de voz errados.	Analise os comandos de voz do celular no início da seção de celular.
		Você também pode usar o celular e as listas de sugestões de mídia para obter uma lista de sugestões possíveis quando o sistema não puder compreender você completamente. Consulte **Utilizando o Reconhecimento de Voz** (página 246).
	Você pode não estar dizendo o nome exatamente como o sistema o salvou.	Certifique-se de que você está dizendo o nome exatamente como o sistema o salvou.Por exemplo, se o nome do contato for Joe Wilson, diga "Ligar Joe Wilson".
		O sistema trabalha melhor se você listar os nomes completos; por exemplo, "Joe Wilson", em vez de "Joe".

Focus (CD7) Brazil, Vehicles Built Up To: 12-06-2016, ptBRA, Edition date: 02/2015, First Printing

Problemas do comando de voz		
Problema	**Possível causa**	**Solução possível**
	Os contatos da agenda telefônica podem ser curtos demais e muito semelhantes ou podem conter caracteres especiais.	Não use caracteres especiais, como 123 ou ICE, pois o sistema não os reconhece.
	Os contatos da agenda telefônica podem estar em letras maiúsculas.	Se os contatos estiverem em letras maiúsculas, você precisará soletrá-los.JAKE exige que você diga “Ligar para J-A-K-E.”
O sistema de controle de voz do SYNC está com dificuldades para reconhecer os nomes estrangeiros armazenados no meu celular.	Você pode estar dizendo nomes estrangeiros com o idioma atualmente selecionado para o SYNC.	O SYNC aplica as regras de pronúncia fonética do idioma selecionado aos nomes de contato armazenados no celular.
		Dica útil: você pode selecionar o contato manualmente.Pressione **PHONE**.Selecione a opção da agenda telefônica e o nome do contato.Pressione a opção de tecla programável para ouvi-la.O SYNC lerá o nome do contato para você, dando uma ideia da pronúncia esperada.
O sistema de controle de voz do SYNC está com problemas para reconhecer as faixas, os artistas, os álbuns, os gêneros e os nomes de lista de reprodução estrangeiros no meu reprodutor de mídia ou na minha unidade flash USB.	Você pode estar dizendo nomes estrangeiros com o idioma atualmente selecionado para o SYNC.	O SYNC aplica as regras de pronúncia fonética do idioma selecionado aos nomes armazenados no reprodutor de mídia ou na unidade flash USB.Ele pode fazer algumas exceções para nomes de artistas muito populares, por exemplo, U2, para os quais você sempre usa a pronúncia em inglês.

Focus (CD7) Brazil, Vehicles Built Up To: 12-06-2016, ptBRA, Edition date: 02/2015, First Printing

Problemas do comando de voz		
Problema	**Possível causa**	**Solução possível**
O sistema gera prompts de voz, e a pronúncia de algumas palavras pode não ser precisa para meu idioma.	O SYNC usa a tecnologia de prompt de voz para texto falado.	O SYNC usa uma voz gerada sinteticamente, em vez de voz humana pré-gravada.
		O SYNC oferece vários recursos novos de controle de voz para uma vasta gama de idiomas.Discar um nome de contato diretamente da agenda telefônica sem gravá-lo previamente (por exemplo, “ligar para John Smith”) ou selecionar uma faixa, um artista, um álbum, um gênero ou uma lista de reprodução diretamente do leitor de mídia (por exemplo, "reproduzir a artista Madonna").
Meu sistema de controle de voz Bluetooth anterior me permitira controlar os sistemas de rádio, de CD e de controle de climatização.Por que não posso controlar esses sistemas com o SYNC?	O foco do SYNC é controlar os dispositivos móveis e o conteúdo armazenado neles.	O SYNC oferece recursos significativos além do sistema anterior, como discar um nome de contato diretamente da agenda telefônica sem gravá-lo previamente (por exemplo, “ligar para John Smith”) ou selecionar uma faixa, um artista, um álbum, um gênero ou uma lista de reprodução diretamente do leitor de mídia (por exemplo, "reproduzir a artista Madonna").

Focus (CD7) Brazil, Vehicles Built Up To: 12-06-2016, ptBRA, Edition date: 02/2015, First Printing

Generalidades		
Problema	**Possível causa**	**Solução possível**
O idioma selecionado para o painel de instrumentos e a tela de informações e entretenimento não corresponde ao idioma do SYNC (celular, USB, áudio Bluetooth, controle de voz e prompts de voz).	O SYNC não oferece suporte ao idioma atualmente selecionado para o painel de instrumentos e a tela de informações e entretenimento.	O SYNC só oferece suporte a quatro idiomas em um único módulo para exibição de texto, controle de voz e prompts de voz.O país em que você comprou o veículo determina os quatro idiomas com base nos idiomas mais falados.Se o idioma selecionado não estiver disponível, o SYNC permanecerá com o idioma ativo atual.
		O SYNC oferece vários recursos novos de controle de voz para uma vasta gama de idiomas.Discar um nome de contato diretamente da agenda telefônica sem gravá-lo previamente (por exemplo, “ligar para John Smith”) ou selecionar uma faixa, um artista, um álbum, um gênero ou uma lista de reprodução diretamente do leitor de mídia (por exemplo, "reproduzir a artista Madonna").

Focus (CD7) Brazil, Vehicles Built Up To: 12-06-2016, ptBRA, Edition date: 02/2015, First Printing

Problemas do AppLink		
Problema	**Possíveis causas**	**Possíveis soluções**
Aplicativos para celular AppLink: quando eu seleciono "Find New Apps", o SYNC não localiza nenhum aplicativo.	Um celular habilitado para AppLink não está conectado ao SYNC.	Verifique se você tem um smartphone compatível; um Android com OS 2.3 ou posterior ou um iPhone 3GS ou mais recente com iOS 5.0 ou posterior.Além disso, verifique se o celular está sincronizado e conectado ao SYNC para localizar os aplicativos habilitados para AppLink no seu dispositivo.Os usuários do iPhone também devem se conectar à porta USB do SYNC com um cabo USB da Apple.
Meu celular está conectado, mas ainda não consigo localizar nenhum aplicativo.	Os aplicativos habilitados para AppLink não estão instalados nem em execução no seu dispositivo móvel.	Verifique se você baixou e instalou a versão mais recente do aplicativo na App Store do celular.Verifique se o aplicativo está em execução no celular.Alguns aplicativos exigem que você se registre ou faça login no aplicativo pelo celular usando-os com o AppLink.Além disso, alguns deles podem ter a configuração "Ford SYNC"; verifique o menu de configurações do aplicativo no celular.
Meu celular está conectado, meus aplicativos estão em execução, mas ainda não consigo localizar nenhum aplicativo.	Às vezes, os aplicativos não são fechados corretamente e abrem novamente a conexão com o SYNC, nos ciclos da chave de ignição, por exemplo.	O fechamento e a reinicialização dos aplicativos podem ajudar o SYNC a encontrar o aplicativo, caso você não consiga descobri-lo dentro do veículo.Em um dispositivo com Android, se os aplicativos tiverem a opção "Exit" ou "Quit", selecione-a e reinicie o aplicativo.Se o aplicativo não tiver essa opção, você também poderá forçar manualmente o fechamento do aplicativo pelo menu de configurações do celular, selecionando "Apps.", localizando o aplicativo e escolhendo "Force stop".Não se esqueça de reiniciar o aplicativo posteriormente e depois selecione "Find New Apps" em SYNC.

Focus (CD7) Brazil, Vehicles Built Up To: 12-06-2016, ptBRA, Edition date: 02/2015, First Printing

Problemas do AppLink		
Problema	**Possíveis causas**	**Possíveis soluções**
		Em um iPhone com iOS7+, para forçar o fechamento de um aplicativo, pressione duas vezes o botão home e deslize o dedo para cima no aplicativo para fechá-lo.Toque no botão home novamente e volte a selecionar o aplicativo para reiniciá-lo.Após alguns segundos, o aplicativo aparecerá no menu Mobile App's do SYNC.
Meu celular com Android está conectado, meus aplicativos estão em execução, eu consigo reiniciá-los, mas ainda não consigo localizar nenhum aplicativo.	Existe um bug de Bluetooth em algumas versões antigas do Android OS que pode fazer com que os aplicativos que foram encontrados na unidade de veículo anterior não sejam encontrados novamente se você tiver desativado o Bluetooth.	Redefina o Bluetooth no celular desligando-o e ligando-o novamente.Se você estiver no veículo, o SYNC poderá se reconectar automaticamente ao celular se você pressionar o botão "Phone".

Focus (CD7) Brazil, Vehicles Built Up To: 12-06-2016, ptBRA, Edition date: 02/2015, First Printing

Problemas do AppLink		
Problema	**Possíveis causas**	**Possíveis soluções**
Meu iPhone está conectado, meu aplicativo está em execução, eu consigo reiniciar o aplicativo, mas ainda não consigo localizá-lo no SYNC.	Talvez seja necessários redefinir a conexão USB com o SYNC.	Desconecte o cabo USB do celular, aguarde um momento e conecte o cabo USB novamente ao celular.Após alguns segundos, o aplicativo aparecerá no menu Mobile Apps do SYNC.Se isso não acontecer, force o fechamento do aplicativo e reinicie-o.
Eu tenho um celular com Android.Eu localizei e iniciei meu aplicativo de mídia no SYNC, mas não tem som ou o som está muito baixo.	O volume do Bluetooth no celular pode estar baixo.	Tente aumentar o volume do Bluetooth do dispositivo usando os botões de controle de volume do dispositivo mais utilizados no dispositivo.
Eu só consigo ver alguns aplicativos AppLink listados no menu Mobile Apps do SYNC do meu celular.	Alguns dispositivos com Android têm um número limitado de portas Bluetooth que os aplicativos podem usar para se conectar.Se você tiver mais aplicativos AppLink no celular do que o número de portas Bluetooth disponíveis, não conseguirá ver todos os aplicativos listados no menu de aplicativos móveis do SYNC.	Desinstale ou force o fechamento dos aplicativos que o SYNC não deve localizar.Se o aplicativo tiver a configuração "Ford SYNC", desabilite-a no menu de configurações do aplicativo no celular.

INFORMAÇÕES GERAIS

CUIDADO

Uma distração ao dirigir pode resultar em perda de controle do veículo, acidentes e ferimentos.Recomendamos veementemente que você tome muito cuidado ao usar qualquer dispositivo que possa tirar sua atenção da estrada.Sua principal responsabilidade é a operação segura de seu veículo.Não recomendamos o uso de qualquer dispositivo portátil ao dirigir e incentivamos o uso de sistemas operados por voz quando possível.Procure informar-se sobre as leis locais aplicáveis relacionadas ao uso de dispositivos eletrônicos ao conduzir.

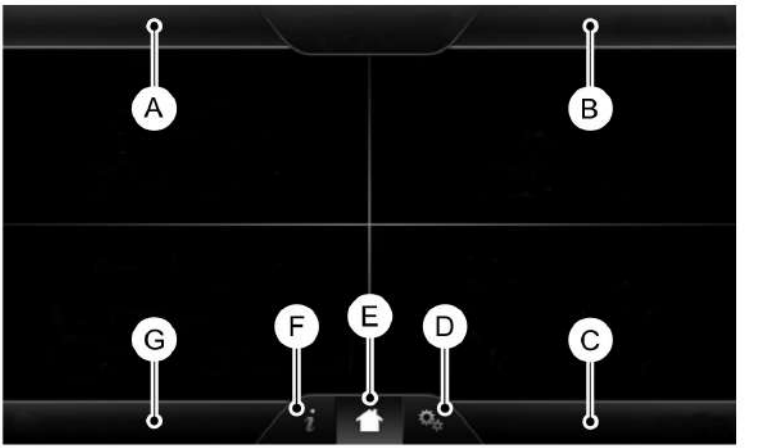

E161891

Item	Mensagem
A	Telefone
B	Navegador
C	Climat.
D	Config.

Item	Mensagem
E	Página Inicial
F	Informação
G	Entretenimento

Focus (CD7) Brazil, Vehicles Built Up To: 12-06-2016, ptBRA, Edition date: 02/2015, First Printing

Este sistema utiliza a estratégia dos quatro cantos que fornece acesso rápido aos vários recursos e configurações do veículo.A tela sensível ao toque permite interação fácil com o celular, entretenimento, informações e configurações do sistema.Os cantos exibem os modos ativos nos menus; por exemplo, o status do celular.

Nota: *Alguns recursos não estão disponíveis enquanto seu veículo estiver em movimento.*

Nota: *Você pode acessar os recursos de entretenimento por 30 minutos após a ignição ser desligada que nenhuma porta será aberta.*

TELEFONE

Pressione para selecionar um dos seguintes:

Mensagem
Telefone
Disc. ráp.
Contatos
Hist. cham.
Mensagens
Config.

NAVEGAÇÃO

Pressione para selecionar:

Mensagem
Destino
Você pode selecionar qualquer uma destas opções:
Minha casa
Favoritos
Destinos anteriores
Ponto de interesse
Emergência
Endereço
Cruzamento
Centro da cidade
Mapa
Editar rota
Cancelar rota

CLIMA

Pressione os ícones correspondentes para controlar as seguintes opções:

- Configurações do Driver
- Recirculador de ar
- Autom.
- Duplas
- Configurações de passageiros
- A/C
- Desembaçador

CONFIGURAÇÕES



Pressione para selecionar um dos seguintes:

Mensagem
Relógio
Exibição
Som

Focus (CD7) Brazil, Vehicles Built Up To: 12-06-2016, ptBRA, Edition date: 02/2015, First Printing

Mensagem
Veículo
Config.
Ajuda

TELA INICIAL



Pressione para acessar a tela inicial.

Nota: *Dependendo do software ou do pacote de opções do veículo, a aparência das telas pode variar nas descrições desta seção.Os recursos também podem ser limitados dependendo do mercado.Verifique a disponibilidade com um Distribuidor Ford.*

INFORMAÇÕES



Pressione para selecionar um dos seguintes:

Mensagem
Aplicat.
Aplicat.
Calendário
Onde estou?

ENTRETENIMENTO

Pressione para selecionar um dos seguintes:

Mensagem
AM
FM
CD
USB
BT Estér.
Cartão SD
Áud./Víd.

Usando os controles de áudio

Dependendo do veículo, os seguintes controles também podem estar presentes:

Mensagem	Ação e descrição
Alimentação	Liga e desliga os recursos de mídia.
Volume	Ajusta o volume da mídia de reprodução.
Sint. direta	Use como você faria normalmente nos modos de mídia.
Ejetar	Ejeta um CD do sistema de entretenimento.

Focus (CD7) Brazil, Vehicles Built Up To: 12-06-2016, ptBRA, Edition date: 02/2015, First Printing

Mensagem	Ação e descrição
Fonte	Toque no controle diversas vezes para alternar entre os modos de mídia.
Som	Ajusta as configurações de:
	Graves
	Agudos
	Médios
	Definir Balance e Fade
	Modo de ocupaç.
	Volume compensado pela velocidade

Usando os controles de volante

Dependendo do veículo e do pacote de opções, você pode usar os controles do volante para interagir com o sistema de tela sensível ao toque.

- **VOL:** Controla o volume da saída de áudio.
- **Silenciar:** Ativa o mudo da saída de áudio.
- **Voz:** Pressione para iniciar uma sessão de voz.Pressione novamente sem liberar o botão para encerrar uma sessão de voz.
- **PROCURAR PARA BAIXO** e **ACEITAR CHAMADA:**
  - No modo de rádio, pressione para percorrer as predefinições de memória ou pressione sem liberar o botão para percorrer as estações.
  - No modo de USB ou CD, pressione para percorrer as estações ou pressione sem liberar o botão para fazer uma busca rápida.
  - No modo de telefone, pressione para atender a uma chamada ou alternar entre as chamadas.
- **BUSCAR PRÓXIMA** e **REJEITAR CHAMADA:**
  - No modo de rádio, pressione para percorrer as predefinições de memória ou pressione sem liberar o botão para percorrer as estações.
  - No modo de USB ou CD, pressione para percorrer as estações ou pressione sem liberar o botão para fazer uma busca rápida.
  - No modo de telefone, pressione para encerrar a uma chamada ou rejeitar uma chamada recebida.
- Fonte: Toque no controle diversas vezes para alternar entre os modos de mídia.
- Som: Toque no controle para ajustar as configurações de som. Consulte **Configurações** (página 300).

Consulte **Volante** (página 54).

Limpar a tela touchscreen

Use um pano seco, limpo e macio.Se a sujeira ou impressões digitais ainda são visíveis, aplique uma pequena quantidade de álcool no pano.Não derrame ou borrife álcool sobre a tela.Não use detergente ou solvente para limpar a tela.

Focus (CD7) Brazil, Vehicles Built Up To: 12-06-2016, ptBRA, Edition date: 02/2015, First Printing

Informações de segurança

CUIDADO

Uma distração ao dirigir pode resultar em perda de controle do veículo, acidentes e ferimentos.Recomendamos veementemente que você tome muito cuidado ao usar qualquer dispositivo que possa tirar sua atenção da estrada.Sua principal responsabilidade é a operação segura de seu veículo.Não recomendamos o uso de qualquer dispositivo portátil ao dirigir e incentivamos o uso de sistemas operados por voz quando possível.Procure informar-se sobre as leis locais aplicáveis relacionadas ao uso de dispositivos eletrônicos ao conduzir.

- Não tente dar manutenção ou consertar o sistema.Leve seu veículo para ser verificado por um Distribuidor Ford.
- Não opere dispositivos de mídia se os cabos de força estiverem quebrados ou danificados.
- Certifique-se de que os cabos de força não interfiram na operação segura dos controles do veículo nem afetem sua capacidade de condução segura.
- Algumas funções do SYNC dependem da velocidade.Seu uso limita-se ao funcionamento do veículo em velocidades abaixo de (8 km/h).

Leia o manual do dispositivo antes de usá-lo com o SYNC.

Recursos com restrição de velocidade

Alguns recursos deste sistema podem ser muito difíceis de usar enquanto o veículo está em movimento; por isso, seu uso é restrito, a não ser que o veículo esteja parado.

Consulte o gráfico a seguir para obter exemplos mais específicos.

Recursos restritos	
Funcionalidade do sistema	Edição de configurações enquanto a câmera retrovisora ou o Assistente de Estacionamento Automático estão ativos.
Vídeos, fotos e imagens	Reprodução de vídeo.
Mensagens de texto	Composição de mensagens de texto.
	Edição de mensagens de texto predefinidas.
Navegador	Demonstração da rota de navegação.

Focus (CD7) Brazil, Vehicles Built Up To: 12-06-2016, ptBRA, Edition date: 02/2015, First Printing

Informações sobre privacidade

Quando um celular se conecta ao SYNC, o sistema cria um perfil que se vincula a esse celular.O sistema cria o perfil para oferecer a você mais recursos móveis e operar com mais eficiência Entre outros itens, esse perfil pode conter dados sobre sua agenda telefônica, mensagens de texto (lidas e não lidas) e histórico de chamadas.Isso inclui o histórico de chamadas quando o celular não estava conectado ao sistema.Se você conectar um reprodutor de mídia, o sistema cria e memoriza um índice do conteúdo de mídia compatível.O sistema também faz um breve registro, de aproximadamente 10 minutos, de todas as atividades recentes do sistema.Use o perfil de registro e outros dados do sistema para aperfeiçoar o sistema e facilitar o diagnóstico de qualquer problema que possa ocorrer.

O perfil do celular, o índice do reprodutor de mídia e o registro de desenvolvimento permanecem no sistema, a não ser que sejam excluídos.Eles geralmente podem ser acessados no veículo apenas quando você conecta o celular ou o reprodutor de mídia.Se você não pretende mais usar o sistema ou o veículo, é recomendável redefini-lo para apagar todas as informações armazenadas. Consulte **Mostradores de informações** (página 78).

São necessários equipamentos especiais para acessar os dados do sistema.O acesso ao módulo SYNC do veículo também é necessário.Não acessaremos os dados do sistema sem seu consentimento para nenhum outro fim que não seja o especificado.Acessaremos os dados do sistema em caso de ordem judicial, quando exigido por lei, outras autoridades governamentais ou terceiros com autoridade legal.Outras partes podem buscar o acesso às informações independentemente da Ford.Informações de privacidade adicionais estão disponíveis.

Usando reconhecimento de voz

Este sistema ajuda você a controlar muitos recursos usando comandos de voz.Isto permite manter suas mãos no volante e concentrar-se naquilo que está à sua frente.O sistema fornece resposta por meio de tons audíveis, lembretes, perguntas e confirmações faladas, dependendo da situação e do nível de interação escolhido (configurações de voz).

O sistema também solicita perguntas curtas (prompts de confirmação), quando não tem certeza do seu pedido, ou quando há várias respostas possíveis à sua solicitação.

Ao usar comandos de voz, podem aparecer palavras e ícones na barra de status inferior esquerda indicando o status da sessão de comando de voz.

Como usar os comandos de voz



Estes são alguns comandos de voz que você pode dizer a qualquer momento durante uma sessão de comando de voz.

Focus (CD7) Brazil, Vehicles Built Up To: 12-06-2016, ptBRA, Edition date: 02/2015, First Printing

Pressione o botão de voz e, quando solicitado, diga:

Comando de voz
Menu principal
Comandos disponíveis
Página anterior
Voltar
Ajuda

Sugestões úteis

- Certifique-se de que o interior de seu veículo esteja o mais silencioso possível.Os ruídos do ar ocasionados pelas janelas abertas e as vibrações da estrada podem impedir que o sistema reconheça corretamente os comandos de voz.
- Após pressionar o ícone de comando de voz, espere até que o sinal sonoro seja emitido e uma mensagem seja exibida para dizer um comando.Qualquer comando de voz falado antes disso não será registrado pelo sistema.
- Fale naturalmente, sem pausas longas entre as palavras.
- Você pode interromper o sistema a qualquer momento enquanto estiver falando; para isso, pressione o ícone de comando de voz.

Acessando uma lista de comandos de voz disponíveis

Para acessar uma lista dos comandos de voz disponíveis, execute um dos seguintes procedimentos.

Usando a tela de sensível ao toque, pressione:

Item de menu
Config.
Ajuda
Lista de comand. vocais

Usando o controle de volante, pressione o botão de voz e, quando solicitado, diga qualquer um dos comandos a seguir:

Comandos de voz
Lista de comandos
Lista de comandos do rádio
Lista de comandos do telefone
Lista de comandos das instruções vocais

Configurações de comando de voz

Eles permitem que você personalize o nível de interação do sistema, a ajuda e o resposta.Os padrões do sistema de interação padrão que utiliza listas de pretendente e prompts de confirmação como estes fornecem o mais alto nível de orientação e resposta.

Focus (CD7) Brazil, Vehicles Built Up To: 12-06-2016, ptBRA, Edition date: 02/2015, First Printing

Item de menu	Ação e descrição	
Modo de interação	Principiante	Neste modo, o sistema oferece interações e orientações detalhadas.
	Avançado	Este modo proporciona menos interação sonora e mais avisos por sinal sonoro.
Comandos de confirmação	O sistema usa perguntas curtas para confirmar seu comando de voz.Se desativado, o sistema simplesmente faz uma melhor sugestão sobre o que você pediu.Ocasionalmente, o sistema pode, ainda, pedir que você confirme um comando de voz.	
Lista de telefones candidatos	As listas de candidatos são listas de possíveis resultados dos comandos de voz.O sistema cria essas listas quando tiver o mesmo nível de confiança nas diversas opções com base em seu comando de voz.	
Lista de mídias digitais candid.		

Usando a tela sensível ao toque, pressione o ícone de configurações e pressione:

Item de menu
Config.
Controle de voz
Selecione uma das seguintes opções:
Modo de interação
Comandos de confirmação
Lista de mídias digitais candid.
Lista de telefones candidatos
Volume do controle de voz

Utilizando comandos de voz com as opções da tela touchscreen

O sistema de comando de voz tem um recurso de modo duplo que permite alternar entre os comandos de voz e as seleções na tela.Esse recurso só estará disponível quando o sistema exibir uma lista de candidatos gerados durante uma sessão de comando de voz.Por exemplo, ele pode ser usado quando um endereço é inserido ou quando você tenta ligar para um contato em um celular pareado ao sistema.

Focus (CD7) Brazil, Vehicles Built Up To: 12-06-2016, ptBRA, Edition date: 02/2015, First Printing

CONFIGURAÇÕES



Item	Item de menu
A	Relógio
B	Exibição
C	Som
D	Veículo
E	Config.
F	Ajuda

Relógio

Você pode definir o relógio e outras configurações de hora usando a tela sensível ao toque.

Focus (CD7) Brazil, Vehicles Built Up To: 12-06-2016, ptBRA, Edition date: 02/2015, First Printing

Para fazer ajustes usando a tela sensível ao toque, selecione:

Item de menu	Ação e descrição
Config.	Pressione o ícone de configurações.
Relógio	Pressione **+** ou **-** para ajustar a hora. Nesta tela, você também pode fazer outros ajustes, como modo de 12 ou 24 horas, ativar a sincronização de hora do GPS e fazer com que o sistema atualize automaticamente o fuso horário. Você também pode ativar e desativar a exibição da temperatura do ar externo.Ela é mostrada na parte central superior da tela sensível ao toque, próxima à data e à hora.

Nota: *Não é possível ajustar a data manualmente.O GPS do veículo faz isso por você.*

Nota: *Se a bateria tiver sido desconectada, seu veículo precisará obter um sinal de GPS para atualizar o relógio.Após o sinal ser obtido, poderá levar alguns minutos para que a hora correta seja exibida.*

Mostrador

Você pode ajustar a exibição usando a tela sensível ao toque ou botão de voz nos controles do volante de direção.

Para fazer ajustes usando a tela sensível ao toque, selecione:

Item de menu	Ação e descrição	
Config.	Pressione o ícone de configurações.	
Exibição		
Depois, selecione uma das seguintes opções:		
Escur. automático	Quando definida como **Ativado**, permite que você use o recurso de escurecimento automático. Quando definida como **Desativado**, você poderá ajustar o brilho da tela.	
	Brilho	Aumente ou diminua o brilho da tela.
Modo	Permite que você desative a tela.Permite que você defina a tela para um nível de brilho específico ou faça o sistema mudar automaticamente com base no nível de iluminação externa. Se você também selecionar:	
	Auto	Esses recursos não permitirão que você ajuste o escurecimento da tela.

Focus (CD7) Brazil, Vehicles Built Up To: 12-06-2016, ptBRA, Edition date: 02/2015, First Printing

Item de menu	Ação e descrição	
	Noite	
Escur. manual	Permite que você ajuste o escurecimento da tela à medida que as condições de iluminação externa mudam de dia para noite.	
Editar papel de parede	Permite que você exiba a foto padrão ou carregue sua própria foto.	



Para fazer ajustes usando o botão de voz, pressione o botão e, quando solicitado, diga:

Comando de voz
Configurações da tela

Carregando fotos para o papel de parede da tela inicial

Nota: *Não é possível enviar fotos diretamente da sua câmera.Você deve acessar as fotos via dispositivo de armazenamento USB ou por meio de um cartão SD.*

Para carregar suas fotos, selecione:

Item de menu	Ação e descrição
Config.	Pressione o ícone de configurações.
Exibição	
Editar papel de parede	Siga os prompts do sistema para carregar suas fotografias.

Somente as fotografias que atenderem às seguintes condições serão exibidas:

- Formatos de arquivo compatíveis: JPG, GIF, PNG e BMP.
- Cada arquivo deve ter 1,5 MB ou menos.
- Dimensões recomendadas: 800 x 384.

Nota: *Fotos com dimensões muito grandes (por exemplo, 2048 x 1536) podem não ser compatíveis e aparecer como uma imagem vazia (preta) na tela.*

O sistema permite carregar e exibir até 32 fotos.

Para acessar, pressione:

Focus (CD7) Brazil, Vehicles Built Up To: 12-06-2016, ptBRA, Edition date: 02/2015, First Printing

Som

Para fazer ajustes usando a tela sensível ao toque, selecione:

Mensagem
Config.
Som
Depois, selecione uma das seguintes opções:
Graves
Médios
Agudos
Definir Balance e Fade
Modo de ocupaç.
Volume compensado pela velocidade

Nota: *O veículo pode não ter todas essas configurações de som.*

Veículo



Para fazer ajustes usando a tela sensível ao toque, selecione:

Item de menu
Config.
Veículo
Iluminação ambiente
Depois, selecione uma das seguintes opções:
Configurações câmera
Ativar modo manobrista

Configurações câmera



Esse menu permite acessar as configurações da câmera traseira.

Para fazer ajustes usando a tela sensível ao toque, selecione:

Item de menu	Ação e descrição
Config.	Pressione o ícone de configurações.
Veículo	
Configurações câmera	
Depois, selecione uma das seguintes opções:	

Focus (CD7) Brazil, Vehicles Built Up To: 12-06-2016, ptBRA, Edition date: 02/2015, First Printing

Item de menu	Ação e descrição
Sensores estac. aprim.	
Atraso da câmera traseira	

Informações adicionais sobre o sistema de câmera traseira são fornecidas em outro capítulo. Consulte **Sistemas auxiliares de estacionamento** (página 135).

Ativar modo manobrista



O modo manobrista permite bloquear o sistema.Nenhuma informação poderá ser acessada até o sistema ser desbloqueado com o PIN correto.

Nota: *Se o sistema travar e for necessário redefinir o PIN, entre em contato com o Distribuidor Ford.*

Para fazer ajustes usando a tela sensível ao toque, selecione o ícone de configurações e selecione:

Item de menu	Ação e descrição
Config.	Pressione o ícone de configurações.
Veículo	
Ativar modo manobrista	Insira um PIN de quatro dígitos duas vezes, quando solicitado.
Continuar	Depois que você pressionar Continue, o sistema será travado até você inserir o PIN novamente.

Config.

Acesse e ajuste configurações do sistema, recursos de voz e configurações de telefone, navegação e sem fio.

Sistema

Para fazer ajustes usando a tela sensível ao toque, selecione o ícone de configurações e selecione:

Mensagem	Ação e descrição
Config.	
Sistema	
Depois, selecione uma das seguintes opções:	

Focus (CD7) Brazil, Vehicles Built Up To: 12-06-2016, ptBRA, Edition date: 02/2015, First Printing

Mensagem	Ação e descrição
Idioma	Selecione para alternar o idioma de exibição da tela sensível ao toque entre inglês, português e espanhol.
Distância	Selecione para exibir as unidades em quilômetros ou milhas.
Temperatura	Selecione para exibir as unidades em Celsius ou Fahrenheit.
Volume do comando de voz	Ajuste o volume dos avisos de voz do sistema.
Tom de botão de tela de toque	Selecione pra fazer o sistema emitir um bipe para confirmar as alterações feitas via tela sensível ao toque.
Layout do teclado	Exiba o teclado sensível ao toque no formato QWERTY ou ABC.
Instalar aplicativos	Instale aplicativos baixados ou exiba as licenças de software atuais.
Master reset	Selecione para restaurar os padrões de fábrica.Fazer isso apaga todas as configurações e os dados pessoais.

Controle de voz

Para fazer ajustes usando a tela sensível ao toque, selecione o ícone de configurações e selecione:

Mensagem	Ação e descrição
Config.	
Controle de voz	
Depois, selecione uma das seguintes opções:	
Modo de interação	O modo de interação para iniciante oferece interações e orientações mais detalhadas.O modo avançado apresenta menos interação sonora e mais avisos na forma de tons.
Comandos de confirmação	Faça com que o sistema pergunte breves confirmações se ele não ouvir ou entender completamente sua solicitação. **Nota:** mesmo com os avisos de confirmação desativados, o sistema poderá pedir ocasionalmente que você confirme as configurações.

Focus (CD7) Brazil, Vehicles Built Up To: 12-06-2016, ptBRA, Edition date: 02/2015, First Printing

Mensagem	Ação e descrição
Lista de mídias digitais candid.	Listas de candidatos são os possíveis resultados dos seus comandos de voz.O sistema simplesmente assume uma melhor estimativa para sua solicitação quando elas estão desativadas.
Lista de telefones candidatos	Listas de candidatos são os possíveis resultados dos seus comandos de voz.O sistema simplesmente assume uma melhor estimativa para sua solicitação quando elas estão desativadas.
Volume do controle de voz	Permite ajustar o nível de volume de voz do sistema.

Reprodutor de mídia

Para fazer ajustes usando a tela sensível ao toque, selecione o ícone de configurações e selecione:

Mensagem	Ação e descrição
Config.	
Reprodutor de mídia	
Depois, selecione uma das seguintes opções:	
Reprodução automática	Quando este recurso está ativado, o sistema alterna automaticamente para a fonte de mídia mediante a conexão inicial.Isso permite a você ouvir músicas durante o processo de indexação.Quando este recurso está desativado, o sistema não alterna automaticamente para a fonte de mídia inserida.
Dispositivos Bluetooth	Selecione para conectar, desconectar, adicionar ou excluir um dispositivo.Você também pode definir um dispositivo como favorito para que o sistema tente se conectar automaticamente a esse dispositivo a cada ciclo de ignição.

Focus (CD7) Brazil, Vehicles Built Up To: 12-06-2016, ptBRA, Edition date: 02/2015, First Printing

Mensagem	Ação e descrição
Info. de dados Gracenote®	Permite exibir o nível de versão do banco de dados Gracenote.
Gerenciamento Gracenote®	Quando este recurso está ativado, o banco de dados Gracenote fornece as informações de metadados para seus arquivos de música.Essas informações sobrescrevem as informações provenientes do seu dispositivo.Esse recurso está desativado por padrão.
Preferência de arte do álbum	Quando esse recurso está ativado, o banco de dados Gracenote fornece a arte da capa para seus arquivos de música.Ela sobrescreve qualquer arte proveniente do seu dispositivo.O padrão deste recurso é o Reprodutor de mídia.

Navegador

Para fazer ajustes usando a tela sensível ao toque, selecione o ícone de configurações e selecione:

Mensagem	Ação e descrição
Config.	
Navegador	
Depois, selecione uma das seguintes opções:	
Preferências de mapa	Ative e desative rastros.
	Escolha como deseja exibir a lista de conversões: de cima para baixo ou de baixo para cima.
	Ative e desative a notificação de estacionamento de POI.
Preferências de rota	Selecione a rota ecológica, mais curta ou mais rápida como rota preferencial.Essa rota será exibida primeiro.
	Sempre use a rota preferencial.Se esta opção for definida como sim, o sistema calculará apenas uma rota.Isso acelera o processo de entrada do destino.
	Selecione um custo baixo, médio ou alto para a rota ecológica calculada.Isso pode envolver uma penalidade de tempo.
	Configure o sistema para evitar vias expressas.
	Configure o sistema para evitar rodovias com pedágio.

Focus (CD7) Brazil, Vehicles Built Up To: 12-06-2016, ptBRA, Edition date: 02/2015, First Printing

Mensagem	Ação e descrição
	Configure o sistema para evitar balsas ou trens de transporte de automóveis.
Preferências do navegador	Configure o sistema para usar avisos de orientação.
	Faça com que o sistema preencha automaticamente as informações de estado/província.
Áreas a evitar	Informe áreas específicas que você gostaria de evitar nas rotas de navegação planejadas.

Telefone



Para fazer ajustes usando a tela sensível ao toque, selecione o ícone de configurações e selecione:

Item de menu	Ação e descrição
Config.	
Telefone	
Depois, selecione uma das seguintes opções:	
Dispositivos Bluetooth	Conectar, desconectar, adicionar ou excluir um dispositivo, bem como salvá-lo como um favorito.
Bluetooth	Ative e desative o Bluetooth.
Não perturbe	Faça com que todas as mensagens sejam direcionadas para a caixa postal e não toquem no interior do veículo.Quando esse recurso está ativado, as notificações de mensagens de texto também são suprimidas e não tocam no interior do veículo.
Assistência de emergência	Ative ou desative o recurso de Assistência de Emergência. Consulte **Informação** (página 331).
Toque do telefone	Selecione o tipo de notificação das chamadas telefônicas: toque, bipe, texto falado ou silenciosa.
Notific. de mensagem de texto	Selecione o tipo de notificação para as mensagens de texto: alerta, toque, bipe, texto falado ou silenciosa.

Focus (CD7) Brazil, Vehicles Built Up To: 12-06-2016, ptBRA, Edition date: 02/2015, First Printing

Item de menu	Ação e descrição
Conexão de dados da Internet	Se compatível com seu telefone, você pode ajustar sua conexão de dados com a Internet.Selecione para criar seu perfil de conexão com a rede pessoal ou para desativar a conexão.Você também pode optar por ajustar suas configurações ou fazer com que o sistema sempre se conecte, nunca se conecte em roaming ou pergunte antes de conectar.Pressione **?** para obter mais informações.
Gerenciar lista de contatos	Acesse recursos como download automático da agenda telefônica, baixar a agenda telefônica novamente, adicionar contatos do telefone e excluir ou atualizar a agenda telefônica.
Aviso de roaming	Faça o sistema avisá-lo quando você entrar no modo de roaming.

Rede sem fio e Internet



Seu sistema possui um recurso de Wi-Fi que cria uma rede sem fio no interior do veículo, permitindo que outros dispositivos (como computadores pessoais ou telefones) no interior do veículo falem uns com os outros, compartilhem arquivos ou joguem jogos.Com este recurso Wi-Fi, todos os ocupantes do veículo também poderão acessar a Internet se você tiver uma conexão de banda larga móvel USB no veículo, o celular for compatível com rede pessoal ou se você estacionar fora de um ponto de acesso sem fio.

Para fazer ajustes usando a tela sensível ao toque, selecione o ícone de configurações e selecione:

Item de menu	Ação e descrição
Config.	
Rede sem fio e Internet	
Depois, selecione uma das seguintes opções:	
Configurações Wi-Fi	Modo de rede Wi-Fi (cliente) Ativa e desativa o recurso Wi-Fi dentro do veículo.Não deixe de ativá-lo para fins de conectividade.
	Escolha uma rede sem fio

Focus (CD7) Brazil, Vehicles Built Up To: 12-06-2016, ptBRA, Edition date: 02/2015, First Printing

Item de menu	Ação e descrição
	Permite que você use uma rede sem fio previamente armazenada.Você pode categorizar a lista por ordem alfabética, prioridade e intensidade do sinal.Você também pode procurar uma rede, conectar a uma rede, desconectar de uma rede, receber mais informações, priorizar uma rede ou excluir uma rede.
	Modo Gateway Torna o SYNC um ponto de acesso para um celular ou computador quando ativado.Isso cria uma rede local no interior do veículo para que você possa jogar, transferir arquivos ou navegar na Internet.Pressione **?** para obter mais informações.
	Configurações de Gateway (de internet) Permite exibir e alterar configurações para usar o SYNC como gateway da Internet.
	Lista de dispositivos Gateway para a internet Permite exibir as conexões recentes com o sistema Wi-Fi.
Banda larga móvel USB	Em vez de usar Wi-Fi, seu sistema também pode usar uma conexão banda larga móvel USB para acessar a Internet.(Você deve desativar o dispositivo de banda larga móvel em seu computador pessoal antes de conectá-lo ao sistema.) Essa tela permite que você configure o que vem a ser a área típica para sua conexão de banda larga móvel USB.(As configurações de banda larga móvel USB poderão não ser exibidas se o dispositivo já estiver ativado.) Você poderá selecionar as seguintes opções.
	País
	Operadora
	Número de telefone
	Usuário

Focus (CD7) Brazil, Vehicles Built Up To: 12-06-2016, ptBRA, Edition date: 02/2015, First Printing

Item de menu	Ação e descrição
	Senha
Configurações Bluetooth	Mostra os dispositivos emparelhados no momento e fornece as opções típicas de Bluetooth para conectar, desconectar, definir como favorito, excluir e adicionar dispositivos.Bluetooth é marca registrada do Bluetooth SIG.
Priorizar métodos de conexão	Escolha seus métodos de conexão e altere-os conforme o necessário.Você pode optar por alterar a ordem e fazer com que o sistema sempre tente se conectar via banda larga móvel USB ou Wi-Fi.



E142626

O logotipo Wi-Fi CERTIFIED Logo é uma marca de certificação da Wi-Fi Alliance.

Ajuda



Para fazer ajustes usando a tela sensível ao toque, selecione o ícone de configurações e selecione:

Item de menu	Ação e descrição
Config.	
Ajuda	
Depois, selecione uma das seguintes opções:	
Informações do sistema	Número de série do sistema da tela sensível ao toque
	Número de identificação veícular (VIN)
	Verificação da tela de toque do sistema de navegação
	Versão do sistema de navegação
	Versão do banco de dados do mapa
	Informações do banco de dados e versão da biblioteca Gracenote®
Ver licenças de software	Exiba as licenças para software e aplicativos instalados em seu sistema.

Item de menu	Ação e descrição	
Restrições de condução	Alguns recursos não estão acessíveis quando seu veículo está em movimento.	
Assistência de emergência	Ative e desative o recurso de Assistência de Emergência. Consulte **Informação** (página 331).	
	Disc. rápida em caso de emergência (ICE)	Permite que você salve até dois números como contatos ICE para acesso rápido se houver uma emergência. Os contatos ICE selecionados aparecerão no final do processo de chamada da Assistência de Emergência.
	Editar	Selecione para acessar a agenda telefônica e selecione os contatos desejados.Os números aparecerão como opções nesta tela para os botões ICE 1 e ICE 2.
Lista de comand. vocais	Exiba listas categorizadas de comandos de voz.	



Você também pode acessar a Ajuda por meio dos comandos de voz.O sistema fornece os comandos de voz permitidos para o modo atual.

Pressione o botão de voz e, quando solicitado, diga:

Comando de voz
Ajuda

Você também pode dizer help a qualquer momento para obter assistência quanto a comandos, menus ou outras informações.

Focus (CD7) Brazil, Vehicles Built Up To: 12-06-2016, ptBRA, Edition date: 02/2015, First Printing

ENTRETENIMENTO

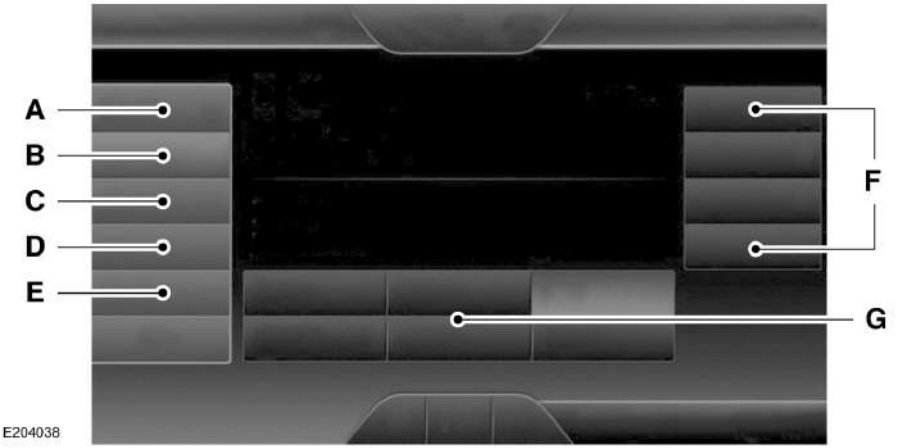

Item de menu	Mensagem e descrição
A	AM
B	FM
C	CD
D	USB
E	Toque neste botão para rolar a tela para baixo e ver mais opções, como SD Card, BT Stereo e Line In.
F	Esses botões mudam de acordo com o modo de mídia que está ativado.
G	Predefinições da memória do rádio e controles de CD.

Nota: *Alguns recursos podem não estar disponíveis na sua área.Entre em contato com um Distribuidor Ford para obter mais informações.*

Você pode acessar essas opções via tela sensível ao toque ou comandos de voz.

Rádio AM/FM

Os controles a seguir estão disponíveis para rádio AM/FM.

Focus (CD7) Brazil, Vehicles Built Up To: 12-06-2016, ptBRA, Edition date: 02/2015, First Printing

Item	Ação e descrição
AM	Toque em uma das guias para ouvir o rádio.Para alternar entre as predefinições de AM e FM, basta tocar na guia **AM** ou **FM**.
FM	
Predefinid.	Salve uma estação ao pressionar e manter pressionada uma das áreas de predefinição da memória.O som é emudecido rapidamente enquanto o rádio salva a estação.O som é restaurado em seguida.
Varrer	Toque neste botão para avançar para a próxima estação de rádio AM ou FM com sinal mais forte.A luz no botão acende quando o recurso é ativado.
Sint. direta	Toque neste botão para inserir manualmente o número de estação desejado.Toque em **Enter** quando tiver terminado.
Pesquisar	Consulte uma lista de todas as estações de rádio disponíveis atualmente.

Opções

Você pode fazer ajustes nas seguintes opções:

Item de menu	Ação e descrição
Configurações de som	Toque neste botão para ajustar as configurações de:
	Graves
	Médios
	Agudos
	Definir Balance e Fade
	Modo de ocupaç.
	Volume compensado pela velocidade
Texto de rádio	Permite exibir as informações transmitidas pelas estações FM.
AST	Permite que o sistema armazene automaticamente as seis estações com sinal mais forte da sua localidade atual.
Anúncio de notícias	Com a opção de anúncio de notícias ativa, o sistema interrompe a origem de áudio ativa para fornecer as notícias que chegam, se a estação sintonizada (ou a última estação sintonizada caso haja outra mídia ativa) oferecer suporte a notícias.

Focus (CD7) Brazil, Vehicles Built Up To: 12-06-2016, ptBRA, Edition date: 02/2015, First Printing

Item de menu	Ação e descrição
Regional	Com a opção Regional ativa, o sistema permanece no subprograma local, em vez de mudar para outra frequência que ofereça melhor recepção.
Frequência alternativa	Com a opção de frequência alternativa ativa, o sistema sintoniza novamente para outra frequência com melhor recepção na mesma estação.

Nota: *O veículo pode não ter todas essas configurações de som.*

Comandos de voz do rádio



Pressione o botão de voz e, quando solicitado, diga:

Comando de voz	Ação e descrição
Rádio	
Em seguida, diga um comando similar a este:	
FM	Diga uma frequência ou predefinição.
Rádio desativado	
ajuda	

CD



Para acessar, pressione o canto inferior esquerdo da tela sensível ao toque e selecione:

Item de menu
CD

Focus (CD7) Brazil, Vehicles Built Up To: 12-06-2016, ptBRA, Edition date: 02/2015, First Printing

Insira o CD e selecione:

Item de menu	Ação e descrição
Repetir	Toque neste botão para repetir a faixa que está sendo reproduzida no momento ou todas as faixas do disco ou desativar o recurso caso ele já esteja ativado.
Aleatório	Toque neste botão para reproduzir as faixas ou álbuns inteiros em ordem aleatória ou desativar o recurso caso ele já esteja ativado.
Varrer	Toque neste botão para ouvir uma pequena amostra de todas as faixas disponíveis.
Mais info.	Toque neste botão para ver as informações do disco.
Pesquisar	Toque neste botão para percorrer todas as faixas disponíveis do CD.

Para ajudar as configurações de som, selecione:

Item de menu
Opções
Configurações de som
Depois, qualquer uma das opções a seguir:
Graves
Médios
Agudos
Definir Balance e Fade
Modo de ocupaç.
Volume compensado pela velocidade

Nota: *O veículo pode não ter todas essas configurações de som.*

Comandos de voz do CD



Se estiver ouvindo um CD, pressione o botão de voz nos controles do volante de direção.Quando avisado, fale qualquer um dos comandos a seguir.

Focus (CD7) Brazil, Vehicles Built Up To: 12-06-2016, ptBRA, Edition date: 02/2015, First Printing

Se você não estiver ouvindo um CD, pressione o botão de voz e, após o sinal sonoro, diga:

Comando de voz
CD

Quando estiver ouvindo um CD, você poderá dizer vários comandos. Estes são alguns exemplos de comandos que você pode dizer.

Comando de voz
Reproduzir
Pausar
Música seguinte
Música anterior
ajuda

Slot para cartões SD e porta USB

O slot para cartão SD e a porta USB estão localizados no hub de mídia. Consulte **Hub multimídia** (página 242).

Cartão SD

Nota: *O slot para cartões SD possui uma mola. Para remover o cartão SD, pressione-o para que ele seja ejetado pelo sistema. Não tente puxar o cartão para removê-lo, pois isso poderia causar danos.*

Nota: *O sistema de navegação também utiliza o mesmo slot para cartões.*

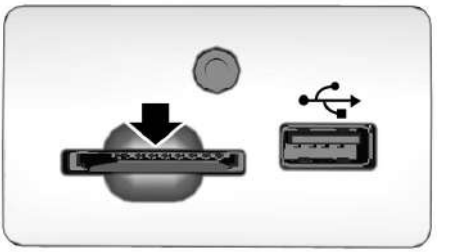

E176638

Para acessar e reproduzir músicas do seu dispositivo, pressione o canto inferior esquerdo da tela sensível ao toque.



E142620

O logotipo SD é marca comercial da SD-3C, LLC.

USB Port

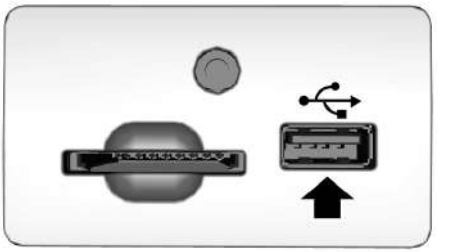

E176639

Para acessar e reproduzir músicas do seu dispositivo, pressione o canto inferior esquerdo da tela sensível ao toque.

Esse recurso permite conectar dispositivos reprodutores de mídia, pen drives ou unidades flash, além de carregar a bateria desses dispositivos, caso eles sejam compatíveis.

Reproduzindo músicas do seu dispositivo

Nota: *O sistema é capaz de indexar até 30.000 músicas.*



Insira o dispositivo e selecione:

Mensagem	Ação e descrição
USB Cartão SD	Depois que o sistema reconhecer a USB ou o cartão SD, você poderá selecionar uma destas opções:
Repetir	Este recurso repete a música ou o álbum em reprodução no momento.
Aleatório	Toque neste botão para reproduzir músicas do álbum/pasta selecionado em ordem aleatória.
Música similar	Este recurso permite que você escolha uma música semelhante à que está sendo reproduzida.
Mais info.	Toque neste botão para ver as informações do disco; por exemplo, faixa atual, nome do artista, álbum e gênero.
Opções	Toque neste botão para visualizar e ajustar várias configurações de mídia.

Som

As configurações de som permitem que você ajuste as configurações de:

Mensagem	Ação e descrição
Graves	
Médios	
Agudos	
Definir Balance e Fade	
Modo de ocupaç.	
Volume compensado pela velocidade	

Focus (CD7) Brazil, Vehicles Built Up To: 12-06-2016, ptBRA, Edition date: 02/2015, First Printing

Mensagem	Ação e descrição
Configurações do reprodutor de mídia	Permite selecionar mais configurações em Media Player. Consulte **Configurações** (página 300).
Informações do dispositivo	Exibe informações de software e firmware do dispositivo de mídia conectado.
Atualizar índice de mídia	Indexa o dispositivo quando você o conecta pela primeira vez e sempre que é feita uma alteração no conteúdo (por exemplo, ao adicionar ou remover faixas) para garantir que os comandos de voz mais recentes estejam disponíveis para todas as mídias do dispositivo.

Nota: *O veículo pode não ter todas essas configurações de som.*

Pesquisar

Este recurso permite exibir o conteúdo do dispositivo e pesquisar por categorias, como gênero, artista ou álbum.

Para exibir informações sobre a música, por exemplo, título, artista, arquivo, pasta, álbum e gênero, toque na arte do álbum na tela.

Pressione o botão de voz e, quando solicitado, diga:

Mensagem	Ação e descrição
Que toca?	Para ouvir como o sistema pronuncia a faixa e a música atuais.Isso pode ser útil ao usar comandos de voz para garantir que o sistema reproduza corretamente sua solicitação.

Comandos de voz de USB e cartões SD



O sistema de voz permite controlar a mídia com comandos de voz.Por exemplo, se você estiver ouvindo música no dispositivo USB e quiser alterar as músicas, pressione o botão de voz, e o sistema emitirá prompts de áudio.

Focus (CD7) Brazil, Vehicles Built Up To: 12-06-2016, ptBRA, Edition date: 02/2015, First Printing

Pressione o botão de voz e, quando solicitado, diga:

Comando de voz	
Cartão SD	
USB	
Depois, diga qualquer um dos seguintes comandos:	
Pesquisar	
Música seguinte	
Pausar	
Reproduzir	Diga o que você deseja ouvir, por exemplo, uma faixa, uma música, um álbum ou uma lista de reprodução.
Reproduzir artista ___	*
Reproduzir música ___	*
Reproduzir música semelhante	
Ajuda	

* ___ é uma listagem dinâmica, ou seja, ela pode conter o nome de qualquer item, como um grupo, um artista ou uma música.Por exemplo, você pode dizer "Reproduzir artista The Beatles" ou "Reproduzir música Penny Lane".

Informações sobre reprodutores de mídia, formatos e metadados compatíveis

O SYNC é capaz de hospedar praticamente qualquer reprodutor de mídia digital, incluindo iPod, Zune™, reproduções de reprodutores de dispositivos e a maioria das unidades USB.Os formatos de áudio aceitos incluem MP3, WMA, WAV e AAC.

Ele também é capaz de organizar suas mídias indexadas do dispositivo de reprodução por meio de marcas de metadados.As marcas de metadados, as quais são identificadores de software descritivos incorporados aos arquivos de mídia, fornecem informações sobre o arquivo.

Se os arquivos de mídia indexados não contiverem informações incorporadas nessas tags de metadados, o SYNC poderá classificar essas tags de metadados vazias como desconhecidas.

Bluetooth áudio

O sistema permite transmitir áudio pelos alto-falantes do veículo a partir do celular habilitado para Bluetooth conectado.

Focus (CD7) Brazil, Vehicles Built Up To: 12-06-2016, ptBRA, Edition date: 02/2015, First Printing

Para acessar, pressione o canto inferior esquerdo da tela sensível ao toque e selecione:

Mensagem
BT Estéreo

Comandos de voz do áudio Bluetooth

O sistema de voz permite controlar a mídia com comandos de voz simples.Por exemplo, para alterar as músicas, pressione o botão de voz e siga os prompts do sistema.

Entrada auxiliar

CUIDADOS

Uma distração ao dirigir pode resultar em perda de controle do veículo, acidentes e ferimentos.Recomendamos veementemente que você tome muito cuidado ao usar qualquer dispositivo que possa tirar sua atenção da estrada.Sua principal responsabilidade é a operação segura de seu veículo.Não recomendamos o uso de qualquer dispositivo portátil ao dirigir e incentivamos o uso de sistemas operados por voz quando possível.Procure informar-se sobre as leis locais aplicáveis relacionadas ao uso de dispositivos eletrônicos ao conduzir.

Por razões de segurança, não conecte ou ajuste as configurações em seu reprodutor de música portátil enquanto o veículo estiver em movimento.

Guarde o reprodutor de música portátil em um local seguro, como o console central ou o porta-luvas, quando o veículo estiver em movimento.Objetos rígidos podem se tornar projéteis em uma colisão ou parada súbita, o que pode aumentar o risco de ferimentos graves.O cabo de extensão de áudio deve ser bastante longo para permitir que o reprodutor de música portátil seja armazenado com segurança enquanto o veículo estiver em movimento.

CUIDADOS

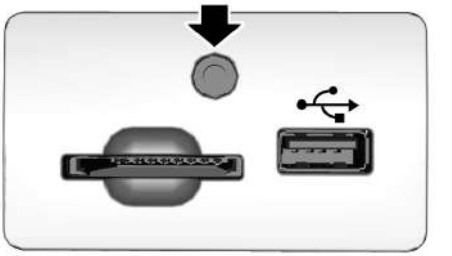
E176636

O conector de entrada auxiliar permite reproduzir música do reprodutor de música portátil pelos alto-falantes do veículo.O conector está localizado no console central.

Pressione o canto inferior esquerdo da tela sensível ao toque e selecione a guia **Line In**.

Para usar o recurso de entrada auxiliar, certifique-se de que seu reprodutor de música portátil seja projetado para uso com fones de ouvido e esteja com a bateria carregada.Você também precisa de um cabo de extensão de áudio com conectores estéreo do tipo macho de 3,5 mm (1/8") em ambas as extremidades.

1. Desligue o motor, o rádio e o reprodutor de música portátil.Defina o freio de estacionamento e coloque a transmissão na posição **P**.

Focus (CD7) Brazil, Vehicles Built Up To: 12-06-2016, ptBRA, Edition date: 02/2015, First Printing

2. Conecte uma extremidade do cabo de extensão de áudio à saída para fones de ouvido do reprodutor e a outra extremidade ao adaptador em um dos conectores no interior do console central.
3. Pressione o canto inferior esquerdo da tela sensível ao toque.Selecione uma estação FM sintonizada ou um CD (se já houver um CD carregado no sistema).
4. Ajuste o volume como desejado.
5. Ligue o reprodutor de música portátil e ajuste o volume para ½ do nível máximo.
6. Pressione o canto inferior esquerdo da tela sensível ao toque.Em seguida, selecione:

Item de menu	
Entrada auxiliar	Você ouvirá o áudio do reprodutor de música portátil ainda que o volume possa ser baixo.)

Item de menu	
	Ajuste o som no reprodutor de música portátil até ele atingir o nível da estação FM alternando entre os controles.

Solução de problemas

- Não ligue o conector de entrada de áudio a uma saída de linha.O conector funciona corretamente somente com dispositivos que possuem saída para fones de ouvido com controle de volume.
- Não ajuste o volume do reprodutor de música portátil em um nível superior ao necessário para corresponder ao volume do CD ou rádio FM.Fazer isso causará distorções e reduzirá a qualidade do som.
- Se a música soar distorcido em níveis de volume baixos, diminua o volume do reprodutor de música portátil.Se o problema persistir, substitua ou recarregue as baterias do reprodutor de mídia portátil.
- Controle o reprodutor de mídia portátil da mesma forma que faria com o uso de fones de ouvido, já que o conector de entrada auxiliar não oferece controle (como Reproduzir ou Pausar) sobre o reprodutor de mídia portátil conectado.

Focus (CD7) Brazil, Vehicles Built Up To: 12-06-2016, ptBRA, Edition date: 02/2015, First Printing

TELEFONE



Item	Item de menu
A	Telefone
B	Disc. ráp.
C	Contatos
D	Hist. cham.
E	Mensagens
F	Config.

Fazer chamadas sem as mãos é um dos principais recursos do SYNC.Depois que você sincronizar o celular, poderá acessar várias opções via tela sensível ao toque ou comandos de voz.Embora o sistema ofereça suporte a vários recursos, muitos dependem da funcionalidade do seu celular.

No mínimo, a maioria dos celulares com tecnologia sem fio Bluetooth é compatível com as seguintes funções:

- Atender uma chamada recebida.
- Terminar uma chamada.
- Discar um número.
- Notificar chamada em espera.
- Notificar chamadas.

Focus (CD7) Brazil, Vehicles Built Up To: 12-06-2016, ptBRA, Edition date: 02/2015, First Printing

Outras características, como por exemplo, mensagens de texto usando o Bluetooth e o download automático da agenda telefônica, são recursos dependentes do telefone.Para verificar a compatibilidade do celular, consulte o manual do usuário do celular ou acesse o site local da Ford.

Sincronizando o celular pela primeira vez

CUIDADO

Uma distração ao dirigir pode resultar em perda de controle do veículo, acidentes e ferimentos.Recomendamos veementemente que você tome muito cuidado ao usar qualquer dispositivo que possa tirar sua atenção da estrada.Sua principal responsabilidade é a operação segura de seu veículo.Não recomendamos o uso de qualquer dispositivo portátil ao dirigir e incentivamos o uso de sistemas operados por voz quando possível.Procure informar-se sobre as leis locais aplicáveis relacionadas ao uso de dispositivos eletrônicos ao conduzir.

A primeira coisa que você precisa fazer para usar os recursos de telefone celular do SYNC é sincronizar seu celular habilitado para Bluetooth com o SYNC.Isso permitirá que você use o celular sem as mãos.

Toque no canto superior esquerdo da tela sensível ao toque:

Item de menu	Ação e descrição
Adicionar telefone	
Encontrar SYNC	Siga as instruções na tela. Verifique se o Bluetooth está definido como **Ligado** e se o celular está no modo correto.Consulte o manual do celular se necessário. Selecione **SYNC**; um PIN de seis dígitos aparecerá no dispositivo. Se você for solicitado a inserir um PIN no dispositivo, é porque ele não é compatível com Secure Simple Pairing.Para sincronizar, insira o PIN exibido na tela sensível ao toque.Vá para a próxima etapa. Quando solicitado na tela do celular, confirme que o PIN fornecido pelo SYNC corresponde ao PIN exibido no celular. A tela indica quando a sincronização foi bem-sucedida.

Focus (CD7) Brazil, Vehicles Built Up To: 12-06-2016, ptBRA, Edition date: 02/2015, First Printing

Item de menu	Ação e descrição
	O SYNC poderá solicitar a você mais opções de celular.Para obter mais informações sobre os recursos do seu celular, consulte o manual do celular e acesse o site.

Sincronizando celulares subsequentes

Verifique se o Bluetooth está definido como **Ligado** e se o celular está no modo correto.Consulte o manual do seu dispositivo, se necessário.

Para sincronizar um celular subsequente, selecione:

Item de menu	Ação e descrição
Telefone	
Config.	
Dispositivos Bluetooth	
Adic. disp.	
Procure o SYNC	Siga as instruções na tela. Verifique se o Bluetooth está definido como **Ligado** e se o celular está no modo correto.Consulte o manual do celular se necessário. Selecione **SYNC**; um PIN de seis dígitos aparecerá no dispositivo. Se você for solicitado a inserir um PIN no dispositivo, é porque ele não é compatível com Secure Simple Pairing.Para sincronizar, insira o PIN exibido na tela sensível ao toque.Vá para a próxima etapa. Quando solicitado na tela do celular, confirme que o PIN fornecido pelo SYNC corresponde ao PIN exibido no celular. A tela indica quando a sincronização foi bem-sucedida. O SYNC poderá solicitar a você mais opções de celular.Para obter mais informações sobre os recursos do seu celular, consulte o manual do celular e acesse o site.

Focus (CD7) Brazil, Vehicles Built Up To: 12-06-2016, ptBRA, Edition date: 02/2015, First Printing

Fazendo chamadas



Pressione o botão de voz e diga um comando similar ao seguinte:

Comando de voz
Ligar
Discar

Você pode dizer o nome de uma pessoa da sua agenda telefônica ou dizer um número a ser discado.Por exemplo, "Ligar Jenny" ou "Discar 867-5309".



Para encerrar a chamada ou sair do modo de telefone, pressione e segure o botão de telefone.

Recebendo chamadas

Quando uma chamada é recebida, um tom audível é emitido.Se disponíveis, as informações sobre a chamada são exibidas na tela.



Para aceitar a chamada, selecione:

Item de menu
Aceitar

Nota: *Você também pode aceitar a chamada pressionando o botão de celular no volante.*



Para rejeitar a chamada, selecione:

Item de menu
Recusar

Nota: *Você também pode rejeitar a chamada pressionando o botão de celular no volante.*

Para ignorar a chamada, é só não fazer nada.O SYNC registrará essa chamada como uma chamada perdida.

Opções do Menu do Telefone

Pressione o canto superior esquerdo na tela sensível ao toque para selecionar entre as seguintes opções:

Item de menu	Ação e descrição
Telefone	Toque neste botão para acessar o teclado numérico na tela, inserir um número e fazer uma chamada.Durante uma chamada, você também pode escolher uma destas opções:
	Mudo
	Cham.esp.
	Privado
	Juntar cham
	Deslig.
Disc. ráp.	Selecione para ligar para os contatos armazenados.

Focus (CD7) Brazil, Vehicles Built Up To: 12-06-2016, ptBRA, Edition date: 02/2015, First Printing

Item de menu	Ação e descrição
Contatos	Toque neste botão para acessar e ligar para qualquer contato da sua agenda telefônica previamente baixada.O sistema coloca as entradas em categorias alfabéticas resumidas na parte superior da tela.
	Para ativar as configurações de imagem do contato, se o dispositivo oferecer suporte a esse recurso, selecione:
	Telefone
	Config.
	Gerenciar lista de contatos
	Mostrar fotos dos contatos
	Alguns smartphones podem ser compatíveis com a transferência de endereços associados às informações de contato da agenda telefônica.Se seu celular oferecer suporte a esse recurso, você poderá selecionar e usar esses endereços como destinos e salvá-los como favoritos.
Hist. cham.	**Observação:** Este é um recurso que depende do celular.Se celular não for compatível com o download do histórico de chamadas via Bluetooth, o SYNC manterá um registro das chamadas feitas no próprio sistema.
	Após conectar o celular habilitado para Bluetooth ao SYNC, você poderá acessar qualquer chamada previamente discada, recebida ou perdida.Você também pode optar por salvá-las para:
	Disc. ráp. / Salvar como disc. rápida
Mensagens	Enviar mensagens de texto usando a tela sensível ao toque.Consulte **Mensagens de texto** posteriormente nesta seção.
Config.	Toque neste botão para acessar várias configurações de celular; por exemplo, ativando e desativando o Bluetooth, gerenciando sua agenda telefônica e muito mais.Consulte **Configurações do celular** posteriormente nesta seção.

Mensagens de texto

Nota: *O download e o envio de mensagens de texto via Bluetooth são recursos que dependem do celular.*

Nota: *Alguns recursos no envio de mensagens de texto dependem da velocidade e não estão disponíveis quando o veículo está sendo conduzido em velocidades superiores a 8 km/h.*

Nota: *O SYNC não baixa mensagens de texto lidas no celular.*

Você pode enviar e receber mensagens via Bluetooth, lê-las em voz alta e traduzir acrônimos de mensagens de texto, como LOL.

Focus (CD7) Brazil, Vehicles Built Up To: 12-06-2016, ptBRA, Edition date: 02/2015, First Printing

Toque no canto superior esquerdo da tela e selecione:

Item de menu
Telefone
Mensagens
Depois, selecione qualquer uma das opções a seguir:
Listen (ícone de alto-falante)
Discar
Enviar msg.

Item de menu
Ver
Apagar
Apagar tudo

Compondo uma mensagem de texto

Nota: *Este é um recurso que depende da velocidade.Ele não estará disponível quando o veículo estive sendo conduzido em velocidades superiores a 8 km/h.*

Nota: *O download e o envio de mensagens de texto via Bluetooth são recursos que dependem do celular.*

Para redigir e enviar uma mensagem de texto, selecione:

Item de menu	Ação e descrição
Telefone	
Mensagens	
Enviar msg.	Insira um número de telefone ou escolha uma entrada na agenda telefônica.
OK	Selecione este botão para confirmar as informações de contato.
Editar (opcional)	Depois que você seleciona uma mensagem predefinida, permite que você a personalize ou crie sua própria mensagem.
Enviar	Envia a mensagem como está.

Em seguida, você poderá visualizar a mensagem, verificar o destinatário, atualizar a lista de mensagens e enviá-la a um dispositivo conectado; por exemplo, uma unidade USB.

Opções de mensagens de texto

Mensagens
Ligo de volta em poucos minutos.
Acabei de sair, chego em breve.
Você pode me ligar?
Estou a caminho.
Estou uns poucos minutos atrasado(a).

Focus (CD7) Brazil, Vehicles Built Up To: 12-06-2016, ptBRA, Edition date: 02/2015, First Printing

Mensagens
Estou adiantado(a), vou chegar mais cedo.
Estou aqui fora.
Ligo para você quando chegar.
OK
Sim

Mensagens
Não
Obrigado(a)
Preso(a) no trânsito.
Ligue mais tarde.
Rs

Recebendo uma mensagem de texto

Quando uma mensagem nova é recebida, um sinal sonoro é emitido e a tela exibe um caixa pop-up com o nome e o ID do chamador, se o seu celular oferecer suporte a esse recurso.Você pode selecionar:

Item de menu	Ação e descrição
Ver	Para exibir a mensagem de texto.
Ouvir	Para que o SYNC leia a mensagem para você.
Discar	Para ligar para o contato.
Ignorar	Para sair da tela.

Configurações do telefone

Para entrar no menu de configurações do celular, selecione:

Item de menu	Ação e descrição
Telefone	
Config.	
Depois, selecione qualquer uma das opções a seguir:	
Dispositivos Bluetooth	Conectar, desconectar, adicionar ou excluir um dispositivo, bem como salvá-lo como um favorito.
Bluetooth	Para desativar ou ativar o Bluetooth.
Não perturbe	Se você quiser que todas as chamadas sejam direcionadas diretamente para a caixa postal e não toquem dentro o veículo.Quando este recurso estiver ativado, as notificações de mensagens de texto também não tocarão no interior da cabine.

Focus (CD7) Brazil, Vehicles Built Up To: 12-06-2016, ptBRA, Edition date: 02/2015, First Printing

Item de menu	Ação e descrição
Assistência de emergência	Ative ou desative o recurso de Assistência de Emergência.
Toque do telefone	Selecione o toque que deseja ouvir ao receber uma chamada.Escolha entre os toques disponíveis no sistema, o toque do celular atualmente sincronizado, um bipe, texto falado ou uma notificação silenciosa.
Notific. de mensagem de texto	Selecione uma notificação de mensagem de texto, se compatível com seu celular.Escolha entre os tons de alerta do sistema possíveis, texto falado ou silencioso.
Conexão de dados da Internet	Se o celular estiver compatível, use esta tela para ajustar sua conexão de dados com a Internet.Selecione para criar seu perfil de conexão com a rede pessoal ou desativar a conexão.Você também pode optar por ajustar suas configurações ou fazer com que o sistema conecte-se sempre, não se conecte nunca em roaming ou pergunte antes de conectar.Pressione **?** para obter mais informações.
Gerenciar lista de contatos	Para acessar recursos como download automático da agenda telefônica, baixar novamente a agenda telefônica, adicionar contatos do celular e excluir ou carregar a agenda telefônica.
Aviso de roaming	Para que o sistema avise quando o celular estiver no modo de roaming.

Focus (CD7) Brazil, Vehicles Built Up To: 12-06-2016, ptBRA, Edition date: 02/2015, First Printing

Comandos de voz do telefone



Pressione o botão de voz e, quando solicitado, diga qualquer um dos comandos a seguir ou um comando similar:

Comando de voz
Ligar para caixa postal
Ouvir mensagem
Responder à mensagem
Emparelhar um telefone
ajuda

INFORMAÇÃO

Item de menu
Notific.
Calendário
Aplicat.
Onde estou?

Se o veículo estiver equipado com um sistema de navegação, pressione o botão **Informação** para acessar esses recursos.Se seu veículo não estiver equipado com o sistema de navegação, pressione o canto da tela sensível ao toque que possui a aba verde.

Calendário

Pressione **Calendar**.Você poderá visualizar o calendário atual por dia, semana ou mês.

Assist. emergência (Se equipado)

CUIDADOS

Para que este recurso funcione, seu celular deve ser habilitado para Bluetooth e ser compatível com o sistema.

CUIDADOS

Sempre coloque o celular em um lugar seguro dentro do veículo.A não observância dessa instrução pode causar ferimentos graves em alguém ou danificar o celular, o que pode impedir o funcionamento correto da assistência de emergência.

A menos que a configuração da assistência de emergência seja ativada antes de uma colisão, o sistema não tentará fazer uma chamada de emergência, o que poderá atrasar o tempo de resposta, aumentando potencialmente o risco de ferimentos graves ou morte.Não espere que a assistência de emergência faça uma chamada de emergência se você puder fazê-la.Disque para os serviços de

Focus (CD7) Brazil, Vehicles Built Up To: 12-06-2016, ptBRA, Edition date: 02/2015, First Printing

CUIDADOS

emergência imediatamente para evitar que a resposta chegue com atraso.Se você não ouvir a assistência de emergência em cinco segundos após a colisão, provavelmente o sistema ou o celular foi danificado ou não está funcionando.

Nota: *Antes de ativar o recurso, leia o aviso importante e o aviso de privacidade da assistência de emergência nesta seção para obter informações importantes.*

Nota: *Quando você ativar ou desativar a assistência de emergência, a configuração será aplicada a todos os celulares sincronizados.Se você desativar a assistência de emergência e um celular sincronizado anteriormente se conectar quando você ligar a ignição, uma mensagem de voz será reproduzida, uma mensagem ou um ícone será exibido ou ambos.*

Nota: *Cada celular funciona de forma diferente.Embora a assistência de emergência funcione com a maioria dos celulares, alguns poderão ter dificuldades para utilizar esse recurso.*

Se uma colisão acionar um airbag ou desligar a bomba de combustível, o sistema poderá entrar em contato com os serviços de emergência através de um celular sincronizado e conectado.Para obter mais informações sobre o sistema e a assistência de emergência, acesse o site local da Ford.

Nota: *Em caso de emergência, a assistência de emergência, atuando como um auxílio de comunicação, pode ajudar você a entrar em contato com departamentos de resgate específicos de segurança pública.A assistência de emergência não implementa as operações de resgate.O departamento local de segurança pública aciona operações de resgate específicas de acordo com a situação real.*

Consulte **Sistema de segurança suplementar** (página 30). Informações importantes sobre a utilização do airbag podem ser encontradas neste capítulo.

Consulte **Emergências na estrada** (página 159). Informações importantes sobre o desligamento da bomba de combustível podem ser encontradas neste capítulo.

Ativando a assistência de emergência



Para acessar esses recursos, selecione:

Item de menu
Config.
Ajuda
Assistência de emergência
Ativado



Opções de exibição

Se você ativar este recurso, uma mensagem de confirmação aparecerá na tela quando o celular se conectar e o veículo der a partida.

Se você desativar este recurso, a caixa de diálogo permitirá que você defina um lembrete.

Off with reminder fornecerá um lembrete de voz e de tela quando o celular se conectar e o veículo der a partida.

Off without reminder fornecerá somente um lembrete de tela, sem lembrete de voz, quando o celular se conectar.

Focus (CD7) Brazil, Vehicles Built Up To: 12-06-2016, ptBRA, Edition date: 02/2015, First Printing

Para certificar-se de que a assistência de emergência está funcionando corretamente:

- O sistema deve estar ligado e funcionando corretamente no momento da colisão e durante toda a ativação e uso do recurso.
- Você deve ativar o recurso antes de uma colisão.
- Um celular deve estar conectado ao sistema por Bluetooth.
- Você deve estar em uma área de cobertura de rede de qualquer operadora.
- Um celular conectado deve estar habilitado a fazer uma chamada e mantê-la no momento da colisão.
- Um celular conectado deve ter cobertura de rede, carga de bateria e intensidade de sinal adequados.
- O veículo e o sistema SYNC devem estar com a bateria carregada.

No evento de uma colisão

Nota: *Nem todas as colisões acionarão o airbag ou desligarão a bomba de combustível (o que pode ativar a assistência de emergência).No entanto, se a assistência de emergência for acionada, o sistema tentará entrar em contato com os serviços de emergência.Se um celular conectado for danificado ou perder a conexão com o sistema, este procurará qualquer celular sincronizado anteriormente que esteja disponível e tentará se conectar a ele.O sistema tenta ligar para os serviços de emergência.*

Antes de fazer uma chamada:

- Se você não cancelar a chamada e o SYNC conseguir fazer a ligação, uma mensagem introdutória será reproduzida para o operador de emergência.Após essa mensagem, haverá uma comunicação sem o uso das mãos entre os ocupantes do veículo e o operador.
- O sistema oferece um curto intervalo de tempo (aproximadamente 10 segundos) para o cancelamento da chamada.Se você não cancelá-la, o sistema tentará ligar para os serviços de emergência.
- O sistema reproduz uma mensagem informando quando tentará fazer uma chamada de emergência.Você pode cancelar a chamada selecionando o botão relevante ou pressionando o botão de encerramento de chamada no volante.

Durante uma chamada:

- A localização do veículo é enviada ao operador de emergência como coordenadas GPS (latitude e longitude).
- O idioma que o sistema usa para interagir com os ocupantes do veículo pode ser diferente do idioma usado para fornecer informações ao operador de emergência.
- Após a mensagem introdutória, a linha de voz é aberta para que você possa falar com o operador de emergência com as mãos livres.
- Quando a linha for conectada, você deverá estar preparado para fornecer imediatamente seu nome, número de telefone e localização.

Focus (CD7) Brazil, Vehicles Built Up To: 12-06-2016, ptBRA, Edition date: 02/2015, First Printing

Nota: *Embora o sistema forneça informações ao operador de emergência, o sistema reproduzirá uma mensagem informando a você que está enviando informações importantes.Em seguida, ele informa a você quando a linha estará aberta para começar a comunicação sem o uso das mãos.*

Nota: *Durante uma chamada da assistência de emergência, uma tela de prioridade de emergência é exibida, contendo as coordenadas GPS do veículo quando disponíveis.*

Nota: *É possível que as informações de localização GPS não estejam disponíveis no momento da colisão; nesse caso, a assistência de emergência ainda tentará fazer uma chamada de emergência.*

Nota: *É possível que os serviços de emergência não recebam as coordenadas GPS; nesse caso, será feita uma comunicação com um operador de emergência sem o uso das mãos.*

Nota: *O operador de emergência também pode receber informações da rede do celular,como um número de celular independente da assistência de emergência do SYNC (caso ele esteja disponível no site do operador de emergência).*

A assistência de emergência possivelmente não funcionará se:

- O celular ou o hardware da assistência de emergência for danificado na colisão.
- A bateria do veículo ou o sistema SYNC não estiver carregado.
- Uma colisão ejetar o celular do veículo.
- O celular não estiver em nenhuma rede de operadora de celular ou não tiver sinal de rede suficiente.
- Você estiver em uma região fora da cobertura do serviço de emergência, a chamada de emergência talvez seja concluída, mas devido à falta de cobertura do serviço de emergência nessa área, o serviço de emergência não poderá atender.

Aviso de privacidade da assistência de emergência

Quando você ativar a assistência de emergência, ela poderá comunicar aos serviços de emergência que o veículo sofreu uma colisão envolvendo o acionamento de um airbag ou o desligamento da bomba de combustível.Este recurso é capaz de comunicar sua localização ao operador de emergência ou outros detalhes sobre o veículo ou a colisão para fornecer os serviços de emergência mais apropriados.

Se você não quiser fornecer essas informações, não ative o recurso.

Focus (CD7) Brazil, Vehicles Built Up To: 12-06-2016, ptBRA, Edition date: 02/2015, First Printing

Onde estou

Para obter a localização e as informações do veículo, selecione:

Item de menu	Ação e descrição
Informação	
Ajuda	
Em seguida, selecione:	
Onde estou	Mostra a posição atual do seu veículo, se ele estiver equipado com o sistema de navegação.Se o veículo não estiver equipado com o sistema de navegação, este botão não será exibido.

CLIMATIZAÇÃO

Pressione o canto inferior direito da tela sensível ao toque para acessar os recursos de controle de climatização.Dependendo da linha do veículo e do pacote de opcionais, a tela do controle de climatização poderá ser diferente da mostrada aqui.

Nota: *É possível alternar entre as unidades de temperatura Fahrenheit e Celsius. Consulte* ***Configurações*** *(página 300).*

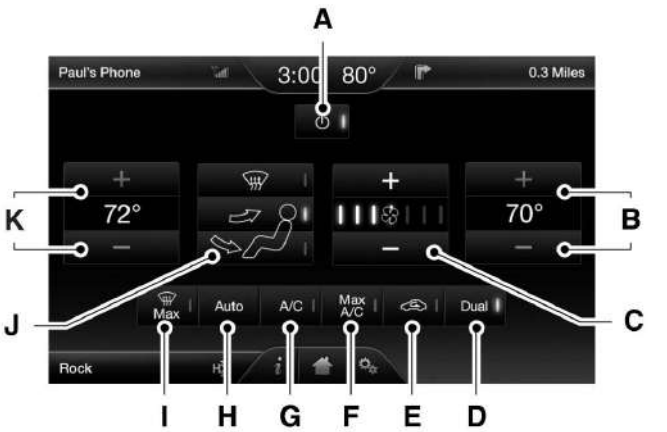

A **Ligar:** toque para ligar ou desligar o sistema.Quando o sistema está desligado, o ar externo não pode entrar no veículo.

B **Configurações do passageiro:** Toque em + ou – para ajustar a temperatura.

C **Velocidade da ventoinha:** Toque em + ou - para ajustar a velocidade da ventoinha.

D **DUAL:** Toque para ativar o controle de temperatura do passageiro.

E **Ar recirculado:** Toque para ativar ou desativar o ar recirculado, o que possivelmente reduzirá o tempo necessário para resfriar o interior do veículo e impedirá a entrada de odores.O ar recirculado também é acionado automaticamente quando MAX A/C ou MAX é selecionado e pode ser acionado manualmente em qualquer modo de fluxo de ar, exceto no modo de desembaçamento.Ele também pode ser desativado em todos os modos de fluxo de ar, exceto em MAX A/C e MAX, para reduzir o potencial de embaçamento.

F **MAX A/C:** toque para resfriar seu veículo com ar recirculado.Toque novamente para a operação normal do A/C.A opção MAX A/C distribui o ar pelas saídas do painel de instrumentos e pode ajudar a reduzir a entrada de odores indesejáveis no veículo.O modo MAX A/C é mais econômico e eficiente do que modo de A/C normal.

G **A/C:** Toque para ligar ou desligar o ar condicionado.Use o A/C com o recirculador de ar para melhorar o desempenho e a eficiência da refrigeração.O A/C é acionado automaticamente em MAX A/C, no desembaçamento e nas área dos pés/desembaçamento.

H **AUTO:** Toque para acionar a operação automática e defina a temperatura usando o controle de temperatura.O sistema controla automaticamente a velocidade da ventoinha, a distribuição do fluxo de ar, a ativação ou desativação do A/C e o uso do ar fresco ou recirculado.

I **Desembaçamento MAX:** Distribui o ar externo pelas aberturas de ventilação do para-brisa e liga automaticamente o ar condicionado.O ventilador é ajustado para a velocidade mais alta e a temperatura para AL.Quando a distribuição de ar está ajustada nesta posição, você não pode selecionar o ar recirculado ou ajustar manualmente o controle de velocidade e de temperatura da ventoinha.

J **Controles manuais de distribuição do fluxo de ar:** O fluxo de ar pode ser direcionado nos seguintes locais:

Área dos pés e desembaçamento: Distribui o ar pelas aberturas de ventilação do desembaçador do para-brisa, pelas aberturas de ventilação do desnebulizador, pelas aberturas de ventilação do assoalho do banco traseiro, e fornece o ar externo para reduzir o embaçamento dos vidros.

Painel: distribui o ar pelas saídas do painel de instrumentos.

Painel e assoalho: distribui o ar pelas saídas do painel de instrumentos, saídas do desnebulizador, saídas do assoalho e saídas do assoalho do banco traseiro.

Focus (CD7) Brazil, Vehicles Built Up To: 12-06-2016, ptBRA, Edition date: 02/2015, First Printing

Assoalho: distribui o ar pelas saídas do desnebulizador, saídas do assoalho e saídas do assoalho do banco traseiro.

Desembaçamento: Toque para remover o embaçamento e o gelo fino do para-brisa.Toque novamente para retornar à seleção de fluxo de ar anterior.Quando ativado, o desembaçamento fornece ar externo para reduzir o embaçamento dos vidros e distribui o ar pelas aberturas de ventilação do desembaçador do para-brisa e pelas aberturas de ventilação do desnebulizador.

K **Configurações do motorista:** Toque em + ou – para ajustar a temperatura.

Comandos de voz do controle de climatização



Pressione o botão de voz nos controles do volante de direção.Quando solicitado, fale qualquer um dos comandos a seguir ou um comando similar:

Comandos de voz	
Controle climático ativado	
Controle climático desativado	
Ajustar temperatura	Ajuste a temperatura entre 59 e 86º F (15,0 e 30,0º C).

NAVEGAÇÃO

Nota: *O cartão SD da navegação deverá estar no slot para cartões SD para que o sistema de navegação funcione.Se precisar de um cartão SD substituto, entre em contato com o Distribuidor Ford.*

Nota: *O slot para cartões SD possui uma mola.Para remover o cartão SD, basta pressionar o cartão e soltá-lo.Não tente puxar o cartão para removê-lo, pois isso pode causar danos.*

O sistema de navegação é composto por dois recursos principais: modo de destino e modo de mapa.

Focus (CD7) Brazil, Vehicles Built Up To: 12-06-2016, ptBRA, Edition date: 02/2015, First Printing

Modo de destino

Para definir um destino, pressione o canto verde da tela sensível ao toque e, em seguida, pressione:

Item de menu
Dest.
Escolha uma das seguintes opções:
Minha casa
Favoritos
Destinos anteriores
Ponto de interesse
Emergência
Endereço
Cruzamento
Centro da cidade
Mapa
Editar rota
Cancelar rota

Para definir o destino, insira as informações necessárias nos campos de texto realçados (em qualquer ordem).

Para obter uma entrada de destino de endereço, pressione:

Item de menu	Ação e descrição
Ir	Pressionar este botão fará com que o endereço apareça no mapa.

Para escolher um destino anterior, pressione:

Item de menu	Ação e descrição
Destinos anteriores	Os últimos 20 destinos que você selecionou aparecem.

Focus (CD7) Brazil, Vehicles Built Up To: 12-06-2016, ptBRA, Edition date: 02/2015, First Printing

Depois que você escolher o destino, pressione:

Item de menu	Ação e descrição
Definir como destino	Para tornar este o seu destino.Você também pode optar por defini-lo como um ponto intermediário (e fazer com que o sistema defina uma rota por esse ponto no caminho para o destino atual) ou salvá-lo como um favorito.Você também pode escolher a rota entre três rotas diferentes.

Para começar a navegação, pressione:

Item de menu	Ação e descrição
Iniciar rota	Você pode cancelar a rota ou fazer com que o sistema a demonstre. Durante a orientação da rota, você poderá pressionar o ícone de balão de voz exibido no canto superior direito da navegação (barra verde) se quiser que o sistema repita as informações de orientação de rota.Quando o sistema repetir a última instrução de orientação, ele atualizará a distância para a próxima instrução de orientação, a partir do momento em que detectar que o veículo está em movimento.

Para definir as preferências de rota, selecione:

Item de menu	Ação e descrição
Menu	
Configurações do navegador	
Pref. de rota	Nas preferências de rota, você pode definir preferências como evitar autoestradas, rodovias com pedágio, balsas, trens de transporte de automóveis ou túneis.

Nota: *Se seu veículo estiver em uma via reconhecida e você não pressionar o botão* ***Iniciar rota****, o sistema optará pela opção Rota mais rápida e começará a orientação.*

Categorias de pontos de interesse (POI)

Você pode selecionar entre várias categorias de POI exibidas na tela.

Para expandir essas listas, pressione o sinal de "+" na frente de cada uma.

O sistema também permite a classificação em ordem alfabética ou por distância.

Configurando suas preferências de navegação



Selecione as configurações que o sistema levará em conta ao planejar sua rota.

Focus (CD7) Brazil, Vehicles Built Up To: 12-06-2016, ptBRA, Edition date: 02/2015, First Printing

Para acessar as opções de configuração, pressione:

Item de menu
Config.
Navegador
Depois, selecione qualquer uma das opções a seguir:

Preferências de mapa

Item de menu	Mensagens, ações e descrições de segundo nível	
Preferências de mapa		
Depois, selecione qualquer uma das opções a seguir:		
Trilha do navegador	Exibe a rota percorrida anteriormente pelo veículo com pontos brancos.Você pode ativar ou desativar este recurso:	
	Ativado	Desativ.
Formato da lista de manobras	Configure o sistema para exibir sua lista de conversões:	
	Cima p/ baixo	Baixo p/ cima
Notif. de PDI de estacionamento	Quando a notificação de estacionamento em ponto de interesse estiver ativada, os ícones serão exibidos no mapa à medida que você se aproximar do destino.Esse recurso pode não ser muito útil em áreas densas e talvez torne o mapa confuso quando outros pontos de interesse forem exibidos.Defina a notificação automática de estacionamento em ponto de interesse.Você pode ativar ou desativar este recurso:	
	Ativado	Desativ.

Preferências de rota

Item de menu	Mensagens, ações e descrições de segundo nível
Preferências de rota	
Depois, selecione qualquer uma das opções a seguir:	
Rota preferida	Configure o sistema para exibir o tipo de rota de sua preferência.

Focus (CD7) Brazil, Vehicles Built Up To: 12-06-2016, ptBRA, Edition date: 02/2015, First Printing

Item de menu	Mensagens, ações e descrições de segundo nível		
	Mais curta	Mais rápida	Rota eco
Sempre usar rota preferida	Quando ativado, o sistema usa o tipo de rota selecionado para calcular somente uma rota até o destino desejado.		
Penalidade Hora Eco	Selecione um nível de custo para a rota ecológica calculada.Quanto mais alta for a configuração, maior será a alocação de tempo para a rota.		
Evitar	Quando esta opção estiver ativada, você poderá instruir o sistema a evitar autoestradas, rodovias com pedágio, balsas, trens de transporte de automóveis e túneis quando estiver planejando sua rota.		

Preferências do navegador

Item de menu	Mensagens, ações e descrições de segundo nível	
Preferências do navegador		
Depois, selecione qualquer uma das opções a seguir:		
Indicação de comando de voz	Selecione o tipo de comandos de voz que o sistema usará.	
Preencher auto. estado/província	Instrua o sistema a preencher isso automaticamente com base nas informações já inseridas no sistema.Você pode ativar ou desativar este recurso:	
	Ativado	Desativ.

Área a ser evitada

Item de menu	Mensagens, ações e descrições de segundo nível
Áreas a evitar	Escolha as áreas que deseja que o sistema evite ao calcular uma rota.
Depois, selecione qualquer uma das opções a seguir:	
Adicion.	Após a seleção, o sistema tenta evitar a(s) área(s) para todas as rotas, se possível.Para programar uma entrada, pressione:
Apagar	Selecione uma listagem na tela e pressione este botão para excluir a seção selecionada.

Focus (CD7) Brazil, Vehicles Built Up To: 12-06-2016, ptBRA, Edition date: 02/2015, First Printing

Modo de mapa

Pressione a barra verde na área superior direita da tela sensível ao toque para entrar no modo de mapa.O modo de mapa mostra uma exibição avançada formada por mapas 2D das cidades, bem como pontos de referência 3D (quando disponíveis).

Os mapas de cidades 2D mostram os contornos detalhados de prédios, terreno visível e elementos do terreno, além da infraestrutura ferroviária detalhada das cidades mais essenciais do mundo.Esses mapas também contêm recursos como quarteirões, plantas de prédios e ferrovias.

Os pontos de referência 3D são mostrados como objetos bem definidos e visíveis que são fáceis de reconhecer e possuem um determinado valor turístico.Os pontos de referência 3D são mostrados somente no modo de mapa 3D.A cobertura varia e melhora com as liberações de mapa atualizadas.


E174016

Altere a aparência da tela do mapa ao pressionar repetidamente o botão de seta no canto superior esquerdo da tela.Três modos de mapa diferentes são alternados:



Destino acima (mapa 2D) sempre mostra a direção do deslocamento para frente orientada para cima na tela.Esta exibição está disponível para escalas de mapa de até 5 km/h.



Norte acima (mapa 2D) sempre mostra a direção norte orientada para cima na tela.



Modo de mapa 3D fornece uma perspectiva elevada do mapa.Este ângulo de exibição pode ser ajustado e o mapa pode ser girado 180 graus.Para isso, toque no mapa duas vezes e deslize o dedo ao longo da barra sombreada com setas na parte inferior do mapa.

Você também pode selecionar as seguintes opções:

Itens de menu	
Ver	Alterna entre mapa completo, lista de ruas e exibição da saída na orientação de rota.
Menu	Exibe uma caixa pop-up que permite o acesso direto às configurações de navegação.



Pressione o botão de alto-falante no mapa para ativar o mudo da orientação de rota.Quando a luz do botão acender, o recurso está ativado.O botão de alto-falante aparece no mapa somente quando a orientação de rota está ativa.

Focus (CD7) Brazil, Vehicles Built Up To: 12-06-2016, ptBRA, Edition date: 02/2015, First Printing


Centralize novamente o mapa pressionando este ícone sempre que rolar o mapa para longe da localização atual do veículo.

Zoom automático

Pressione a barra verde para acessar o modo de mapa e, em seguida, selecione o botão de zoom **+** ou **-** para ativar os botões Auto e de nível de zoom na tela sensível ao toque.Quando você pressiona **Auto**, o botão Auto Zoom é ativado e **Auto** é exibido no canto inferior esquerdo da tela na escala do mapa.O nível de zoom do mapa passa a ser sincronizado com a velocidade do veículo.Quando mais lento estiver o veículo, maior aproximação do mapa.Quanto mais rápido estiver o veículo, maior o afastamento do mapa.Para desativar o recurso, basta pressionar o botão **+** ou **-** novamente.

No modo 3D, gire a exibição do mapa deslizando o dedo ao longo da barra sombreada com as setas.

A caixa ETA abaixo dos botões de zoom aparecem quando uma rota está ativa e exibe a distância e a hora até o seu destino.Se o botão for pressionado, uma caixa pop-up aparecerá com o destino listado (e o ponto intermediário, se aplicável) juntamente com a quilometragem e o tempo até o destino.Você também pode especificar se exibirá o tempo estimado para chegar ao destino a hora de chegada estimada.

Ícones do mapa


Marca do veículo mostra a posição atual do seu veículo.Ele permanece sempre no centro da tela do mapa, exceto durante o modo de rolagem.


Cursor de rolagem permite rolar o mapa.O ícone fixo está no centro da tela.A posição do mapa mais próxima do cursor está em uma janela na área superior central da tela.


Ícone padrão de entrada do Catálogo de endereços indica a posição no mapa de uma entrada do catálogo de endereços.Esse é o símbolo padrão mostrado após a entrada ter sido armazenada no Catálogo de endereços por qualquer método diferente do mapa.Você pode selecionar qualquer um dos 22 ícones disponíveis.Cada ícone pode ser usado mais de uma vez.


Casa indica a posição no mapa armazenada no momento como o local da sua residência.Você pode salvar apenas um endereço do Catálogo de endereços como a entrada da sua casa.Esse ícone não pode ser alterado.


Ícones POI (ponto de interesse) indicam os locais de quaisquer categorias de ponto de interesse que você opta por exibir no mapa.Você pode optar por exibir três categorias de ponto de interesse no mapa simultaneamente.


Ponto de partida indica o ponto inicial de uma rota planejada.


Ponto intermediário indica a posição de um ponto intermediário no mapa.O número no interior do círculo é diferente para cada ponto intermediário e representa a posição do ponto na lista da rota.

Focus (CD7) Brazil, Vehicles Built Up To: 12-06-2016, ptBRA, Edition date: 02/2015, First Printing



Símbolo de destino indica o ponto final de uma rota planejada.



Próximo ponto de conversão indica o local da próxima conversão na rota planejada.



Símbolo de falta de GPS indica que sinais insuficientes de satélite de GPS estão disponíveis para o posicionamento correto no mapa.Este ícone pode ser exibido durante a operação normal em áreas com más condições de acesso do GPS.

Botões de toque rápido

Quando no modo de mapa, toque em qualquer lugar na tela do mapa para acessar as opções a seguir.

Item de menu	Ação e descrição	
Definir como destino	Toque neste botão para selecionar um local percorrido no mapa como destino.Você pode rolar o mapa pressionando o dedo indicador na tela do mapa.Ao atingir o local desejado, solte o dedo e toque neste botão.	
Definir dest. intermediário	Toque neste botão para definir o local atual como um ponto intermediário.	
Salvar nos favoritos	Toque neste botão para salvar o local atual em seus favoritos.	
Ícones PDI	Toque neste botão para selecionar os ícones que serão exibidos no mapa.Você pode selecionar até três ícones para exibir no mapa ao mesmo tempo.Você pode ativar ou desativar estes recursos:	
	Ativado	Desativ.

Exibir/editar rota

Acesse estes recursos quando uma rota está ativa:

Item de menu
Ver rota
Edit. dest / dest intermediário
Editar lista de manobras
Desvio

Item de menu
Editar preferências de rota
Editar pref. de trânsito
Cancelar rota

Focus (CD7) Brazil, Vehicles Built Up To: 12-06-2016, ptBRA, Edition date: 02/2015, First Printing

HERE é a provedora de mapa digital do aplicativo de navegação.Se você encontrar erros nos dados do mapa, poderá informá-los diretamente para a HERE acessando www.here.com.A HERE avalia todos os erros de mapa relatados e responde com o resultado da sua investigação por e-mail.

Comandos de voz da navegação



Com o modo de navegação ativado, pressione o botão de voz nos controles do volante de direção.

Após o sinal sonoro, fale qualquer um dos comandos a seguir ou um comando similar:

Comando de voz
Destino
Diminuir o zoom
Ampliar o zoom
Onde estou
ajuda

Os comandos a seguir só podem ser usados quando uma rota de navegação está ativa:

Comando de voz
Mudar de rota
Cancelar rota
Mostrar rota completa
Repetir última instrução

Focus (CD7) Brazil, Vehicles Built Up To: 12-06-2016, ptBRA, Edition date: 02/2015, First Printing

Endereço de rua de destino direto

Para definir um destino com comandos de voz, diga:

Comando de voz	Ação e descrição
Destino endereço	O sistema solicita que você diga o endereço completo.O sistema exibe um exemplo na tela.

Você poderá então falar o endereço de forma natural, como "Rua Principal, um dois três, cidade qualquer".

SOLUÇÃO DE PROBLEMAS DO MYFORD TOUCH™

Seu sistema SYNC é fácil de usar.No entanto, se surgirem perguntas, consulte as tabelas abaixo.

Problemas do telefone		
Problema	**Possíveis causas**	**Possíveis soluções**
Existência de barulho de fundo excessivo durante uma ligação.	As configurações do controle de áudio de seu telefone podem estar afetando o desempenho do SYNC.	Confira o manual do seu telefone sobre os ajustes de áudio.
Durante uma chamada, eu posso ouvir a outra pessoa mas ela não pode me ouvir.	Isso pode ser um possível mau funcionamento do telefone.	Tente desligar o dispositivo, redefinir o dispositivo, remover a bateria do dispositivo, e então tente novamente.
O SYNC não consegue baixar a agenda telefônica.	Este é um recurso que depende do telefone. Isso pode ser um possível mau funcionamento do telefone.	Acesse o site para analisar a compatibilidade do celular. Tente desligar o dispositivo, redefini-lo ou remover sua bateria e tente novamente. Tente colocar os contatos da agenda telefônica no SYNC usando o recurso de adição de contatos. Use o recurso SYNCmyphone disponível no site.
O sistema diz ”Agenda telefônica baixada”, mas a agenda telefônica no SYNC está vazia ou faltam contatos.	Isso pode ser uma limitação da capacidade do seu telefone.	Tente colocar os contatos da agenda telefônica no SYNC usando o recurso de adição de contatos.

Focus (CD7) Brazil, Vehicles Built Up To: 12-06-2016, ptBRA, Edition date: 02/2015, First Printing

Problemas do telefone		
Problema	**Possíveis causas**	**Possíveis soluções**
		Se os contatos ausentes estiverem armazenados no cartão SIM, tente transferi-los para a memória do dispositivo. Remova quaisquer imagens ou tons de chamada especiais associados ao contato ausente. Dependendo do celular, talvez você precise conceder ao SYNC permissão para acessar os contatos da agenda telefônica.Confirme quando solicitado pelo celular durante o download da agenda telefônica.
Estou tendo problemas ao conectar meu telefone ao SYNC.	Este é um recurso que depende do telefone. Isso pode ser um possível mau funcionamento do telefone.	Acesse o site para analisar a compatibilidade do celular. Tente desligar o dispositivo, redefini-lo ou remover sua bateria e tente novamente. Tente excluir o dispositivo do SYNC ou excluir o SYNC do dispositivo e tente novamente. Verifique a segurança e a aceitação automática, e sempre solicite configurações referentes à conexão Bluetooth do SYNC no celular. Atualize o firmware do dispositivo. Desative a configuração de download automático da agenda telefônica.

Focus (CD7) Brazil, Vehicles Built Up To: 12-06-2016, ptBRA, Edition date: 02/2015, First Printing

Problemas do telefone		
Problema	**Possíveis causas**	**Possíveis soluções**
		Você também pode executar o procedimento de reinicialização do MyFord Touch.
As mensagens de texto não estão funcionando no SYNC.	Este é um recurso que depende do telefone. Isso pode ser um possível mau funcionamento do telefone.	Acesse o site para analisar a compatibilidade do celular. Tente desligar o dispositivo, redefini-lo ou remover sua bateria e tente novamente.

Problemas de mídia e USB		
Problema	**Possíveis causas**	**Possíveis soluções**
Estou tendo problemas ao conector meu dispositivo.	Isso pode ser um possível mau funcionamento do dispositivo.	Tente desligar o dispositivo, redefinir o dispositivo, remover a bateria do dispositivo, e então tente novamente. Certifique-se de que você está usando o cabo do fabricante. Certifique-se de que inseriu o cabo USB corretamente no dispositivo e na porta USB.

Focus (CD7) Brazil, Vehicles Built Up To: 12-06-2016, ptBRA, Edition date: 02/2015, First Printing

Problemas de mídia e USB		
Problema	**Possíveis causas**	**Possíveis soluções**
		Certifique-se de que o dispositivo não tem um programa de instalação automática ou configurações de segurança ativas.
O SYNC não reconhece meu dispositivo quando eu ligo o carro.	Esta é uma limitação do dispositivo.	Certifique-se de não deixar o dispositivo dentro do veículo sob temperaturas altas ou baixas demais.
O áudio Bluetooth não é transferido.	Este é um recurso que depende do telefone. O dispositivo não está conectado.	Analise a tabela de compatibilidade do dispositivo no site do SYNC para confirmar que o celular oferece suporte à função de streaming de áudio Bluetooth. Certifique-se de que conectou corretamente o dispositivo ao SYNC e pressionou play no dispositivo. Você também pode executar o procedimento de reinicialização do MyFord Touch.
O SYNC não reconhece a música que está no meu dispositivo.	Seus arquivos de música podem não conter as informações corretas sobre artista, título da música, álbum ou gênero. O arquivo pode estar corrompido. Talvez a música tenha proteção contra direitos autorais, o que não permite sua reprodução.	Certifique-se de que todos os detalhes da música foram preenchidos. Alguns dispositivos exigem que as configurações de USB sejam alteradas de classe de armazenamento em massa para classe MTP.

Focus (CD7) Brazil, Vehicles Built Up To: 12-06-2016, ptBRA, Edition date: 02/2015, First Printing

Problemas do comando de voz		
Problema	**Possíveis causas**	**Possíveis soluções**
O SYNC não entende o que estou dizendo.	Possivelmente, você está usando os comandos de voz errados. Talvez você esteja falando muito cedo ou no momento errado.	Analise os comandos de voz do celular e os comandos de voz da mídia no início de suas respectivas seções. Depois de pressionar o ícone de voz, espere até após o sinal sonoro e Ouvindo aparecerá antes de dizer um comando.Qualquer comando falado antes disto não será registrado pelo sistema.
O SYNC não entende nomes de canção ou de artista.	Possivelmente, você está usando os comandos de voz errados. Talvez você não esteja falando o nome da mesma maneira que o salvou. O sistema pode não estar lendo o nome da mesma forma que você está salvando.	Analise os comandos de voz da mídia no início da seção de mídia. Fale a música ou o artista exatamente como está listado.Se você disser "Reproduzir artista Prince", o sistema não reproduzirá a música de Prince and the Revolution ou de Prince and the New Power Generation. Certifique-se de que você está falando o título completo, como "California remix featuring Jennifer Nettles". Se os títulos das músicas estiverem em letras maiúsculas, você precisará soletrá-los.LOLA exige que você diga “L-O-L-A.” Não use caracteres especiais no título.O sistema não os reconhece.
O SYNC não entende ou está chamando o contato errado quando eu quero fazer uma ligação.	Possivelmente, você está usando os comandos de voz errados.	Analise os comandos de voz do celular no início da seção de celular.

Focus (CD7) Brazil, Vehicles Built Up To: 12-06-2016, ptBRA, Edition date: 02/2015, First Printing

Problemas do comando de voz		
Problema	**Possíveis causas**	**Possíveis soluções**
	Talvez você não esteja falando o nome da mesma maneira que o salvou. O sistema pode não estar lendo o nome da mesma forma que você está salvando. Os contatos da agenda telefônica podem ser curtos demais e muito semelhantes ou podem conter caracteres especiais. Os contatos da agenda telefônica podem estar em letras maiúsculas.	Certifique-se de que você está falando os contatos exatamente como estão listados.Por exemplo, se você salvar um contato como Joe Wilson, diga "Chamar Joe Wilson". Usando o menu de celular do SYNC, abra a agenda telefônica e role até o nome que o SYNC está com dificuldades para compreender.O SYNC lerá o nome para você, dando uma ideia da pronúncia esperada. O sistema trabalha melhor se você listar os nomes completos; por exemplo, "Joe Wilson", em vez de "Joe". Não use caracteres especiais, como 123 ou ICE, pois o sistema não os reconhece. Se um contato estiver em letras maiúsculas, você precisará soletrá-lo.JAKE exige que você diga “Ligar para J-A-K-E.”

Reinicialização do sistema da tela sensível ao toque
O sistema da tela sensível ao toque tem um recurso de reinicialização de sistema que poderá ser executado se a função de um recurso SYNC for perdida.Essa reinicialização tem como objetivo restaurar a funcionalidade, e não apagará nenhuma informação armazenada anteriormente no sistema (como dispositivos sincronizados, agenda telefônica, histórico de chamadas, mensagens de texto e configurações do usuário).Para executar a reinicialização do sistema, mantenha pressionado o botão Seek Up (>>) enquanto mantém pressionado o botão Radio Power.Após aproximadamente 5 segundos, a tela ficará preta.Aguarde de 1 a 2 minutos até que a reinicialização do sistema seja concluída.Em seguida, você poderá utilizar novamente o sistema SYNC.

Focus (CD7) Brazil, Vehicles Built Up To: 12-06-2016, ptBRA, Edition date: 02/2015, First Printing

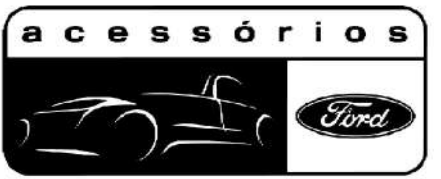

E151114

Razões para usar acessórios originais da Ford

A Ford oferece uma linha completa de acessórios para equipar o veículo.

Qualidade, garantia, procedência e preço competitivo é o que você ganha ao optar por Acessórios Originais Ford, que são desenvolvidos pelos fabricantes obedecendo os mais altos padrões de qualidade e tecnologia.

Visando manter as características originais dos produtos, a engenharia da Ford testa e aprova nossos acessórios com os mesmos padrões e critérios de qualidade que usamos para desenvolver seu veículo.

Você sabia?

O uso de acessórios não aprovados pela Ford poderá comprometer a estrutura técnica ou mecânica de seu veículo, o que não é coberto pela garantia.Todos os Acessórios genuínos Ford possuem números de peças para identificação.Veja-os no site da web: www.fordacessorios.com.br

CUIDADO

Equipamentos de som podem causar danos ao sistema auditivo, se este for exposto a uma potência maior que 85 dB (oitenta e cinco decibéis).Lei No. 11291/2006.

Selo de originalidade

Cole o selo de originalidade aqui:



E151113



E151113



E151113

Focus (CD7) Brazil, Vehicles Built Up To: 12-06-2016, ptBRA, Edition date: 02/2015, First Printing


Cole aqui o Selo
de Originalidade
E151113


Cole aqui o Selo
de Originalidade
E151113


Cole aqui o Selo
de Originalidade
E151113


Cole aqui o Selo
de Originalidade
E151113


Cole aqui o Selo
de Originalidade
E151113


Cole aqui o Selo
de Originalidade
E151113



E151113



E151113



E151113

Focus (CD7) Brazil, Vehicles Built Up To: 12-06-2016, ptBRA, Edition date: 02/2015, First Printing

RESPONSABILIDADES DO PROPRIETÁRIO

Ao proprietário

As informações aqui contidas incorporam as condições essenciais de manutenção e garantia para a operação adequada e segura de seu veículo.

É de fundamental importância submetê-lo às revisões periódicas, nos intervalos de tempo ou nas quilometragens indicadas, de acordo com os itens estabelecidos na tabela de Lubrificação e Manutenção. Consulte **Realização de serviços no seu veículo** (página 365).

Lembre-se que deixar de seguir o cronograma regular de manutenção, reparos e lubrificação invalida a garantia dos itens da lista de verificação como parte do serviço correspondente.

A Ford Motor Company Brasil Ltda.

A Ford Motor Company Brasil Ltda., por meio de sua rede de Distribuidores, oferece uma garantia de 36 meses com quilometragem ilimitada para seu veículo novo, válida a partir do mês no qual o veículo novo foi adquirido.A garantia de três meses requerida por lei está inclusa neste período.

Esta garantia cobre todas as peças do veículo que, durante a manutenção ou o uso regular, forem devidamente identificadas pelo Distribuidor Ford como defeitos de material ou de produção.As exceções são descritas no item **"O que não é coberto pela garantia"**.

Fica convencionado que a presente garantia não cobre equipamentos instalados por terceiros e equipamentos instalados pós-venda que não sejam originais.

Nos termos desta garantia, é obrigação do Distribuidor Ford substituir gratuitamente, em suas próprias instalações, peças reconhecidas pelo próprio Distribuidor Ford como defeituosas.

Esta garantia poderá ser automaticamente cancelada, de acordo com os termos do item **"Cancelamento da garantia"**.

Fica o Cliente desde já ciente que a Ford Motor Company Brasil Ltda. e o Distribuidor Ford não se responsabilizam, em hipótese alguma, por despesas relativas a óleo lubrificante, graxa, combustível e similares e outras referentes a deslocamento de pessoal, reboque, socorro, imobilização do veículo, danos materiais ou pessoais do Cliente ou terceiros em geral e de manutenção normal do veículo, como reapertos, limpezas, lavagens, lubrificações, verificações, regulagens, pintura etc.

O Cliente fica também notificado que a Ford Motor Company Brasil Ltda. pode alterar as condições da garantia, conforme descrito no item **“Esclarecimentos Adicionais”.**

Exceto as responsabilidades ora assumidas, nenhuma outra é admitida nos termos desta garantia.

Prazo da garantia

A garantia inicia-se a partir do mês de aquisição do veículo 0 km ao primeiro proprietário, no prazo abaixo indicado:

- 36 meses com quilometragem ilimitada.A garantia de três meses requerida por lei está inclusa neste período.

Focus (CD7) Brazil, Vehicles Built Up To: 12-06-2016, ptBRA, Edition date: 02/2015, First Printing

O que é coberto

A Ford Motor Company Brasil Ltda., através de sua rede de Distribuidores, garante as peças de seu veículo que, em serviço e uso normal, apresentarem defeitos de fabricação ou de material, devidamente comprovados pelo Distribuidor Ford.

Bateria

A Ford Motor Company Brasil Ltda., através de sua rede de Distribuidores, garante a bateria do seu veículo pelo prazo de 24 meses, a partir do mês de aquisição do veículo 0 Km pelo primeiro proprietário, sem limite de quilometragem.A garantia de três meses requerida por lei está inclusa neste período.Decorrido este período, ou seja, após os 24 meses de uso, a substituição da bateria correrá por conta do proprietário do veículo.

As exceções, exclusões ou limitações estão descritas no item **"O que não é coberto pela garantia"**.

O que não é coberto pela garantia

Operações e itens considerados como parte da manutenção normal.

As seguintes operações e itens são considerados como parte da manutenção normal do veículo e portanto serão de responsabilidade do cliente:

- Limpeza do sistema de combustível;
- Alinhamento da direção;
- Balanceamento das rodas;
- Ajustes dos freios;
- Substituição do filtro de óleo do motor;
- Substituição ou complemento do óleo lubrificante do motor e da caixa de mudanças;
- Substituição ou complemento do fluido do sistema de freios;
- Reapertos, ajustes, verificações em geral, lavagem, graxa, combustível e similares;
- Troca do líquido de arrefecimento do motor;
- Recarga do gás do sistema de ar condicionado;
- Danos em componentes do motor causados pelo uso de combustível adulterado, contaminado ou de baixa qualidade.

Despesas com óleo lubrificante do motor, fluido da transmissão automática, lubrificantes da caixa de transferência, diferencial, fluido de freio, graxas, líquido do sistema de arrefecimento do motor e carga de gás refrigerante do sistema de ar condicionado, são cobertas somente quando feitas em consequência de reparos executados em garantia.

Esta garantia não cobre perdas por lucros cessantes.

Peças de desgaste natural

As peças a seguir são consideradas como de desgaste natural e devem, portanto, ser pagas pelo Cliente.A substituição destas peças, necessária ao chegarem ao final de sua vida útil, será responsabilidade exclusiva do proprietário.O desgaste é visível nas peças caracterizadas como tal, cuja vida útil está intimamente relacionada a condições de estrada, quilometragem, tipo de uso e estilo de condução: filtros de ar, combustível e óleo, pastilhas de freio, tambores, lonas e discos de freio, sistema de embreagem (platô, disco e rolamento), amortecedores, palhetas do limpador do para-brisa, velas de ignição, fusíveis, correias, lâmpadas e pneus.

A substituição de peças de desgaste natural necessária devida a um defeito comprovado de material ou de fabricação é coberta normalmente nos termos da garantia.

Focus (CD7) Brazil, Vehicles Built Up To: 12-06-2016, ptBRA, Edition date: 02/2015, First Printing

Vidros

Havendo vestígio de quebra em função de influência mecânica externa, a garantia fica automaticamente extinguida.

Cancelamento da garantia

A Garantia do veículo estará automaticamente cancelada:

- Se o veículo for submetido a abusos, sobrecargas ou acidentes;
- Se o programa regular de revisão, manutenção e lubrificação for negligenciado;
- Se for empregado em competições de qualquer espécie ou natureza;
- Se for reparado fora das oficinas do Distribuidor Ford;
- Se os seus componentes originais, acessórios e equipamentos forem substituídos por outros não fornecidos pela Ford Motor Company Brasil Ltda;
- Se forem utilizados combustíveis, óleos ou fluidos que não os recomendados neste manual;
- Se a estrutura técnica ou mecânica do veículo for modificada com a substituição e adição de componentes, peças, acessórios ou equipamentos originais por outros não instalados originalmente de fábrica no veículo, ou de especificações diferentes, mesmo que essa modificação tenha sido realizada por um Distribuidor Ford, tais como alarme, rádio toca-fitas e CD players, onde se subentende que a modificação foi realizada a pedido do cliente, por sua conta e risco;
- Se o veículo for submetido a qualquer modificação que a juízo exclusivo da Ford Motor Company Brasil Ltda., afetem seu funcionamento, estabilidade, segurança e confiabilidade.
- Esta garantia não cobre danos devido a sujeiras aparentemente inofensivas como detritos de origem animal ou vegetal, insetos, marcas de piche e resíduos de poluição industrial, dentre outros.

Onde dar manutenção ao veículo na garantia

Todo atendimento previsto nos termos desta garantia será executado preferencialmente no Distribuidor Ford que efetuou a venda.

Não obstante o disposto acima, fica esclarecido que qualquer Distribuidor Ford, titular de concessão para a comercialização de veículos Ford e/ou prestação de assistência técnica a veículos Ford, deverá prestar assistência técnica, independentemente de ter comercializado o produto ao qual se destina.

Revisões com mão-de-obra gratuita

Todo veículo novo tem direito aos serviços de revisão com mão de obra gratuita dos itens constantes da Tabela de Lubrificação e Manutenção aos 6 ou 12 meses ou 10.000 km, o que ocorrer primeiro.No caso do veículo atingir 10.000 km dentro de 6 meses, apenas um serviço de revisão com mão de obra gratuita será válido.

Dos serviços prestados na revisão com mão-de-obra gratuita, excluem-se as despesas descritas em **"O que não é coberto pela garantia"**, que deverão ser pagas pelo proprietário do veículo.

Focus (CD7) Brazil, Vehicles Built Up To: 12-06-2016, ptBRA, Edition date: 02/2015, First Printing

Excluem-se também, dos serviços com mão-de-obra gratuita, os solicitados pelo cliente e os que não fazem parte das operações indicadas na Tabela de Lubrificação e Manutenção.

Certifique-se de que o Distribuidor Ford que executou a revisão preencheu, carimbou e vistou o quadro respectivo do Plano de manutenção referente à revisão efetuada, evitando assim, problemas quando necessitar de serviço em garantia.

Reparo grátis

Nos termos desta garantia, é obrigação do Distribuidor Ford substituir gratuitamente, em suas próprias instalações, peças reconhecidas pelo próprio Distribuidor Ford como defeituosas.

Despesas diversas

Despesas relativas a deslocamento de pessoal, reboque, socorro, imobilização do veículo, danos materiais ou pessoais do cliente ou terceiros, lucros cessantes ou danos alegadamente decorrentes de avarias em geral não são cobertos pela garantia.

Garantia de peças de reposição

Peças Genuínas Ford* adquiridas e instaladas num Distribuidor Ford têm garantia de 1 ano a partir da emissão da Nota Fiscal de venda ao cliente.

*Garantia de 12 meses para todas as peças genuínas Ford somente compradas e instaladas nos Distribuidores Ford.

Esta garantia não se enquadra quando caracterizado desgaste natural e/ou mau uso da peça.

Serviço Ford

Os Distribuidores Ford dispõem de instalações, experiência e compromisso com a satisfação do Cliente, o que os torna a escolha mais inteligente para a manutenção e reparo dos veículos Ford, por toda a sua vida útil.

As pessoas certas para o trabalho

Os técnicos dos Distribuidores Ford são treinados na própria fábrica, recebendo informações mais atualizadas sobre a tecnologia dos veículos e procedimentos de serviço.Os Consultores Técnicos são treinados para proporcionar aos Clientes o mais alto grau de cortesia e atenção.

As ferramentas certas para o trabalho

As oficinas dos Distribuidores Ford são equipadas com uma ampla gama de ferramentas especiais e equipamentos de teste especificados pela Ford, incluindo os equipamentos de diagnóstico – a última palavra em tecnologia de diagnóstico eletrônico computadorizado, projetado pela Ford especialmente para os sistemas eletrônicos de última geração instalados em seus veículos.

Uso de peças originais Ford e Motorcraft®

Os Distribuidores Ford contam com peças originais Ford e Motorcraft®, as mais adequadas para o reparo e manutenção dos veículos Ford.

Durante a fase de projeto dos veículos Ford, são efetuados testes exaustivos em todos os componentes, para assegurar que os mesmos atendam aos padrões de durabilidade e níveis de desempenho exigidos.

Focus (CD7) Brazil, Vehicles Built Up To: 12-06-2016, ptBRA, Edition date: 02/2015, First Printing

As peças de reposição originais Ford atendem aos mesmos padrões de qualidade das utilizadas na produção dos veículos Ford, proporcionando confiabilidade e tranquilidade para o cliente.

Por este motivo é que todas as peças adquiridas e/ou instaladas num Distribuidor Ford têm garantia de fábrica.Além de contar com toda a qualidade das peças originais, você ainda vai encontrar preços excelentes de peças para a manutenção do seu veículo.

Ao efetuar reparos em Garantia, exige-se que o Distribuidor Ford use apenas Peças Originais Ford e Motorcraft®.Por exemplo, ao trocar pastilhas de freio como parte de um reparo ou manutenção, o Cliente deve exigir que as peças de reposição atendam os mais altos padrões de desempenho e segurança.Para que isso aconteça, tais peças devem ser Originais Ford ou Motorcraft®.

Esclarecimentos adicionais

A Ford Motor Company Brasil Ltda. poderá a qualquer tempo, sem prévio aviso, revisar, modificar, descontinuar ou alterar qualquer um de seus produtos, bem como alterar as condições padronizadas desta garantia, sem que tal fato origine-se direito à reclamação de quem quer que seja.As obrigações assumidas pela Ford em consequência desta garantia limitam-se às expressamente inclusas no **"Certificado de garantia"**.

Cancelamento da garantia

A cobertura de seu veículo contra corrosão será automaticamente cancelada se não forem respeitadas as seguintes condições de uso normal:

- o programa de revisões periódicas na qual está inclusa a verificação da carroceria não for cumprido;
- os componentes da carroceria do veículo forem reparados fora das oficinas do Distribuidor Ford;
- os componentes originais da carroceria, acessórios e equipamentos forem substituídos por outros não fornecidos pela Ford Motor Company Brasil Ltda;
- o veículo for empregado em competições de qualquer espécie ou natureza;
- o veículo trafegar frequentemente em locais alagados, maresia, areia e água do mar;
- a pintura sofrer danos decorrentes de produtos ou agentes químicos externos;
- for executado serviço de blindagem na carroceria;
- forem instalados equipamentos ou acessórios não originais na carroceria.

Focus (CD7) Brazil, Vehicles Built Up To: 12-06-2016, ptBRA, Edition date: 02/2015, First Printing

O que é Ford Assistance?

O programa Ford Assistance foi criado para oferecer ainda mais tranquilidade aos proprietários de veículos Ford.

Isso mesmo! Com este benefício, a Ford fornece total assistência a seus clientes caso o veículo venha a necessitar de assistência 24 horas, em situações de imobilização do veículo (ou seja, quando o veículo não pode ser utilizado), inclusive em caso de acidentes.

Dentre as facilidades estão: guincho, reparo no local, serviço de hospedagem, táxi, devolução do veículo reparado (caso seja necessário), chaveiro, serviço de combustível, telefones úteis, além de carro reserva (exceto em casos de acidentes).

Veja a seguir, todos os detalhes que compõem o programa

Prazo de Cobertura

O Ford Assistance é válido por 36 meses a partir do mês de aquisição do veículo 0 km pelo primeiro proprietário, desde que cumprido o plano de manutenção e revisões regulares do veículo, observando os devidos prazos e quilometragem.

Quando e como acionar o Ford Assistance?

Nos casos de imobilização do veículo, para solicitar assistência, ligue gratuitamente para o Centro de Atendimento Ford no telefone 0800-703-3673.

Caso seu veículo esteja nos países do Mercosul, você terá direito a todos os serviços oferecidos pelo Ford Assistance.Para isto, ligue para o telefone 55-11-4331-5071, tendo em mãos e informando:

a. O nome do proprietário;
b. Número do chassi do veículo (17 dígitos, que você pode encontrar no documento de licenciamento).
c. O motivo da chamada, local onde se encontra o veículo e, se possível, um ponto de referência;
d. O número de telefone para contato, quando possível.

A partir dessas informações, os nossos atendentes acionarão os serviços necessários para atender você.

Assistências oferecidas inclusive em caso de acidentes

Guincho

Não sendo possível o reparo no local, será enviado um guincho para a locomoção do veículo até o Distribuidor Ford mais próximo ou a um local seguro (limitado a 100 km) para a guarda do mesmo.Os serviços de guincho para veículos que estejam transportando carga, somente serão prestados após a retirada da mesma pelo beneficiário ou outrem por ele designado.

O Ford Assistance não se responsabiliza por transbordo, guarda ou ainda, danos relativos à carga transportada pelo beneficiário.

Veículo em substituição

O veículo atendido pelo Ford Assistance, ao dar entrada no Distribuidor Ford, terá uma previsão do tempo necessário para o reparo.Caso a previsão do reparo seja superior a 24 horas, você terá à disposição um veículo popular básico em substituição e será orientado a retirá-lo em uma locadora indicada pelo Ford Assistance.

Dependendo da infraestrutura e disponibilidade local, poderá variar o tipo do veículo em substituição, a critério do Ford Assistance.

O prazo máximo deste empréstimo será de 3 (três) dias consecutivos, a partir da retirada do veículo em substituição.

Focus (CD7) Brazil, Vehicles Built Up To: 12-06-2016, ptBRA, Edition date: 02/2015, First Printing

Para poder usufruir do serviço é obrigatório ser maior de 21 anos, ter carteira de habilitação há mais de 2 anos e também um cartão de crédito com limite disponível no momento para a caução do veículo.

Este serviço não inclui seguro, quilometragem rodada, combustível, pedágio ou qualquer outra despesa complementar.No caso de mau uso do veículo locado ou danos contra terceiros por culpa do usuário, a responsabilidade será integralmente do mesmo.

Este serviço não está disponível em caso de acidentes.

Ficar sem combustível

Caso você fique sem combustível, contate o Centro de Atendimento Ford.Nós rebocaremos o seu veículo até o posto de abastecimento mais próximo.

Imobilização devido a pneu furado

Se o pneu do seu veículo furar, você poderá contatar o Centro de Atendimento Ford, que providenciará o envio de uma pessoa para trocar o pneu furado.Este serviço não cobre o reparo do pneu.

Chaveiro

Em caso de quebra, perda ou esquecimento da chave, o Centro de Atendimento Ford enviará uma chave substituta ao local onde está seu veículo.Este serviço não cobre a confecção da chave e/ou das fechaduras.

Assistência a partir de 50 km do município de sua residência

Retorno à sua residência ou continuação da viagem

Caso o veículo permaneça imobilizado por um período superior a 24 horas e na impossibilidade de ser fornecido um veículo em substituição em tempo hábil, ou ainda, caso você não tenha optado pelo veículo de aluguel, o Ford Assistance providenciará transporte para retorno à sua residência ou a continuação da viagem.

A Ford Assistance cobrirá o retorno ou continuação da viagem para os ocupantes do veículo, desde que respeitada a sua capacidade máxima e limitado a cinco ocupantes, o qual poderá ser realizado por via aérea (classe econômica) ou rodoviária (carro ou ônibus), conforme as condições e a disponibilidade locais.

Acomodação

Se, por algum motivo, for impossível providenciar um veículo em substituição, para o retorno à residência ou continuação da viagem, o Ford Assistance providenciará acomodação em hotel (tipo standard) para os beneficiários até que seja disponibilizado um meio de transporte.As despesas de hotel, que não estejam inclusas no valor da diária, serão de sua responsabilidade.

Devolução do veículo reparado

Caso você tenha se ausentado da cidade em que o veículo tenha sido reparado pelo Distribuidor Ford, o Ford Assistance oferecerá a você, ou a outra pessoa autorizada, uma passagem de ida (aérea ou rodoviária, a critério do Ford Assistance), a partir do seu local de domicílio para o local da retirada do veículo.

Focus (CD7) Brazil, Vehicles Built Up To: 12-06-2016, ptBRA, Edition date: 02/2015, First Printing

Nota: *os serviços de veículo em substituição, hospedagem e retorno à sua residência ou continuação da viagem não são cumulativos.*

Serviços Adicionais

Táxi - Assistência dentro do município de residência

Se o seu veículo ficar imobilizado no município em que reside, o Ford Assistance providenciará um táxi a partir do local da pane ou do Distribuidor Ford até a sua residência ou local de trabalho e posterior retorno para retirada do veículo, desde que dentro de um mesmo município.

Transmissão de mensagem urgente

Caso haja a utilização efetiva de qualquer um dos serviços descritos anteriormente, você poderá solicitar a transmissão de uma mensagem telefônica de caráter pessoal ou profissional.

Telefones úteis

A qualquer momento, você poderá solicitar ao Centro de Atendimento Ford o número do telefone dos Distribuidores Ford, hotéis, hospitais e delegacias.

Normas gerais

O programa Ford Assistance ficará subordinado às seguintes normas:

O não cumprimento do plano de manutenção e revisões regulares estabelecidas pela Ford neste manual, implica o cancelamento de todos os benefícios do Programa Ford Assistance.

- O veículo deve ser levado ao Distribuidor Ford de acordo com a Manutenção Programada neste manual do proprietário;
- Eventuais substituições de peças e respectiva mão-de-obra ficam a cargo do Cliente;
- As execuções das revisões semestrais têm tolerância de 30 dias para mais ou para menos, contados a partir do mês de aquisição do veículo pelo primeiro proprietário;
- A tolerância na quilometragem é de 1.000 km para mais ou para menos;
- Todas as peças substituídas deverão ser exclusivamente originais, assim entendidas as fornecidas pela Ford ou, por indicação desta, pelo fabricante do conjunto ou componente;
- O Ford Assistance é uma oferta promocional de serviços, que pode ser alterado a qualquer momento para novas aquisições de veículos, permanecendo suas condições, no entanto, imutáveis para os que já integram o programa;
- Os serviços ofertados pelo Ford Assistance somente poderão ser prestados e usados quando acionado o Ford Assistance.Portanto, não serão restituídos, nem darão direito a qualquer cobrança ou indenização serviços, gastos ou desembolsos efetuados diretamente pelo proprietário, ainda que realizados em condições previstas neste manual.
- Os serviços aqui informados serão prestados na medida das disponibilidades locais de veículos para substituição, transporte alternativo para retorno, continuação da viagem, ou ainda, hospedagem;

Focus (CD7) Brazil, Vehicles Built Up To: 12-06-2016, ptBRA, Edition date: 02/2015, First Printing

- O Ford Assistance não cobrirá gastos que você tenha com combustível, pedágio, restaurante, despesas de hotel e diárias fora do especificado, ou despesas de acomodação ou alimentação incorridas no local de destino ou no local de residência;
- Quando você, por sua livre e espontânea vontade, deixar de utilizar quaisquer dos serviços e revisões periódicas oferecidos pelo Ford Assistance, este será automaticamente cancelado, não sendo cabível qualquer compensação pela sua não utilização e pelo cancelamento deste benefício.

Transferência do veículo

O programa Ford Assistance é válido para o veículo e não para o Cliente.Portanto, caso o veículo seja vendido durante a vigência do programa, os benefícios previstos neste procedimento ainda serão válidos, desde que cumpridas as manutenções e revisões periódicas previstas neste manual.

Veículos Não Cobertos

Veículos utilizados em quaisquer competições ou provas de velocidade (oficiais ou não), veículos que sofreram modificações não autorizadas pelo fabricante, veículos que operem em regime de sobrecarga e qualquer veículo que não tenha cumprido todas as revisões indicadas neste manual.

Exclusões

O Ford Assistance só será válido nas condições indicadas, no território brasileiro e países do Mercosul, quando não houver dificuldades intransponíveis, tais como: enchentes, greves, convulsões sociais, risco de vandalismo, interdições de rodovias e/ou de outras vias de acesso, efeitos nucleares ou radioativos, eventos imprevisíveis ou de força maior.

Focus (CD7) Brazil, Vehicles Built Up To: 12-06-2016, ptBRA, Edition date: 02/2015, First Printing

Existem inúmeros Distribuidores Ford ao redor do mundo.Todos têm em comum a constante busca pela excelência no atendimento ao Cliente, visando sua total satisfação.

Cada Distribuidor Ford é uma peça vital na estrutura Ford, tendo como responsabilidade projetar a qualidade da nossa marca e torná-la cada vez mais valiosa.

Para alcançar esta excelência, os Distribuidores Ford contam com o Centro de Treinamento Ford, pioneiro da indústria automobilística no treinamento de seus profissionais, além de ferramentas e equipamentos de última geração desenvolvidos exclusivamente para cada modelo de nossos veículos.

Distribuidores Ford dispõem, também, de serviços adicionais, listados abaixo, para melhor atendê-lo.A relação de todos os Distribuidores Ford, com telefones e endereços, encontra-se no manual “Lista de Distribuidores”.

USO DE PEÇAS SOBRESSALENTES

Peças Genuínas Ford



E154135

Ao fazer uma revisão ou manutenção em um Distribuidor Ford você conta com um grande diferencial: **Peças Genuínas Ford.**

Ao instalar Peças Genuínas Ford você adquire além de qualidade, garantia e tranquilidade.

A Ford oferece também as melhores ofertas do mercado para suas peças, com profissionais treinados e qualificados para uma instalação segura e rápida.

Para mais informações procure um Distribuidor Ford.

- Garantia de 12 meses para todas as Peças Genuínas Ford somente compradas e instaladas nos Distribuidores Ford.Esta garantia não se enquadra quando caracterizado desgaste natural e/ou mau uso da peça.

Focus (CD7) Brazil, Vehicles Built Up To: 12-06-2016, ptBRA, Edition date: 02/2015, First Printing

CUIDADO

A tabela de Manutenção e Lubrificação é um item essencial para a operação correta e segura do veículo, e para assegurar o melhor desempenho e durabilidade.Os itens descritos na tabela definem operações específicas, e também a substituição de certas peças conforme a quilometragem ou o tempo de uso, o que vencer primeiro.As operações devem ser realizadas conforme os itens descritos em cada serviço.O técnico de manutenção o notificará sobre qualquer peça não listada nesta tabela que precise ser substituída ou reparada.

Os intervalos de manutenção regular para o veículo foram estabelecidos com base em testes rigorosos.É importante fazer a manutenção do veículo nos momentos corretos.Estes intervalos tem dois propósitos; o primeiro é manter a confiabilidade do veículo, e o segundo é manter baixo o custo de propriedade do veículo.

É sua responsabilidade certificar-se de que toda a manutenção programada seja executada, e que os materiais usados atendam as especificações identificadas neste Manual do Proprietário.

A manutenção deve ser realizada conforme os períodos ou quilometragem indicados, o que vencer primeiro.

Inspeção geral da carroceria	
A cada 10.000 km ou 12 meses (a primeira verificação deve ser feita nos primeiros 5.000 km ou 6 meses)	Verifique a condição da pintura, pontos de ferrugem, guarnições das portas, palhetas do limpador (dianteiro/traseiro) (substitua se necessário), porta-malas, fechadura do capô/travas de segurança para crianças e batentes de porta.Lubrifique conforme necessário.

Interior do veículo – Verifique se os itens seguintes estão funcionando corretamente:	
A cada 10.000 km ou 12 meses (a primeira verificação deve ser feita nos primeiros 5.000 km ou 6 meses)	Interruptores do painel de instrumentos (A/C, aquecedor – se equipado), luzes, faróis, farol alto, luz da placa de licença, luz de neblina, buzina, luzes de emergência.
	Porta-luvas (fechadura / luz – se equipada), luzes de cortesia, tomada de força de 12 V (se equipada).
	Para-sol, trava do cinto de segurança (inclusive o retorno – se equipado).
	Haste do lavador/limpador do para-brisa, vidro traseiro (se equipado).
	Espelhos retrovisores interno/externos, vidros das portas, fechaduras das portas.Importante: realize as operações com o controle remoto (se equipado).

Focus (CD7) Brazil, Vehicles Built Up To: 12-06-2016, ptBRA, Edition date: 02/2015, First Printing

Interior do veículo – Verifique se os itens seguintes estão funcionando corretamente:	
	Freio de estacionamento.Ajuste se necessário.
	Desative a função de manutenção programada usando o equipamento de diagnóstico.
A cada 20.000 km ou 12 meses	Trocar o filtro de pólen (mais frequentemente em condições de muita poeira).

Sob o capô do motor (veículo no chão) – Verificar e completar o nível se necessário	
A cada 10.000 km ou 12 meses (a primeira verificação deve ser feita nos primeiros 5.000 km ou 6 meses)	Reservatório do lavador do para-brisa.
	Reservatório de líquido de arrefecimento.
	Fluido de freio/embreagem.
	Fixação dos cabos da bateria/braçadeiras do sistema de arrefecimento – Verificar.
	Sinais de vazamento (óleo, fluidos, combustível e água) – Verificar.

Sob o veículo (veículo elevado) – Inspeção Visual	
A cada 10.000 km ou 12 meses (a primeira verificação deve ser feita nos primeiros 5.000 km ou 6 meses)	Desgaste irregular dos pneus.
	Vazamentos do motor, transmissão, semieixos, amortecedores dianteiros e traseiros, linhas e mangueiras flexíveis do freio, terminais de direção, hastes da suspensão, silenciadores do sistema de escapamento, cabo do freio de estacionamento.

Operações manuais	
A cada 10.000 km ou 12 meses (A primeira operação deve ser realizada nos primeiros 5.000 km ou 6 meses)	Drenar o óleo do motor.
	Substituir o filtro de óleo do motor.
	Remover pneus e rodas para verificar a condição e fugas do sistema de freios.Substituir, se necessário.
	Fazer o rodízio dos pneus.
A cada 10.000 km ou 06 meses	Substituir o filtro da linha de combustível.

Focus (CD7) Brazil, Vehicles Built Up To: 12-06-2016, ptBRA, Edition date: 02/2015, First Printing

Sob o capô do motor (veículo no chão)	
A cada 10.000 km ou 12 meses (A primeira operação deve ser realizada nos primeiros 5.000 km ou 6 meses)	Completar e verificar o nível de óleo do motor.
	Calibrar os pneus (incluindo o estepe).
A cada 24 meses	Troque o fluido do freio[1].
A cada 40.000 km	Troque o filtro de ar (mais frequentemente em condições de muita poeira).
	Trocar as velas de ignição.
Primeira troca em 160.000 km, depois a cada 80.000 km ou 36 meses.	Troque o líquido de arrefecimento[2].
A cada 160.000 km	Trocar a correia dentada.
	Ajuste da folga da válvula (apenas em motores 1.6L Sigma).
	Trocar a correia motriz dos acessórios (apenas motor 1.6L Sigma).
A cada 40.000 km ou 24 meses	Substituir separador de óleo de ventilação do cárter.
A cada 240.000 km	Substitua a correia motriz dos acessórios (2.0L).

[1]Troque o fluido do freio a cada dois anos sem restrição de quilometragem.

[2]Substituição inicial em seis anos ou 160.000 km e posteriormente a cada três anos ou 80.000 km.

Teste na via - Verificar	
A cada 10.000 km ou 12 meses (a primeira verificação deve ser feita nos primeiros 5.000 km ou 6 meses)	Posicionamento/alinhamento do volante, troca de marchas, freio de serviço, retorno da haste da seta, ruídos internos e externos.

Focus (CD7) Brazil, Vehicles Built Up To: 12-06-2016, ptBRA, Edition date: 02/2015, First Printing

Box Rápido Motorcraft®



O Box Rápido Motorcraft® é uma célula de trabalho voltada exclusivamente para o atendimento de serviços de manutenção básica e rotineira do seu veículo, com tempo de execução de até 2 horas.

O seu principal objetivo é proporcionar agilidade e transparência pois você poderá acompanhar o serviço junto ao mecânico e contará com preços bastante competitivos.Além disso, você pode contar com as peças originais Ford e a execução dos serviços por técnicos treinados.

Veja a seguir uma lista dos serviços oferecidos no Box Rápido Motorcraft:

- Verificações de manutenção programadas.
- Troca de óleo do motor, filtro de óleo, velas de ignição, pastilhas ou discos de freio, itens de suspensão (molas e amortecedores), bateria, farois, palhetas do limpador, limpadores.
- Alinhamento e balanceamento dos pneus.
- Reparo dos pneus.
- Itens promocionais Ford.

Consulte a disponibilidade do Box Rápido Motorcraft no Distribuidor Ford de sua preferência ou contate o Centro de Atendimento Ford para obter a relação dos Distribuidores Ford participantes.

Focus (CD7) Brazil, Vehicles Built Up To: 12-06-2016, ptBRA, Edition date: 02/2015, First Printing

REGISTRO DE MANUTENÇÕES PROGRAMADAS

Revisões - Consultar os itens a serem verificados em cada Revisão na Tabela de Lubrificação e Manutenção.
As revisões deverão ser efetuadas nos intervalos de tempo e/ou quilometragem indicados abaixo, considerando o que primeiro ocorrer. O Distribuidor que executar os serviços deverá carimbar, preencher e vistar o quadro correspondente a cada revisão efetuada.

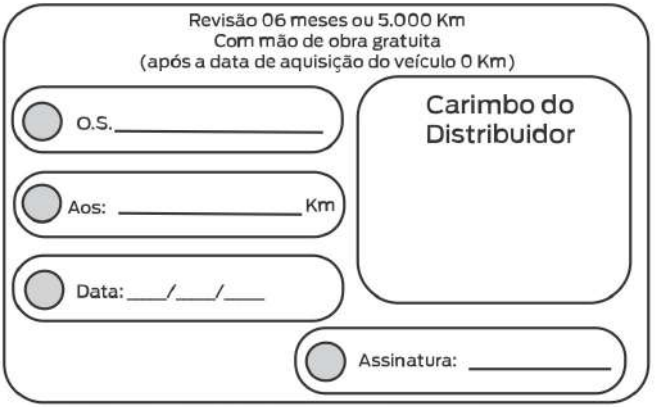

E189118 Tolerância máxima de 1 mês ou 1.000 Km para mais ou para menos

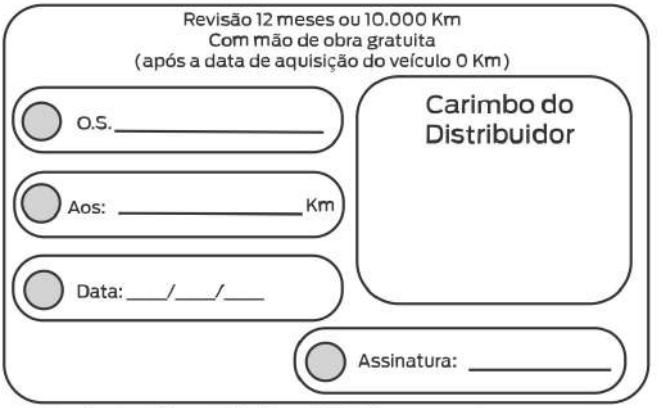

E189119 Tolerância máxima de 1 mês ou 1.000 Km para mais ou para menos

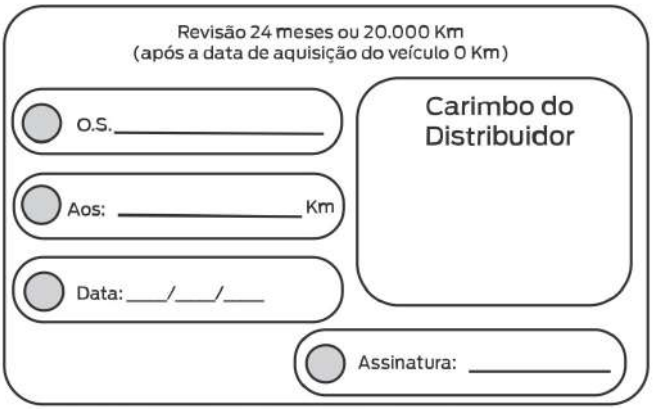

E189120 Tolerância máxima de 1 mês ou 1.000 Km para mais ou para menos

Focus (CD7) Brazil, Vehicles Built Up To: 12-06-2016, ptBRA, Edition date: 02/2015, First Printing

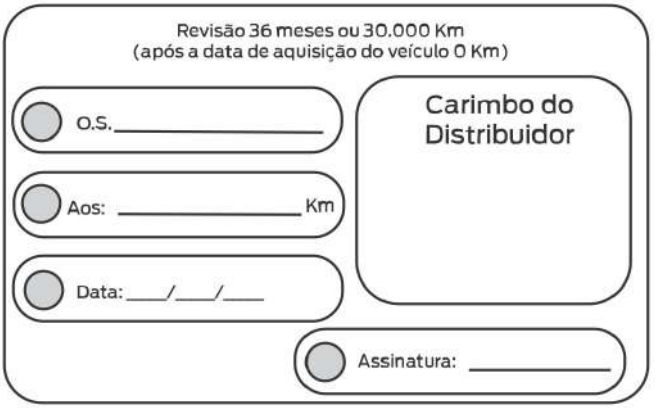

E189121 Tolerância máxima de 1 mês ou 1.000 Km para mais ou para menos

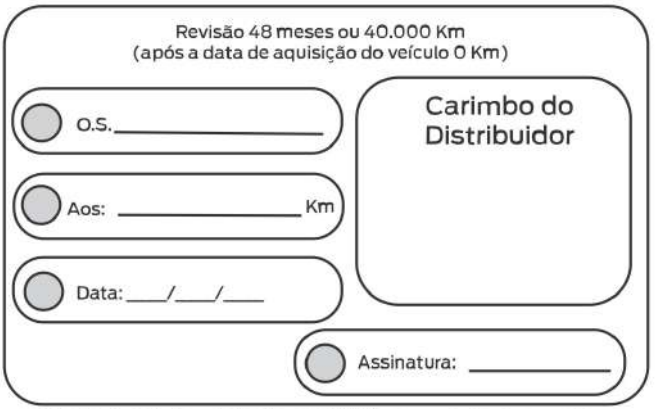

E189122 Tolerância máxima de 1 mês ou 1.000 Km para mais ou para menos

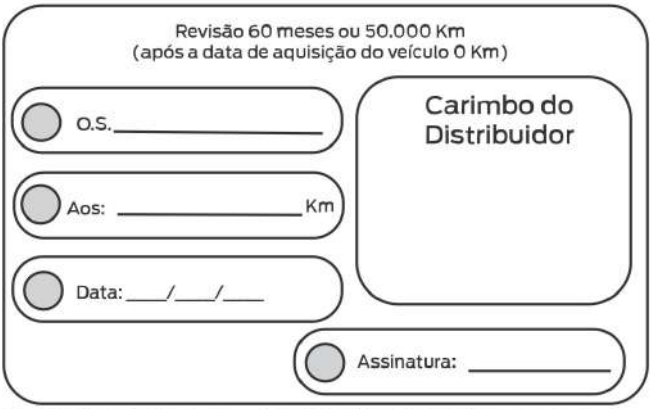

E189123 Tolerância máxima de 1 mês ou 1.000 Km para mais ou para menos

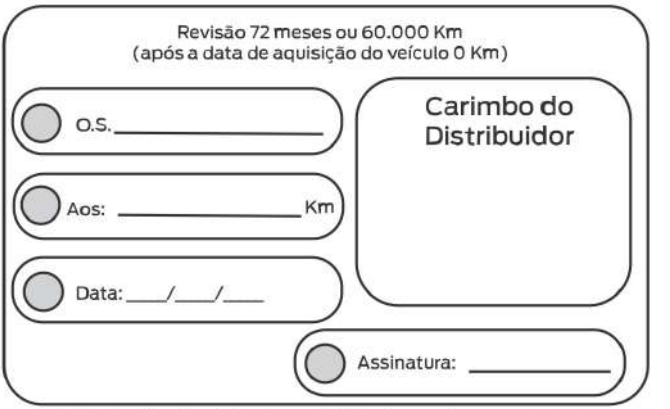

E189124 Tolerância máxima de 1 mês ou 1.000 Km para mais ou para menos

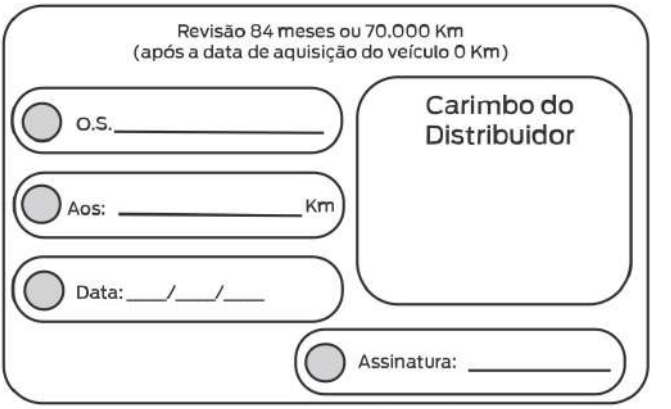

E189125 Tolerância máxima de 1 mês ou 1.000 Km para mais ou para menos

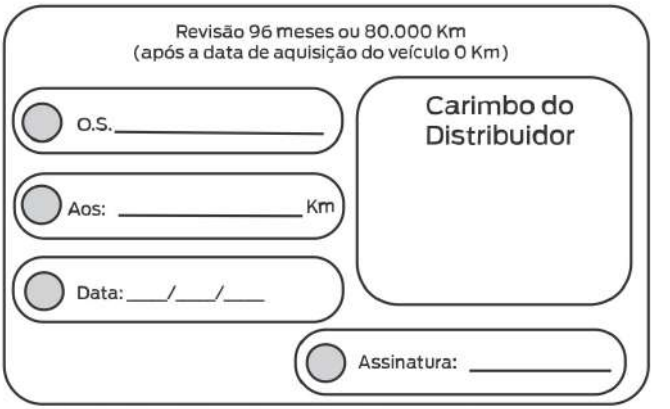

E189126 Tolerância máxima de 1 mês ou 1.000 Km para mais ou para menos

Focus (CD7) Brazil, Vehicles Built Up To: 12-06-2016, ptBRA, Edition date: 02/2015, First Printing

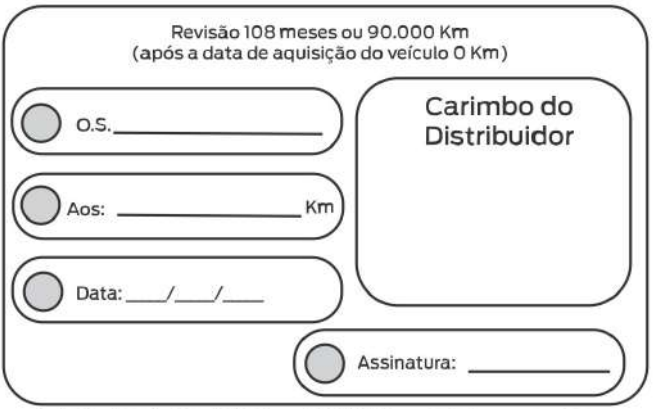

E189127 Tolerância máxima de 1 mês ou 1.000 Km para mais ou para menos

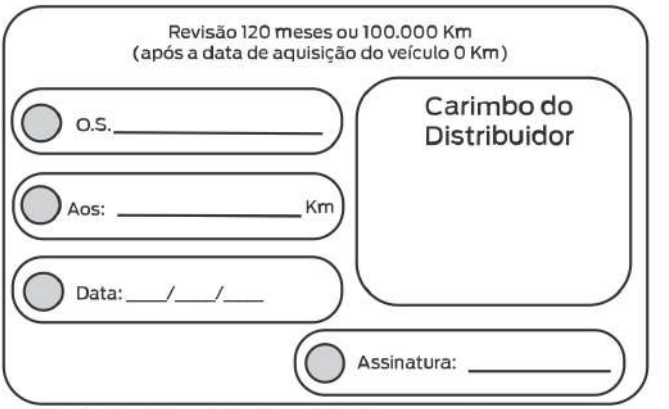

E189128 Tolerância máxima de 1 mês ou 1.000 Km para mais ou para menos

Focus (CD7) Brazil, Vehicles Built Up To: 12-06-2016, ptBRA, Edition date: 02/2015, First Printing

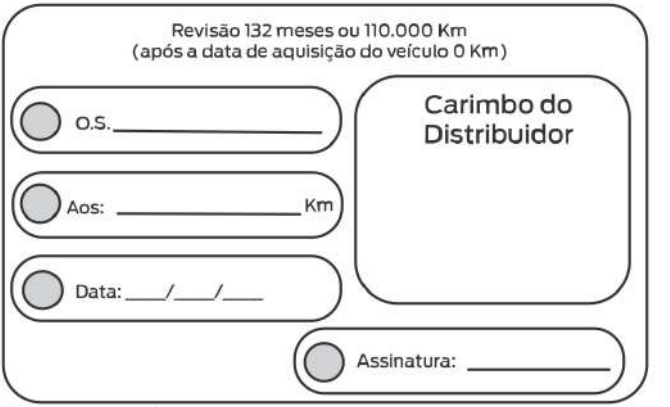

E189129 Tolerância máxima de 1 mês ou 1.000 Km para mais ou para menos

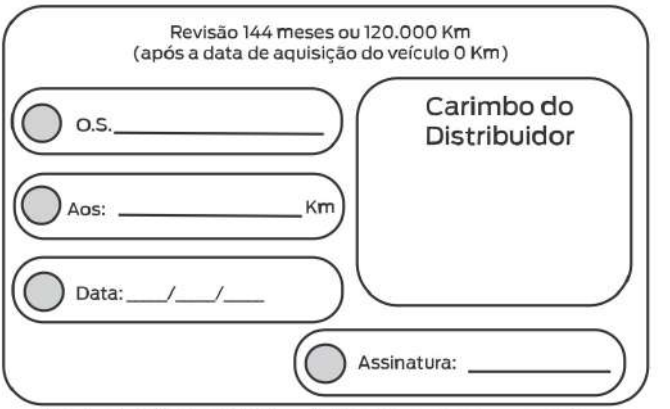

E189130 Tolerância máxima de 1 mês ou 1.000 Km para mais ou para menos

Focus (CD7) Brazil, Vehicles Built Up To: 12-06-2016, ptBRA, Edition date: 02/2015, First Printing

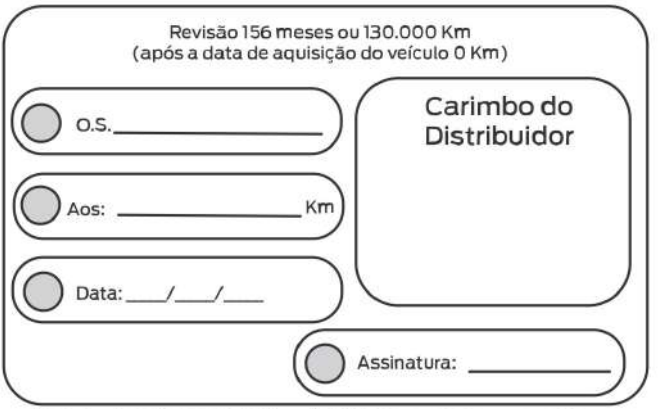

E189131 Tolerância máxima de 1 mês ou 1.000 Km para mais ou para menos

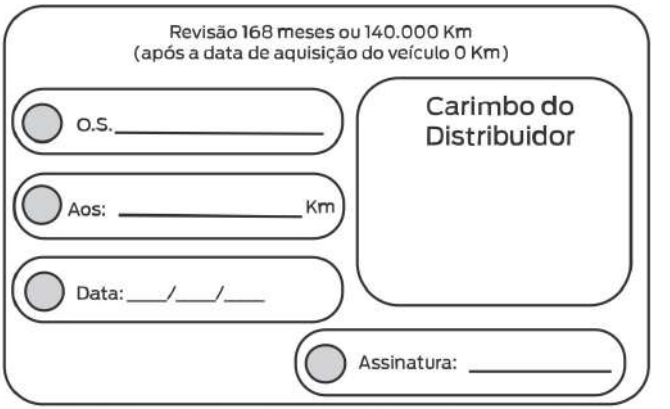

E189132 Tolerância máxima de 1 mês ou 1.000 Km para mais ou para menos

Focus (CD7) Brazil, Vehicles Built Up To: 12-06-2016, ptBRA, Edition date: 02/2015, First Printing

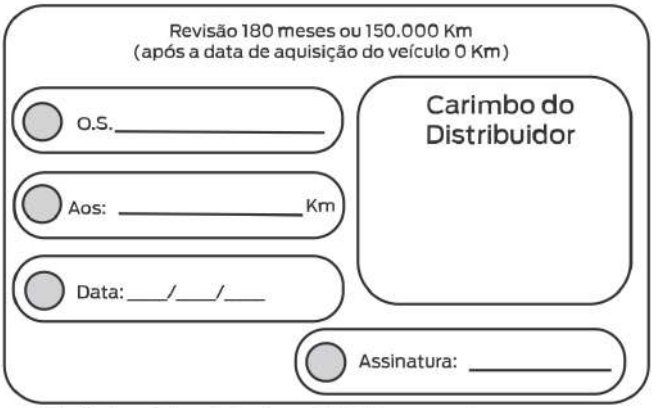

E189133 Tolerância máxima de 1 mês ou 1.000 Km para mais ou para menos

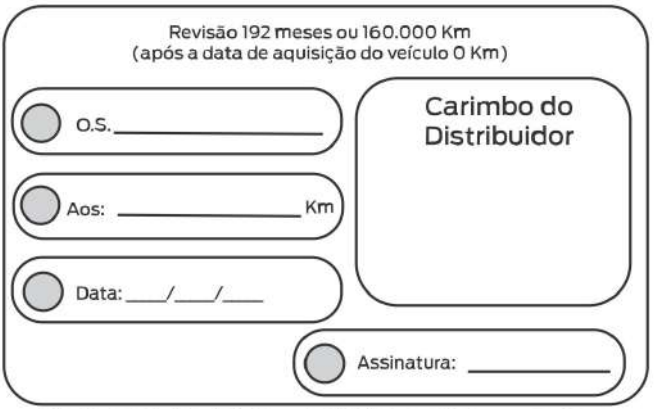

E189134 Tolerância máxima de 1 mês ou 1.000 Km para mais ou para menos

Focus (CD7) Brazil, Vehicles Built Up To: 12-06-2016, ptBRA, Edition date: 02/2015, First Printing

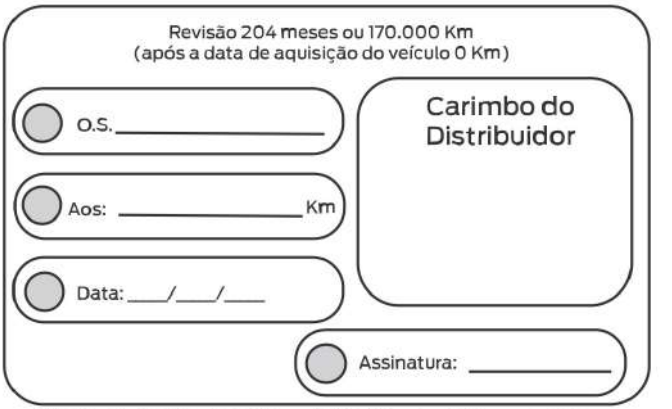

E189135 Tolerância máxima de 1 mês ou 1.000 Km para mais ou para menos

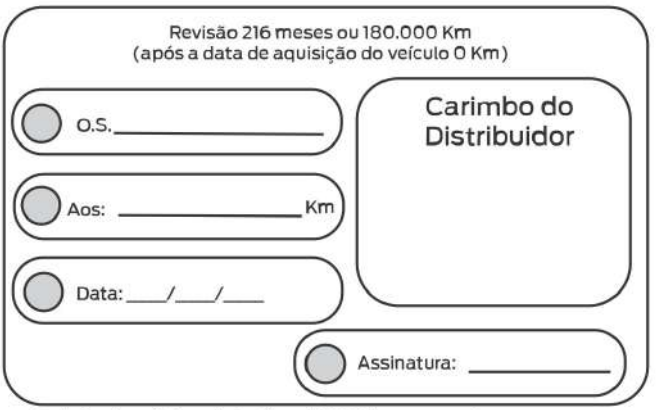

E189136 Tolerância máxima de 1 mês ou 1.000 Km para mais ou para menos

Focus (CD7) Brazil, Vehicles Built Up To: 12-06-2016, ptBRA, Edition date: 02/2015, First Printing

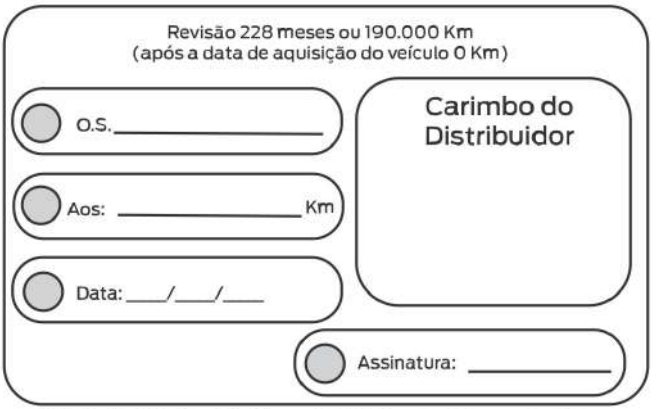

E189137 Tolerância máxima de 1 mês ou 1.000 Km para mais ou para menos

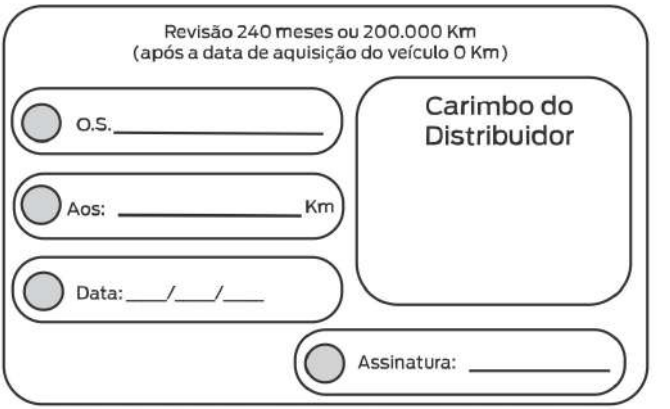

E189145 Tolerância máxima de 1 mês ou 1.000 Km para mais ou para menos

Focus (CD7) Brazil, Vehicles Built Up To: 12-06-2016, ptBRA, Edition date: 02/2015, First Printing

DECLARAÇÃO DE CONFORMIDADE

As estações de radiocomunicação correspondentes a equipamentos de radiação restrita operam em caráter secundário, isto é, elas não têm direito à proteção contra interferência prejudicial de qualquer outra estação de radiocomunicação e não podem causar interferência a qualquer sistema que opera como um sistema primário.Os dispositivos a seguir, acionados por rádio frequência, estão em conformidade com todos os critérios de homologação e utilização e foram autorizados pela ANATEL (Agência Nacional de Telecomunicações) para operação no veículo.Os números de homologação, junto à ANATEL, são identificados pela sequência numérica acima dos códigos de barras.Este equipamento opera em caráter secundário, isto é, não tem direito à proteção contra interferência prejudicial, mesmo de estações do mesmo tipo, e não pode causar interferência a sistemas que operam em caráter primário.O código de barras ou os algarismos localizados na parte inferior das imagens contêm dados do fornecedor dos dispositivos.

Chave passiva



E206307

Módulo de veículo sem-chave



E206450

SYNC



E212673

Sistema de monitorização da pressão dos pneus



A

A/C
Consulte: Controle de climatização.....89
Abertura e fechamento do capô.....175
Abertura e fechamento global.....68
Abertura global.....69
Fechamento global.....69
ABS
Consulte: Freios.....130
Acessórios.....352
Razões para usar acessórios originais da Ford.....352
Selo de originalidade.....352
Acessórios
Consulte: Recomendação de peças de reposição.....10
Active City Stop.....149
Ligando e desligando o sistema.....150
Princípio de Operação.....149
Afivelamento dos cintos de segurança.....27
Usando os cintos de segurança durante a gravidez.....28
Airbag do motorista.....31
Airbag do passageiro.....31
Airbags de cortina.....32
Airbags laterais.....31
Ajuste da Altura do Cinto de Segurança.....28
Ajuste de Altura dos Faróis.....63
Alarme
Consulte: Alarme antifurto - Veículos Com: Alarme perimétrico.....51
Consulte: Alarme antifurto - Veículos Com: Sensor interno.....52
Alarme antifurto - Veículos Com: Alarme perimétrico.....51
Armando o alarme.....51
Desarmando o alarme.....51
Alarme antifurto - Veículos Com: Sensor interno.....52
Acionando o alarme.....52
Armando o alarme.....53
Desarmando o alarme.....53
Proteção total e reduzida.....52
Sistema de alarme.....52
Amaciamento do motor.....156
Freios e embreagem.....156
Motor.....156
Pneus.....156
Amaciamento do motor
Consulte: Amaciamento do motor.....156
Ambiente 12
Apêndices.....381
Aplicações e serviços SYNC™ 263
Assistência de emergência do SYNC.....263
Ativando e desativando a assistência de emergência.....263
No evento de uma colisão.....264
SYNC AppLink.....266
Apoios de cabeça.....97
Ajuste dos apoios de cabeça.....98
Remoção dos apoios de cabeça.....98
Aquecimento
Consulte: Controle de climatização.....89
Ar-Condicionado
Consulte: Controle de climatização.....89
Assistência de partida em rampas.....131
Ligando e desligando o sistema.....132
Utilizando o assistente de saída em aclive.....132
Ativação e desativação do motor.....106
Informações gerais.....106
Atravessando alagamentos.....157
Auxílios à condução.....148

B

Bancos.....97
Bancos de regulagem elétrica.....99
Bancos de regulagem manual.....99
Ajustando o apoio lombar.....99
Bancos traseiros.....100
Dobrando os encostos de banco.....100
Bateria
Consulte: Substituindo a bateria de 12 V 183
Botão da ignição 106
Dando Partida no Veículo.....107
Ligando a ignição no modo de acessórios.....107
Parando o motor quando o veículo estiver em movimento.....108

Focus (CD7) Brazil, Vehicles Built Up To: 12-06-2016, ptBRA, Edition date: 02/2015, First Printing

Parando o motor quando o veículo estiver parado....108
Partida Inoperante....107
Partida rápida....108

C

Câmera de ré....143
Utilizando o sistema de câmera de ré....143
Câmera de ré
Consulte: Câmera de ré....143
Cancelamento de todas as MyKeys....40
Capacidade de carga....151
Informações gerais....151
Capacidades e Especificações - 1.6L Flex Fuel/2.0L Flex Fuel....231
Capacidades e Especificações....212
Centro de Mensagens
Consulte: Mostradores de informações....78
Chaves e controles remotos....33
Cintos de Segurança....27
Climatização....335
Comandos de voz do controle de climatização....337
Comando por voz....55
Combustível e reabastecimento....116
Compartimentos de armazenagem....104
Computador de bordo....80
Autonomia restante....80
Consumo médio de combustível....80
Hodôm. parc....81
Redefinindo o computador de bordo....80
Temperatura externa....80
Tempo viagem....81
Todos os valores....80
Condução econômica....156
Acessórios....157
Antecipação....157
Pressão dos pneus....156
Sistemas elétricos....157
Troca de marcha....156
Velocidade eficiente....157
Configurações....300
Config....304
Mostrador....301
Relógio....300
Som....303
Veículo....303
Console central....104
Console superior....105
Consumo de combustível....120
Abastecendo o Tanque....120
Calculando a Economia de Combustível....121
Controle da iluminação dos instrumentos....61
Controle da poluição....12
Controle da poluição sonora....12
Controle de climatização automático....92
Controle da temperatura....93
Controle de temperatura dual zone....93
Controle de temperatura single zone....93
Controle de climatização....89
Princípios de funcionamento....89
Controle de climatização manual....90
Controle de estabilidade....134
Princípios de funcionamento....134
Controle de iluminação....60
Faróis altos....60
Sinalizador dos faróis....60
Controle de tração....133
Princípios de funcionamento....133
Controle do Áudio....54
Procurar, Próxima ou Anterior....55
Controle do mostrador de informações....55
Controle remoto - Veículos Com: Chave canivete....33
Localizando o veículo....34
Programando um controle remoto novo....33
Reprogramando a função de destravamento....33
Trocando a bateria do controle remoto....33
Controle remoto - Veículos Com: Entrada Sem Chave....35
Chave de acesso inteligente....35
Localizando o veículo....36
Programando um controle remoto novo....35
Trocando a bateria do controle remoto....35

Focus (CD7) Brazil, Vehicles Built Up To: 12-06-2016, ptBRA, Edition date: 02/2015, First Printing

Criação de uma MyKey.....39
Programar/Alterar definições configuráveis.....40
Cuidado com os Pneus.....202
Cuidados com o veículo.....198

D

Declaração de conformidade.....381
Chave passiva.....381
Módulo de veículo sem-chave.....381
Sistema de monitorização da pressão dos pneus.....382
SYNC.....381
Defletores de ar.....89
Ventilação de ar lateral.....90
Vetilação de ar central.....89
Defletores
Consulte: Defletores de ar.....89
Desempenho reduzido do motor.....156
Detecção de avarias do sistema áudio.....243
Diagnóstico de Falhas MyKey.....41
Dimensões da barra de reboque - 4 portas.....226
4 portas.....227
Dimensões da barra de reboque - 5 portas.....228
5 portas.....229
Dimensões do veículo - 4 portas.....224
Dimensões do veículo - 5 portas.....224
DRL
Consulte: Luzes diurnas.....62

E

Eco Mode.....150
Redefinindo o Eco Mode.....150
Tipo 1.....150
Emergências na estrada.....159
ENTRADA AUXILIAR.....241
Entrada sem chave.....48
Chave passiva.....48
Chaves desativadas.....50
Destrancando o veículo.....49
Informações gerais.....48
Trancando o veículo.....48
Travando e destravando as portas com a lâmina de chave.....50
Entre em contato com a Ford.....11
Sites Ford.....11
Entretenimento 313
Bluetooth áudio.....320
CD.....315
Entrada auxiliar.....321
Informações sobre reprodutores de mídia, formatos e metadados compatíveis.....320
Rádio AM/FM.....313
Slot para cartões SD e porta USB.....317
Equipamento de Comunicação Móvel.....10
Especificações da direção.....217
Especificações da transmissão - 1.6L Flex Fuel, Transmissão automática.....214
Especificações da transmissão - 2.0L Flex Fuel, Transmissão automática.....216
Especificações da transmissão - Transmissão manual.....215
Especificações do motor - 1.6L Flex Fuel.....212
Especificações do motor - 2.0L Flex Fuel.....213
Especificações técnicas
Consulte: Capacidades e Especificações.....212
Espelhos
Consulte: Vidros e espelhos retrovisores.....67
Consulte: Vidros e retrovisores com desembaçador.....96
Extintor de incêndio.....159

F

Faróis automáticos.....60
Faróis ativados por limpador de para-brisa.....61
Faróis Auxiliares em Curva.....64
Faróis com Temporizador.....62
Faróis de neblina dianteira
Consulte: Faróis de neblina dianteiros.....62
Faróis de neblina dianteiros.....62

Focus (CD7) Brazil, Vehicles Built Up To: 12-06-2016, ptBRA, Edition date: 02/2015, First Printing

Fechos centralizados das portas
Consulte: Travamento e destravamento.....43
Filtro de ar
Consulte: Substituição do filtro de ar do motor.....196
Ford Assistance.....360
Assistência a partir de 50 km do município de sua residência.....361
Assistências oferecidas inclusive em caso de acidentes.....360
Exclusões.....363
Normas gerais.....362
O que é Ford Assistance?.....360
Prazo de Cobertura.....360
Serviços Adicionais.....362
Transferência do veículo.....363
Veículos Não Cobertos.....363
Freio de estacionamento.....131
Todos os Veículos.....131
Veículos com Transmissão Automática.....131
Veículos com Transmissão Manual.....131
Freio de estacionamento
Consulte: Freio de estacionamento.....131
Freios.....130
Informações gerais.....130
Fusíveis.....163

G

Glossário de símbolos.....7
Guia prático.....14

H

Hub multimídia 242

I

Imobilizador do motor
Consulte: Sistema Antifurto Passivo.....51
Indicadores e avisos sonoros.....76
Chave do lado de fora do carro.....76
Faróis acesos.....76
Indicador de Combustível.....77
Lembrete de baixo nível de combustível.....77
Lembrete do cinto de segurança.....77
Transmissão automática.....76
Informação 331
Assist. emergência.....331
Calendário.....331
Informações gerais sobre frequências de rádio.....33
Instalando os sistemas de retenção para crianças.....19
Assentos de Elevação.....21
Assentos Infantis para Idades Diferentes.....20
Pontos de fixação da correia superior - cinco portas.....22
Pontos de fixação da correia superior - quatro portas.....22
Pontos de fixação ISOFIX.....22
Prendendo um assento para crianças com correias superiores.....22
Interruptor de corte de combustível 159
Interruptor de ignição.....106
Interruptor de ignição
Consulte: Interruptor de ignição.....106
Introdução.....7

L

Lavador do para-brisa.....58
Lavadores e Limpadores dos Vidros.....56
Lavadores
Consulte: Lavadores e Limpadores dos Vidros.....56
Lava-faróis.....59
Lavagem auto
Consulte: Limpeza do exterior.....198
Lavagem
Consulte: Limpeza do exterior.....198
Lembrete do cinto de segurança.....28
Limitador de velocidade.....148
Princípio de Operação.....148
Utilizando o sistema.....148
Limpador de vidros automático.....56
Limpador do para-brisa.....56
Limpeza dependente da velocidade.....56
Limpeza intermitente.....56

Focus (CD7) Brazil, Vehicles Built Up To: 12-06-2016, ptBRA, Edition date: 02/2015, First Printing

Limpador e lavador do vidro traseiro....59
Lavador do Vidro Traseiro....59
Limpador do vidro traseiro....59
Limpar o interior....199
Cintos de segurança....199
Compartimentos de armazenamento, porta-copos e cinzeiros....200
Interior em couro....200
Tecido em microfibra Suede....200
Tecidos, carpetes, bancos de tecido, revestimentos e tapetes de assoalho....199
Telas do painel de instrumentos, telas de LCD e telas de rádio....200
Vidros traseiros....200
Limpeza das rodas de liga leve....201
Limpeza do exterior....198
Como limpar tiras ou elementos gráficos....198
Conservação da pintura da carroceria....198
Limpando os acabamentos cromados....198
Limpando os faróis....198
Limpando o vidro traseiro....198
Limpeza dos vidros e palhetas dos limpadores dos vidros....199
Localização da caixa de fusíveis....163
Caixa de fusíveis do compartimento de bagagem....163
Caixa de fusíveis do compartimento do motor....163
Caixa de fusíveis do compartimento do passageiro....163
Luzes de neblina traseiras....62
Luzes de neblina - traseiras
Consulte: Luzes de neblina traseiras....62
Luzes diurnas....62
Luzes indicadoras e de advertência....74
Indicador de Aquecimento de Combustível....75
Indicador de desligamento do controle de estabilidade....76
Indicador de farol e luz de estacionamento....75
Indicador de informações....76
Indicador do farol alto....76
Indicador dos Faróis de Neblina Dianteiros....75
Indicador dos faróis de neblina traseiros....76
Luz de Advertência da Bateria....74
Luz de Advertência de Nível Baixo de Combustível....76
Luz de Advertência do Airbag Dianteiro....75
Luz de Advertência do Óleo do Motor....75
Luz de Advertência do Sistema de Freios....74
Luz de advertência do sistema de freios antitravamento....74
Luz de advertência para afivelamento do cinto de segurança....75
Luz de aviso do controle de estabilidade....76
Luz Indicadora de Direção....75
Luz Indicadora de Mau Funcionamento....76
LUZES INTERNAS....65
Luzes internas dianteiras....65
Luzes....60

M

Manutenção....175
Informações gerais....175
Mensagens informativas....81
Active City Stop....81
Airbag....82
Alarme....82
Assistência de Partida em Rampas....83
Direção Assistida....87
Freio de estacionamento....86
Luzes....84
Luz indicadora de mensagem....81
Manutenção....85
Motor....83
MyKey....85
Proteção dos passageiros....86
Sistema auxiliar de estacionamento....86
Sistema da bateria e de carga....82
Sistema de detecção de esvaziamento....83
Sistema de partida....87
Transmissão....87

Focus (CD7) Brazil, Vehicles Built Up To: 12-06-2016, ptBRA, Edition date: 02/2015, First Printing

Travas de segurança para crianças.....82
Veículo sem chave.....84
Mostradores de informações.....78
Informações gerais.....78
MyFord Touch™.....292
Informações gerais.....292
MyKey™.....38
Princípios de funcionamento.....38

N

Navegação.....337
Botões de toque rápido.....344
Categorias de pontos de interesse (POI).....339
Comandos de voz da navegação.....345
Configurando suas preferências de navegação.....339
Modo de destino.....338
Modo de mapa.....342
Número de identificação do veículo.....229
Número sequencial do motor - 1.6L Flex Fuel.....231
Número sequencial do motor - 2.0L Flex Fuel.....231

O

O sistema de detecção lateral.....139
Indicação distância.....139

P

Painel de instrumentos.....73
Indicador de Combustível.....74
Indicador de temperatura do fluido de arrefecimento do motor.....74
Tela de Informações.....73
Palhetas do limpador
Consulte: Verificação das palhetas dos limpadores dos vidros.....185
Parada por falta de combustível.....118
Para-sóis.....71
Espelho de cortesia aceso.....71
Partida do motor - 1.6L Flex Fuel.....109
Informações importantes sobre ventilação.....112
Marcha Lenta do Motor Depois da Partida.....110
Motor Afogado.....110
Motor Frio ou Quente.....110
Parando o motor quando o veículo estiver em movimento.....111
Parando o motor quando o veículo estiver parado.....111
Partida Inoperante.....111
Proteção contra fumaça do escapamento.....112
Sistema de Partida do Motor com Combustível Flex.....109
Partida do motor - 2.0L Flex Fuel.....112
Desligamento automático.....113
Informações importantes sobre ventilação.....115
Marcha Lenta do Motor Depois da Partida.....113
Motor Afogado.....112
Motor Frio ou Quente.....112
Parando o motor quando o veículo estiver em movimento.....114
Parando o motor quando o veículo estiver parado.....114
Partida Inoperante.....113
Proteção contra fumaça do escapamento.....114
Sistema de Partida do Motor com Combustível Flex.....112
Partida do veículo com bateria auxiliar.....160
Para conectar os cabos auxiliares.....161
Para dar partida no motor.....161
PATS
Consulte: Sistema Antifurto Passivo.....51
Pesos - 1.6L Flex Fuel, Transmissão automática, 4 portas.....219
Pesos - 1.6L Flex Fuel, Transmissão automática, 5 portas.....221
Pesos - 1.6L Flex Fuel, Transmissão manual, 4 portas.....218
Pesos - 1.6L Flex Fuel, Transmissão manual, 5 portas.....220
Pesos - 2.0L Flex Fuel, 4 portas.....222
Pesos - 2.0L Flex Fuel, 5 portas.....223
Piloto automático.....55
Princípios de funcionamento.....146

Focus (CD7) Brazil, Vehicles Built Up To: 12-06-2016, ptBRA, Edition date: 02/2015, First Printing

Piloto automático
Consulte: Piloto automático.....146
Consulte: Utilização do piloto automático.....146
Pisca-alerta.....159
Pneus
Consulte: Rodas e pneus.....202
Pontos de reboque.....152
Porcas de fixação
Consulte: Substituição de pneu.....203
Porcas de roda.....211
Porcas de roda
Consulte: Substituição de pneu.....203
Porta do compartimento de bagagem manual.....47
Abrindo a porta do porta-malas.....47
Fechando a porta do porta-malas.....48
Porta do compartimento de bagagem
Consulte: Porta do compartimento de bagagem manual.....47
Porta USB.....242
Posicionamento do sistema de retenção para crianças.....23
Precauções contra baixas temperaturas.....157
Precauções de segurança.....116
Pressões dos pneus.....209
Proteção ambiental 12
Proteções de bagagem.....151
Removendo a tampa.....151

Q

Qualidade do combustível.....117

R

Reabastecimento.....118
Porta de Abastecimento de Combustível.....118
Reabastecimento.....119
Tampa do Tanque de Combustível.....119
Realização de serviços no seu veículo.....365
Box Rápido Motorcraft®.....368
Rebocando com reboque
Consulte: Transporte do veículo.....152
Rebocar o veículo sobre as quatro rodas - Transmissão automática.....154
Reboque de emergência.....154
Rebocar o veículo sobre as quatro rodas - Transmissão manual.....153
Reboque.....152
Recomendação de peças de reposição.....10
Garantia de Peças de Reposição.....10
Manutenção Programada e Reparos Mecânicos.....10
Registro de dados de ocorrências
Consulte: Registro de dados.....9
Registro de dados.....9
Registro de manutenções programadas.....369
Regulagem dos faróis.....187
Ajuste horizontal do foco.....188
Ajuste vertical do foco.....187
Regulagem dos faróis
Consulte: Regulagem dos faróis.....187
Regulagem do volante.....54
Remoção dos faróis
Consulte: Removendo um farol.....188
Removendo um farol.....188
Reparar pequenos danos na pintura.....201
Resolução de avarias SYNC™.....280
Responsabilidades do Proprietário.....355
A Ford Motor Company Brasil Ltda.....355
Ao proprietário.....355
Cancelamento da garantia.....357
Despesas diversas.....358
Esclarecimentos adicionais.....359
Garantia de peças de reposição.....358
Onde dar manutenção ao veículo na garantia.....357
Prazo da garantia.....355
Reparo grátis.....358
Revisões com mão-de-obra gratuita.....357
Serviço Ford.....358
Retrovisores externos.....70
Espelhos externos dobráveis.....70
Espelhos externos elétricos.....70
Retrovisores com função de recolhimento elétrico.....70
Retrovisores externos aquecidos.....71

Focus (CD7) Brazil, Vehicles Built Up To: 12-06-2016, ptBRA, Edition date: 02/2015, First Printing

Retrovisor interno.....71
Espelho antiofuscante automático.....71
Rodas e pneus.....202

S

Segurança das crianças.....19
Segurança.....51
Sensor de auxílio de estacionamento traseiro.....136
Sistema de sensoriamento traseiro.....136
Sentando-se na posição correta.....97
Seu Distribuidor Ford.....364
Sinalizadores de direção.....64
Sistema Antifurto Passivo.....51
Armando o imobilizador do motor.....51
Chaves codificadas.....51
Desarmando o imobilizador do motor.....51
Princípio de Operação.....51
Sistema de alerta pós-colisão.....162
Sistema de Áudio.....234
Informações gerais.....234
Sistema de auxílio ao estacionamento dianteiro.....137
Indicador de distância de obstáculo.....138
Sistema de sensoriamento dianteiro.....137
Sistema de controle de emissões.....121
Apresentação.....121
Como funciona?.....121
Lâmpada indicadora de mal funcionamento (LIM).....122
Manutenção.....122
Partida do veículo após parada por falta de combustível.....122
Sistema de estacionamento automático.....140
Assistência para saída do estacionamento.....142
Estacionamento paralelo ou perpendicular.....142
Utilizando o sistema.....142
Sistema de monitoramento da pressão dos pneus.....202
Reiniciação do Sistema.....203
Sistema de segurança suplementar.....30
Princípios de funcionamento.....30
Sistemas auxiliares de estacionamento.....135
Princípios de funcionamento.....135
Sobre este manual.....7
Solução de problemas do MyFord Touch™.....346
Substituição das palhetas dos limpadores dos vidros.....185
Trocando a Palheta do Limpador do Vidro Traseiro.....186
Trocando as Palhetas do Limpador do Para-brisa.....185
Substituição de fusíveis.....173
Fusíveis.....173
Substituição de lâmpadas.....189
Faróis de LED:.....194
Faróis HID.....189
Lâmpada da luz de neblina dianteira.....190
Lâmpada do farol.....189
Lâmpadas Traseiras.....191
Luz de neblina traseira.....193
Substituição de pneu.....203
Instalando uma Roda.....208
Macaco do Veículo.....205
Montagem da Braçadeira da Roda.....207
Pontos de Levantamento.....205
Porcas de travamento.....203
Remoção do Acabamento da Roda.....207
Removendo uma Roda.....208
Veículos com Estepe.....203
Substituição de uma chave ou controle remoto perdidos.....37
Substituição do filtro de ar do motor.....196
Substituindo a bateria de 12 V 183
Sugestões de condução.....156
Sugestões sobre condução com freios antibloqueio.....131
Sugestões sobre condução com freios antibloqueio
Consulte: Sugestões sobre condução com freios antibloqueio.....131
Sugestões sobre o controle da climatização do veículo.....94
Aquecendo o interior com rapidez.....94
Configurações de aquecimento recomendadas.....95

Focus (CD7) Brazil, Vehicles Built Up To: 12-06-2016, ptBRA, Edition date: 02/2015, First Printing

Configurações de refrigeração recomendadas....95
Desembaçamento do vidro lateral em tempo frio....96
Resfriando o interior com rapidez....95
Sugestões gerais....94
Suportes para copos....104
SYNC™....244
Informações gerais....244

T

Tabela de especificações de lâmpadas....194
Tabela de especificações dos fusíveis....164
Caixa de fusíveis do compartimento de bagagem....170
Caixa de fusíveis do compartimento do motor....164
Caixa de fusíveis do compartimento do passageiro....168
Tapetes....158
Telefone....323
Comandos de voz do telefone....331
Configurações do telefone....329
Fazendo chamadas....326
Mensagens de texto....327
Opções do Menu do Telefone....326
Recebendo chamadas....326
Sincronizando celulares subsequentes....325
Sincronizando o celular pela primeira vez....324
Termos e condições de garantia....355
Teto solar....71
Abrindo e fechando o teto solar....72
Antiesmagamento....72
Desembaçando o teto solar....72
Teto solar
Consulte: Teto solar....71
Tomadas auxiliares....103
Local....103
Tomada de força de 12 volts CC....103
Transmissão automática....125
Alavanca de Liberação da Posição de Estacionamento....128
Posições da alavanca seletora....126
Reconhecimento adaptável da transmissão automática....129
Se o veículo ficar preso em lama ou neve....129
Transmissão automática função SelectShift™....127
Transmissão manual....124
Dando Partida no Veículo....124
Estacionando Seu Veículo....125
Ré....125
Usando a Embreagem....124
Velocidades Recomendadas para a Troca de Marchas....124
Transmissão....124
Transmissão
Consulte: Transmissão....124
Transporte do veículo....152
Trava capô
Consulte: Abertura e fechamento do capô....175
Consulte: Abertura e fechamento do capô....175
Trava do volante - Veículos Com: Partida por botão....109
Destravamento do volante....109
Trava do volante - Veículos Sem: Partida por botão....109
Travamento e destravamento....43
Abertura auto....45
Abrindo o compartimento de bagagem/tampa do porta-malas....46
Ativação e desativação do travamento e o destravamento automáticos....45
Chaves passivas desativadas....45
Controle Remoto....43
Destravamentos inteligentes para chave canivete....44
Destravamentos inteligentes para chaves passivas....44
Economia da Bateria....46
Entrada Iluminada....46
Saída Iluminada....46
Trancamento auto....45
Travas Elétricas das Portas....43
Travas de segurança para crianças....26
Lado direito....26
Lado esquerdo....26
Travas....43

Focus (CD7) Brazil, Vehicles Built Up To: 12-06-2016, ptBRA, Edition date: 02/2015, First Printing

Triângulo de segurança.....159
Tudo sobre o seu veículo.....380

U

Unidade de áudio - Veículos Com: AM/FM/CD/SYNC.....235
Unidade de áudio - Veículos Com: Sony AM/FM/CD/SYNC/Visor com tela de toque.....238
Estrutura de menus.....239
Uso de peças sobressalentes 364
Peças Genuínas Ford.....364
Utilização de MyKey com sistemas de partida remota.....41
Utilização do Controle de Estabilidade.....134
Desligando e ligando o sistema através dos controles da tela de informações.....134
Utilização do Controle de Tração.....133
Desligando e Ligando o Sistema Através dos Controles da Tela de Informações.....133
Utilização do piloto automático.....146
Ativando o piloto automático.....146
Desativando o piloto automático.....147
Utilizando o Reconhecimento de Voz.....246
Iniciando uma sessão de voz.....246
Interação com o sistema e resposta.....247
Sugestões úteis.....246
Utilizando o SYNC™ com seu aparelho celular.....249
Acessando as configurações do celular.....258
Acessando recursos por meio do menu do celular.....255
Comandos de voz do celular.....251
Dispositivos Bluetooth.....260
Fazendo uma chamada.....252
Mensagens de texto.....256
Opções do celular durante uma chamada ativa.....253
Recebendo uma chamada.....253
Sincronizando celulares subsequentes.....250
Sincronizando um telefone celular pela primeira vez.....249
Utilizar o SYNC™ com o leitor multimídia.....270
Acessando a biblioteca de músicas USB.....275
Comandos de voz para mídia.....271
Comandos de voz para origens de áudio.....278
Conectando o reprodutor de mídia à porta USB.....270
Dispositivos Bluetooth e configurações do sistema.....280
Entrada auxiliar áudio.....278
O que está tocando?.....271
Recursos do menu de mídia.....274
Usando comandos de voz.....277
USB 2.....278

V

Vareta medidora do nível do óleo do motor - 1.6L Flex Fuel.....179
Vareta medidora do nível do óleo do motor - 2.0L Flex Fuel.....179
Ventilação
Consulte: Controle de climatização.....89
Verificação das palhetas dos limpadores dos vidros.....185
Verificação do estado do sistema MyKey.....41
Distância da MyKey.....41
Número de chaves de administrador.....41
Número de MyKeys.....41
Verificação do fluido da embreagem - Transmissão manual.....183
Verificação do fluido da transmissão automática.....181
Verificação do fluido de freio.....182
Verificação do fluido do lavador do para-brisa.....183
Verificação do líquido de arrefecimento do motor.....180
Acrescentando fluido de arrefecimento do motor.....181
Verificação do líquido de arrefecimento
Consulte: Verificação do líquido de arrefecimento do motor.....180
Verificação do óleo do motor.....179
Adicionando óleo do motor.....180

Focus (CD7) Brazil, Vehicles Built Up To: 12-06-2016, ptBRA, Edition date: 02/2015, First Printing

Verificar o óleo
Consulte: Verificação do óleo do motor.....179
Vidros e espelhos retrovisores.....67
Vidros elétricos.....67
Antiesmagamento.....67
Retardo adicional.....68
Trava do vidro.....67
Um-toque para baixo.....67
Um-toque para cima.....67
Vidros e retrovisores com desembaçador.....96
Retrovisores externos aquecidos.....96
Vidro Traseiro Aquecido.....96
VIN
Consulte: Número de identificação do veículo.....229
Visão geral do exterior, dianteira.....14
Visão geral do interior do veículo.....16
Visão geral do painel de instrumentos.....17
Visão geral externa, traseira.....15
Vista geral do compartimento do motor - 1.6L Flex Fuel.....177
Vista geral do compartimento do motor - 2.0L Flex Fuel.....178
Volante.....54

Focus (CD7) Brazil, Vehicles Built Up To: 12-06-2016, ptBRA, Edition date: 02/2015, First Printing